روز بسیج مستضعفان گرامی باد

روزنامه مناقصه مزایده

اجتماعی، فرهنگی، سیاسی، اقتصادی

چهارشنبه ۵ آذر ۱۳۹۳ ■ ۳ صفر ۱۴۳۶ ■ سال دهم ■ شماره ۱۴۶۲ ■ قیمت ۵۰۰۰ ریال ■ ۱۲ صفحه

Wednesday ■ 26.Nov.2014 ■ Vol.10 ■ No.1462 ■ 5000RIs ■ ISSN:2008-2886

مناقصه‌گزاران امروز

شرکت پتروشیمی شهید تندگویان

شرکت توزیع نیروی برق تهران بزرگ

شرکت توزیع نیروی برق استان اردبیل

شرکت مدیریت تولید برق اهواز نیروگاه رامین

شرکت آب و فاضلاب استان یزد

مدیریت شعب بانک سپه منطقه اردبیل

شرکت شهرکهای صنعتی سیستان و بلوچستان

اداره کل راه آهن اراک

شرکت مخابرات استان کهگیلویه و بویر احمد

شرکت مخابرات استان اردبیل

سخنگوی دولت

یارانه نقدی بدون تغییر سال آینده هم پرداخت می‌شود

۳

اقدامات مربوط به فسخ پیمان

۷

کارگران «خصوصی‌سازی» را مقصر می‌دانند

تبعیض در پرداخت «مزایا و تسهیلات» بین کارگران راه آهن درود

۸

حضرت آیت‌ا...خامنه‌ای

دشمن در قضیه هسته‌ای نتوانست و نخواهد توانست ایران را به زانو در آورد

همین صفحه

رییس کانون عالی بازنشستگان و مستمری بگیران تأمین اجتماعی تشریح کرد

چگونگی مناقصه بیمه تکمیلی بازنشستگان تأمین اجتماعی

۱۲

رییس کمیسیون صنایع و معادن مجلس

مالیات پیمانکاران باید بر اساس لیست ارایه شده آن‌ها محاسبه شود

صفحه ۲

رییس اتاق بازرگانی و صنایع و معادن ایران عنوان کرد

توافق دولت و بخش خصوصی برای دریافت مالیات از پیمانکاران

صفحه ۳

عضو هیأت رییسه کمیسیون عمران مجلس

طلسم آزادراه تهران - شمال با حضور پیمانکار داخلی شکسته می‌شود

صفحه ۲

ادامه تزریقات مالی دولت به طرح‌های زیربنایی وزارت راه

تلاش برای بازگرداندن پیمانکاران ادامه دارد

صفحه ۸

تحول بزرگ در آزادراه تهران - شمال

پیمانکار ایرانی جای چینی‌ها را می‌گیرد؟

صفحه ۳

توافق جدید برقی زنگنه و چیت‌چیان

مزایده گاز مشعل‌ها آغاز شد

۳

یک مقام مسؤول با تشریح جزییات مزایده جمع‌آوری و فروش گازهای مشعل به بخش خصوصی از توافق وزرای نفت و نیرو برای سوآپ برق خبر داد و اعلام کرد: متوسط قیمت فروش گازهای مشعل به سرمایه‌گذاران بخش خصوصی حدود ۳ سنت (معادل ۱۰۰ تومان با قیمت فعلی دلار آزاد) است.

سیف خبر داد

پیش‌بینی دلار ۲۸۵۰ تومانی در بودجه ۹۴

۱۱

رییس کل بانک مرکزی با بیان این‌که شرایط فعلی مهیا یکسان‌سازی نرخ ارز نیست، از پیش‌بینی دلار ۲۸۵۰ تومانی در لایحه بودجه ۱۳۹۳ خبر داد.

اطلاع‌رسانی از مناقصات و مزایدات شهرداری ضروری است

۸

رییس کمیته حمل‌ونقل شورای اسلامی شهر تهران گفت: ما اعتقاد داریم تمام معاملات شهرداری به ویژه در زمینه املاک باید به‌طور شفاف به مردم اطلاع‌رسانی شود.

خبر آخر

آغاز دور سوم آزادسازی دارایی‌های ایران

با تمدید مذاکرات هسته‌ای ایران و گروه ۱+۵ در مجموع ۳ مرحله حدود ۱۱,۲ میلیارد دلار از درآمدهای بلوکه شده ناشی از فروش نفت که تا بیش از این دریافت آن در هاله‌ای از ابهام وجود داشت آزاد شده و به حساب بانک مرکزی کشور واریز می‌شود. به گزارش ایسنا، در سال گذشته و در دور اول مذاکرات هسته‌ای در کنار تمامی توافقات انجام شده قرار بر این شد تا طی ۸ مرحله و از اول فوریه تا ۲۰ ژوییه ۴,۲ میلیارد دلار از دارایی‌های ایران که به دلیل تحریم‌ها بلوکه شده بود آزاد و در اختیار کشورمان قرار گیرد. بنابر توافق اول ژنو آزادسازی این ۴,۲ میلیارد دلار در سال ۲۰۱۴ به این ترتیب بود که ۵۵۰ میلیون دلار در اول فوریه، ۴۵۰ میلیون دلار اول مارس، ۵۵۰ میلیون دلار ۷ مارس، ۵۵۰ میلیون دلار ۱۰ آوریل، ۴۵۰ میلیون دلار ۱۵ آوریل، ۵۵۰ میلیون دلار ۱۴ می، ۵۵۰ میلیون دلار ۱۷ ژوئن و ۵۵۰ میلیون دلار در تاریخ ۲۰ ژوییه آزاد شود که در پایان این زمان‌بندی منابع مورد نظر آزاد و در ادامه واریز شد. اما بعد از دور اول که مذاکرات هسته‌ای ۴ ماه دیگر تمدید شد، در دور دوم نیز آزادسازی ۲,۸ میلیارد دلار دیگر از درآمدهای ارزی ایران در ۶ مرحله و از مرداد تا آذر ماه در دستور کار قرار گرفت. طبق توافق انجام شده، زمان‌بندی آزادسازی ۲,۸ میلیارد دلار هم در سال جاری میلادی این گونه بود که قسط اول به مبلغ ۵۰۰ میلیون دلار در اول اوت، قسط دوم ۵۰۰ میلیون دلار در ۲۵ اوت، قسط سوم ۴۰۰ میلیون دلار ۱۷ سپتامبر، قسط چهارم ۵۰۰ میلیون دلار ۱۰ اکتبر، قسط پنجم ۵۰۰ میلیون دلار سوم نوامبر و قسط ششم ۴۰۰ میلیون دلار ۲۳ نوامبر، آزاد و در اختیار بانک مرکزی قرار گیرد. این درحالی است که تاکنون تمامی اقساط دارایی ۲,۸ میلیارد دلاری سررسید و مبالغ آن آزاد شده‌اند و مراحل نهایی واریز یکی دو قسط آخر نیز در حال انجام است. اما با فرارسیدن سوم آذرماه و پایان دور دوم توافقات ژنو، تیم‌های مذاکره تصمیم بر تمدید مجدد توافق ژنو به مدت ۷ ماه و تا نهم تیرماه سال ۱۳۹۴ گرفتند. توافق برای آزادسازی ۴,۲ میلیارد دلار دیگر از درآمدهای خارج از دسترس ایران از دستاوردهای تمدید مذاکرات بود. براین اساس قرار شد تا طی این ۷ ماه و در یک دوره ۶ ماهه هر ماه ۷۰۰ میلیون دلار درآمد ارزی ایران آزاد شده و از طریق اقدامی مشترک در اختیار ایران قرار گیرد. هنوز زمان‌بندی دقیق پرداخت این ۴,۲ میلیارد دلار مشخص نشده اما قرار است که دور تازه مذاکرات به‌زودی آغاز شود. این درحالی است که طی مرحله اول و دوم توافق ژنو حدود ۷ میلیارد دلار از منابع مانده در خارج بازگشت که با احتساب ارزهایی که در دور سوم آزاد می‌شود در مجموع بیش از ۱۱,۲ میلیارد دلار از درآمدهای ارزی بلوکه شده به کشورمان برمی‌گردد.

بین‌الملل

حکم دادگاه فرگوسن ۹۰ شهر آمریکا را ناآرام کرد

به دنبال رأی هیأت منصفه دادگاهی در فرگوسن مبنی بر عدم اعلام جرم و تبرئه افسر پلیسی که یک سیاهپوست ۱۸ ساله را در این شهر کشته بود، هزاران تن در اعتراض به این رأی در ۹۰ شهر آمریکا از جمله فرگوسن، لس‌آنجلس، نیویورک و واشنگتن تظاهرات کردند. به گزارش ایسنا به نقل از خبرگزاری آسوشیتدپرس، این معترضان در این تظاهرات اعتراض آمیز پلاکاردهایی در دست داشتند و فریاد می‌زدند: «دست‌ها بالا، شلیک نکنید». پیش از این نیز به دنبال کشته شدن این سیاهپوست آمریکایی در شهر فرگوسن تنش‌هایی در ایالت میسوری رخ داده بود. معترضان تظاهرات‌هایی نزدیک مقر پلیس شیکاگو پس از اعلام رأی هیأت منصفه این دادگاه مبنی بر عدم اعلام جرم علیه دارن‌ویلسون برگزار کردند. در شهر فیلادلفیا نیز تظاهراتی اعتراض آمیز برگزار شد. از سوی دیگر خبرگزاری رویترز نیز گزارش داد: صدای شلیک گلوله‌های واقعی در مقابل یک دپارتمان پلیس شهر فرگوسن پس از اعلام رأی این دادگاه شنیده شد. براساس گزارش‌ها یک نیروی پلیس نیز در درگیری‌ها زخمی شده است.

فرانسه برای ایجاد منطقه امن در سوریه تلاش می‌کند

وزیر امور خارجه فرانسه در اظهاراتی از تلاش‌های پاریس برای ایجاد منطقه امن در سوریه خبر داد. به گزارش ایرنا به نقل از خبرگزاری فرانسه، لوران فابیوس با اعلام این مطلب در ادامه گفت: تلاش می‌کنیم تا با ایجاد منطقه‌ای امن شهروندان سوری را از درگیری‌های موجود در این کشور و هم‌چنین حملات داعش دور نگه داریم. وزیر خارجه فرانسه در ادامه گفت: پاریس همراه با استفادن دی میستورا، نماینده سازمان ملل در امور فرانسه، که پیشنهاد توقف درگیری‌ها در حلب را داده تلاش می‌کند تا این منطقه امن ایجاد شود. فرانسه از ابتدای آغاز بحران سوریه، به صف حامیان گروه‌های شورشی پیوست و تلاش زیادی را برای سرنگونی حکومت بشار اسد انجام داد. پاریس حتی در امر انتقال تسلیحات سنگین به شورشیان سوری نیز فعال بود و اعلام کرده بود که اگر اتحادیه اروپا تحریم تسلیحاتی خود علیه سوریه را لغو نکند خود به تنهایی برای تسلیح شورشیان وارد عمل می‌شود.

ابومازن: آمادگی داریم تنها در ۲۲ درصد اراضی فلسطین کشور تشکیل دهیم

رییس تشکیلات خودگردان فلسطین اعلام کرد که آمادگی دارد تنها در ۲۲ درصد اراضی فلسطین کشور تشکیل دهد. به گزارش مهر به نقل از فلسطین الیوم، ابومازن رییس تشکیلات خودگردان فلسطین از جامعه جهانی خواست که رژیم صهیونیستی را به پایبندی به قوانین بین‌المللی و پایان بخشیدن به اشغال اراضی فلسطین وادار کند. وی با سخنرانی به مناسبت روز جهانی همبستگی با ملت فلسطین در نیویورک افزود: فلسطینی‌ها آمادگی دارند طبق قطعنامه‌ها و ابتکار عمل‌های بین‌المللی تنها در ۲۲ اراضی فلسطین کشور مستقل فلسطین به پایتختی قدس شریف را تشکیل دهیم. ابومازن در ادامه گفت: اکنون زمان آن فرا رسیده است که اراده سیاسی برای تحقق حقوق مشروع ملت فلسطین از جمله استقلال کشور فلسطین در مرزهای ۱۹۶۷ و پایتختی قدس ایجاد شود. اظهارات ابومازن درباره تشکیل کشور مستقل فلسطین تنها در ۲۲ درصد اراضی تاریخی فلسطین در حالی مطرح می‌شود که گروه‌های مقاومت و ملت فلسطین خواستار تشکیل کشور فلسطین در تمامی اراضی تاریخی فلسطین از جمله اراضی اشغالی ۱۹۴۸ هستند.

ادعای داعش

«هاگل» را برکنار کردیم

گروه تروریستی داعش با انتشار تصاویری در توییتر مدعی شد که این گروه مسؤول عزل چاک هاگل، وزیر دفاع آمریکا است. به گزارش ایسنا، به نوشته روزنامه دیلی میل، شبه‌نظامیان گروه تروریستی داعش روز دوشنبه پیامی را با عنوان داعش وزیر دفاع آمریکا را سرنگون کرد، منتشر کرد. آن‌ها هم‌چنین تصویری از چاک هاگل، وزیر دفاع آمریکا منتشر کردند که نشان می‌دهد سر وی با چاقو بریده شده است. این گروه تصاویر مضحک دیگری نیز از باراک اوباما، رییس جمهوری آمریکا منتشر کرد.

کنگره جهانی جریان‌های تکفیری پایان یافت

کنگره جهانی جریان‌های تکفیری و افراطی از دیدگاه علمای اسلام بعد از دو روز سخنرانی فشرده شخصیت‌ها و علمای مطرح جهان اسلام، پایان یافت. به گزارش مهر، این کنگره که به گفته بسیاری از شرکت کنندگان و علمای جهان اسلام، در نوع خود بی‌نظیر بود، صبح یکشنبه با سخنرانی آیت‌ا...العظمی ناصرمکارم‌شیرازی که ریاست آن را برعهده داشت، آغاز شد. در روز نخست این کنگره ـ که علما و شخصیت‌های بیش از ۸۰ کشور جهان حضور داشتند- پس از سخنرانی تعدادی از شخصیت‌ها و علمای اسلام، کمیسیون‌های ۴گانه شامل تبارشناسی جریان‌های تکفیری، ریشه‌یابی افکار تکفیری، جریان‌های تکفیری و پیامدهای سیاسی آن و بررسی راهکارهای جهان اسلام برای برون رفت از بحران تکفیر تشکیل شد و شخصیت‌های جهان اسلام به بحث و تبادل نظر پیرامون این موضوعات پرداختند. در روز دوم کنگره جهانی جریان‌های تکفیری و افراطی، بیش از ۳۰ نفر از علما و شخصیت‌های مطرح جهان اسلام به بررسی ریشه‌های پدیده تکفیر و افراطی گری و نیز ارایه راه‌حل‌های ریشه کن کردن تفکر تکفیری پرداختند.

ترکیه و ایران در مسایل منطقه رقابت نمی‌کنند

در دیدار معاون عربی و آفریقای وزارت امور خارجه کشورمان با معاون وزیر خارجه ترکیه تأکید شد که ترکیه و ایران در مسایل منطقه هیچ‌گونه رقابت ندارند و ریشه کن شدن تروریسم از دیدگاه‌های مشترک طرفین است. به گزارش مهر، حسین امیرعبداللهیان و امیدیالچین پیرامون مسایل مهم منطقه بحث و تبادل نظر کردند. حسین امیرعبداللهیان معاون وزیر امور خارجه کشورمان در این دیدار با استراتژیک توصیف کردن رابطه تهران و آنکارا و نقش و جایگاه ترکیه در تحولات منطقه بر اهمیت رایزنی بین دو کشور در مسایل منطقه تأکید کرد و گفت: تهران و آنکارا دیر یا زود در حل سیاسی مشترک بحران سوریه توفیق خواهند یافت. وی با اشاره به درخواست آمریکا از ایران در موضوع مبارزه با داعش و رد این درخواست توسط تهران افزود: آمریکایی‌ها در مبارزه با داعش جدی عمل نمی‌کنند و رفتار متعارض دارند.

حضرت آیت‌ا...خامنه‌ای

دشمن در قضیه هسته‌ای نتوانست و نخواهد توانست ایران را به زانو در آورد

حضرت آیت‌ا...خامنه‌ای رهبر معظم انقلاب اسلامی در دیدار علما، اندیشمندان و مهمانان شرکت کننده در کنگره جهانی جریان‌های تکفیری از دیدگاه علمای اسلامی، احیای جریان تکفیری در سال‌های اخیر را مشکل تحمیلی و دست‌ساز استکبار برای دنیای اسلام دانستند.

به گزارش مناقصه‌مزایده به نقل از پایگاه اطلاع‌رسانی دفتر مقام‌معظم‌رهبری، ایشان با اشاره به اقدامات جریان خبیث تکفیری در جهت اهداف آمریکا و دولت‌های استعماری و رژیم صهیونیستی به‌ویژه تلاش برای به فراموشی سپرده شدن مسأله اصلی فلسطین و مسجدالاقصی، تأکید کردند: ایجاد یک نهضت علمی، منطقی و فراگیر برای ریشه‌کن کردن جریان تکفیری، روشنگری نسبت به نقش سیاست‌های استکباری در احیای این جریان و اهتمام جدی و مطالبه عمومی در خصوص قضیه فلسطین به عنوان مسأله اصلی دنیای اسلام از مهم‌ترین و اولویت‌دارترین وظایف علمای جهان اسلام در شرایط کنونی است.

رهبر انقلاب اسلامی در ابتدای سخنان خود با قدردانی از حضرات آیات مکارم‌شیرازی و سبحانی و دیگر علما و فضلای قم که اهتمام جدی برای برگزاری این کنگره و شکل‌دهی یک جریان علمی فراگیر در میان علمای جهان اسلام در خصوص مقابله با جریان تکفیری داشتند، گفتند: در بررسی این جریان خطرناک باید به این نکته توجه شود که موضوع اصلی، مقابله همه‌جانبه با جریان احیا شده تکفیری است که فراتر از گروه موسوم به داعش است و در واقع داعش یکی از فروع این شجره خبیثه است.

حضرت آیت‌ا...خامنه‌ای سپس به یک نکته غیرقابل انکار اشاره کردند و افزودند: جریان تکفیر و حکومت‌های پشتیبان آن کاملاً در جهت اهداف استکباری یعنی آمریکا و دولت‌های استعماری اروپایی و رژیم صهیونیستی حرکت می‌کنند و با ظاهری اسلامی، عملاً در خدمت آن‌ها هستند.

ایشان در ادامه به چند نمونه از شواهدی که نشانگر حرکت جریان تکفیری در جهت اهداف استکباری و در مقابله با دنیای اسلام است اشاره کردند.

رهبر انقلاب اسلامی منحرف کردن حرکت بیداری اسلامی را به عنوان اولین شاهد بیان و خاطرنشان کردند: بیداری اسلامی حرکتی ضدآمریکایی، ضد استبداد و ضد دست‌نشاندگان آمریکا بود اما جریان تکفیر این حرکت عظیم ضداستکباری را به جنگ خانگی و برادرکشی میان مسلمانان تبدیل کرد.

حضرت آیت‌ا...خامنه‌ای افزودند: خط مقدم مبارزه مسلمانان در این منطقه، فلسطین اشغالی بود اما جریان تکفیر این خط مقدم را تغییر داد و به داخل خیابان‌ها و شهرهای عراق، سوریه، پاکستان و لیبی کشاند و این، یکی از جنایت‌های فراموش نشدنی جریان تکفیر است.

ایشان منحرف کردن حرکت بیداری اسلامی را، خدمت به آمریکا، انگلیس و رژیم صهیونیستی و سرویس‌های جاسوسی آن‌ها دانستند و گفتند: شاهد دیگر برای نشان دادن حرکت این جریان در جهت اهداف استکباری این است که پشتیبانان جریان تکفیر، در مقابل رژیم صهیونیستی یک اخم هم نمی‌کنند و حتی با این رژیم برای مقابله با مسلمانان همکاری می‌کنند ولی برای ضربه زدن به کشورها و ملت‌های اسلامی، حضور فعال دارند.

حضرت آیت‌ا...خامنه‌ای، نابودی زیرساخت‌های ارزشمند کشورهای اسلامی به‌دست فتنه تکفیر را نمونه دیگری از خدمت این جریان به منافع دشمنان اسلام برشمردند و افزودند: یکی دیگر از اقدامات بسیار خبیثانه جریان تکفیر مخدوش کردن چهره اسلام رحمت و تعقل و منطق، با نشان دادن تصاویر جنایاتی هم‌چون زیر شمشیر نشاندن انسان‌های بی‌گناه و یا درآوردن قلب یک مسلمان و به دندان گرفتن آن، در مقابل دوربین و به نام اسلام، است.

ایشان یکی دیگر از شواهد خدمت جریان تکفیر به منافع استکبار را تنها گذاشتن محور مقاومت در جنگ ۵۰ روزه غزه دانستند و خاطرنشان کردند: یک شاهد دیگر، منحرف کردن شور و حماسه‌ای بود که بر اثر بیداری اسلامی در جوانان مسلمان به وجود آمد، که متأسفانه از آن برای کشتار مسلمانان بی‌گناه دیگر استفاده شد.

رهبر انقلاب اسلامی نمونه و شاهد دیگر را اقدام اخیر و مکرر هواپیماهای ترابری آمریکا در پرتاب تجهیزات جنگی برای گروه موسوم به داعش در عراق برشمردند و تأکید کردند: آمریکایی‌ها با وجود این اقدامات، در ظاهر مدعی تشکیل ائتلاف ضدداعش هستند که یک دروغ محض است زیرا هدف اصلی این ائتلاف زنده نگه داشتن فتنه جنگ و درگیری میان مسلمانان است که البته به اهداف خود نخواهند رسید.

حضرت آیت‌ا...خامنه‌ای سپس به وظایف بزرگ علمای جهان اسلام در شرایط کنونی اشاره کردند و افزودند: یکی از این وظایف ایجاد نهضتی علمی و منطقی و فراگیر از جانب علمای مذاهب اسلامی برای ریشه کن کردن جریان تکفیر است.

ایشان گفتند: این جریان با شعار دروغین سلف صالح وارد شده است و باید با زبان دین، علم و منطق، بیزاری سلف صالح را از این اقدامات نشان داد.

رهبر انقلاب اسلامی خاطرنشان کردند: باید با این نهضت علمی و منطقی، جوانان بی‌گناهی را که گرفتار این جریان خبیث شده‌اند، نجات داد و این وظیفه به عهده علما است.

حضرت آیت‌ا...خامنه‌ای نسبت به نقش سیاست‌های آمریکا، انگلیس و رژیم صهیونیستی در احیای جریان تکفیری را یکی دیگر از وظایف بزرگ علما در کشورهای اسلامی برشمردند و افزودند: سومین وظیفه مهم علما، اهتمام جدی به قضیه فلسطین و مسجدالاقصی و جلوگیری از مورد غفلت واقع شدن این موضوع اصلی دنیای اسلام است.

ایشان با اشاره به تصمیم اخیر کابینه رژیم صهیونیستی در اعلام یهودی بودن فلسطین اشغالی، گفتند: رژیم صهیونیستی به‌دنبال تصرف قدس و مسجدالاقصی و تضعیف هرچه بیش‌تر فلسطینی‌ها است. همه ملت‌های اسلامی و هم‌چنین علما باید از دولت‌های خود مسأله فلسطین را مطالبه و پیگیری کنند.

رهبر انقلاب اسلامی با اشاره به اقدام امام بزرگوار(ره)، در اعلام سیاست حمایت از فلسطین و دشمنی با رژیم صهیونیستی، تأکید کردند: ما خداوند را شاکریم که در جمهوری اسلامی ایران، دولت و ملت در قضیه حمایت از فلسطین و دشمنی با رژیم صهیونیستی، هم زبان هستند و در ۳۵ سال گذشته از مسیری که امام ترسیم کرده، منحرف نشده‌اند.

حضرت آیت‌ا...خامنه‌ای با تأکید بر این که ملت و جوانان ایران با کمال میل از مردم فلسطین حمایت می‌کنند و عاشق مبارزه با صهیونیست‌ها هستند، افزودند: جمهوری اسلامی ایران به لطف و فضل الهی اسیر محدودیت‌ها و اختلاف‌های مذهبی نشده است و همان گونه که به حزب‌ا... شیعه در لبنان کمک می‌کند، به حماس و جهاد اسلامی و دیگر گروه‌های اهل سنت در فلسطین نیز کمک می‌کند و به این کمک‌ها ادامه خواهد داد.

ایشان تقویت برادران فلسطینی در غزه را یک نمونه از کمک‌های جمهوری اسلامی ایران به مردم فلسطین برشمردند و تأکید کردند: همان گونه که قبلاً هم اعلام شد، کرانه باختری باید مسلح و آماده دفاع شود، و این کار قطعاً انجام خواهد شد.

رهبر انقلاب اسلامی قدرت و وضعیت دشمنان دنیای اسلام را به مراتب ضعیف‌تر از دوران‌های گذشته ارزیابی کردند و با اشاره به مشکلات سیاسی، اقتصادی و امنیتی کشورهای اروپایی و هم‌چنین مشکلات بیش‌تر و بدتر آمریکا در مسایل اخلاقی و سیاسی و به‌ویژه مالی و پولی و ضعف حیثیت ابرقدرتی آمریکا گفتند: رژیم صهیونیستی نیز نسبت به گذشته به شدت ضعیف شده است. این رژیم، همان رژیمی است که سال‌های قبل شعار از نیل تا فرات سر می‌داد اما اکنون در جنگ ۵۰ روزه غزه همه توان خود را به کار گرفت ولی نتوانست تونل‌های زیرزمینی حماس و جهاد اسلامی را نابود کند.

حضرت آیت‌ا...خامنه‌ای، مشکلات و ناکامی‌های دشمنان اسلام در منطقه به‌ویژه در عراق، سوریه و لبنان را نیز یادآور شدند و گفتند: یک نمونه دیگر از ضعف دشمن، قضیه هسته‌ای ایران است. آمریکا و کشورهای استعمارگر اروپایی دور هم جمع شدند تا جمهوری اسلامی ایران را در قضیه هسته‌ای به زانو درآورند اما نتوانستند و در آینده نیز نخواهند توانست.

پیش از سخنان رهبر معظم انقلاب اسلامی، حجت‌الاسلام علیزاده‌موسوی دبیر کنگره «جریان‌های افراطی و تکفیری از دیدگاه علمای اسلام» با ارایه گزارشی از روند برگزاری و فعالیت‌های این کنگره گفت: در جریان دو روز برگزاری این کنگره، کمیته‌های تخصصی و راهبردی، تبارشناسی و ریشه‌یابی جریان‌های تکفیری، مسایل سیاسی آن‌ها و هم‌چنین راه‌های برون‌رفت از مسأله تکفیر را مورد بحث و بررسی قرار دادند.

وی با اشاره به برگزاری پیش نشست‌های این کنگره در سوریه و پاکستان و ارایه بیش از ۷۰۰ مقاله به دبیرخانه کنگره افزود: در این کنگره ۳۱۵ نفر از علمای جهان اسلام حضور داشتند که ۱۴۴ مقاله انتخابی، در ۸ جلد و به زبان‌های فارسی و عربی منتشر شده است.

رامین شاهی
ramin.a.shahi@gmail.com

نظرگاه

عضو کمیسیون عمران

بخش قابل توجه‌ای از بودجه عمرانی کشور در سال ۹۳ محقق نشده است

عضو کمیسیون عمران مجلس با بیان این که شرایط سخت اقتصادی باعث شده تا در سال جاری دولت با کسری بودجه زیادی مواجه شود، گفت: علاوه بر مشکل تحریم، کاهش قیمت نفت فشار مضاعفی را بر اقتصاد کشور تحمیل کرده که این مسأله دولت را وادار به تخصیص بودجه در بخش‌های ضروری‌تر کرده است. به گزارش ایسنا، حمیدرضا پشنگ افزود: در حال حاضر دولت یازدهم با دو مشکل عمده تحریم و تورم دست به گریبان است که این مسأله به تحقق نیافتن بودجه‌های عمرانی نیز منجر شده است. نماینده مردم خاش، نصرت‌آباد، میرجاوه و کورین در مجلس با اشاره به این که کاهش قیمت نفت در سال جاری تمامی محاسبات دولت را بر هم زد، افزود: زمانی که بودجه سال ۹۳ بسته شد دولت متوسط قیمت هر بشکه نفت را حدود ۱۰۰ دلار پیش‌بینی کرده بود، اما در سال ۹۳ شاهد بودیم که این پیش‌بینی عملاً اشتباه از آب درآمد، چرا که قیمت نفت به پایین‌تر از بشکه‌ای ۱۰۰ دلار سقوط کرد. وی ادامه داد: نزول قیمت نفت تمام پیش‌بینی‌ها را با مشکل مواجه کرد و باعث شد کسری بودجه زیادی دامنگیر دولت شود. پشنگ با بیان این که تاکنون فقط بخش ناچیزی از بودجه عمرانی سال ۹۳ محقق شده است، گفت: شرایط سختی که در سال جاری به لحاظ کسری بودجه گریبان گیر دولت بوده، باعث شد در تخصیص اعتبارات اولویت بندی صورت گیرد و دولت پرداخت هزینه‌های جاری را در دستور کار قرار دهد. نماینده مردم خاش، نصرت‌آباد، میرجاوه در مجلس با بیان این که اقتصادهای وابسته به نفت همواره با مشکلاتی از این دست مواجه هستند، افزود: به هر حال تا زمانی که اقتصاد کشور به درآمدهای حاصل از نفت وابسته باشد مشکلات بودجه‌ای وجود دارد، البته دولت تمام تلاش خود را برای بهبود امور داشته اما تاکنون بخش قابل توجه‌ای از بودجه عمرانی کشور در سال ۹۳ محقق نشده است.

با مصوبه مجلس

شرکت‌ها و بانک‌های دولتی مکلف به واریز ۵۰ درصد سود به حساب درآمد عمومی هستند

مجلس مصوب کرد که حداقل ۵۰ درصد سود شرکت‌های دولتی و بانک‌ها به حساب درآمد عمومی واریز شود. به گزارش ایسنا، بر اساس این مصوبه، شرکت‌های دولتی که قسمتی از سهام آن‌ها متعلق به بخش غیردولتی است به تناسب میزان سهام مشول این پرداخت نمی‌شوند. هم‌چنین به موجب ماده «و» ماده ۳۷ طرح الحاق موادی به قانون تنظیم بخشی از مقررات مالی دولت که به تصویب مجلس رسید، معاونت برنامه‌ریزی و وزارت اقتصاد موظفند تا پایان تیر ماه هر سال شرکت‌های دولتی زیانده را که ادامه فعالیت آن‌ها به دلایل قانونی ضرورت دارد را به هیأت وزیران معرفی و در مورد سایر شرکت‌های زیانده با استفاده از اختیارات قانونی دولت نسبت به واگذاری سهام آن‌ها یا انحلال آن‌ها اقدام کند. هم‌چنین دستگاه‌های اجرایی به موجب ماده «ز» این قانون موظفند در ایجاد هر گونه تعهد و پرداخت وجه از محل اعتبارات عمومی اولویت واگذاری امور، وظایف، مدیریت و تصدی‌ها به بخش غیردولتی نسبت به هزینه مستقیم اعتبارات عمومی و اولویت شیوه پرداخت تسهیلات نظیر کمک‌های فنی و اعتباری و وجوه اداره شده اقدام کنند. ضمن این که نمایندگان ماده «ح» طرح الحاق مادی به قانون تنظیم بخشی از مقررات مالی دولت را بررسی نموده و با آن موافقت کردند که طی آن ایجاد و تحمیل هر گونه بار مالی مازاد بر ارقام مندرج در قوانین بودجه توسط دستگاه‌های اجرایی در موارد مختلف که از اعتبارات عمومی استفاده می‌شود ممنوع است و مسؤول اجرای این حکم بالاترین مقام دستگاه قضایی و یا مقامات مجاز و مدیران مالی مربوط هستند و تخلف از آن مشمول مجازات می‌شود. ضمن آن که نمایندگان مصوب کردند از مازاد درآمدهای استانی نسبت به ارقام مصوب که در سقف اعتبارات در قوانین بودجه سنواتی پیش‌بینی شده با اعلام خزانه داری کل کشور ۵۰ درصد درآمدهای استان‌های توسعه یافته و ۱۰۰ درصد مازاد درآمدهای سایر استان‌ها به خود همان استان به نسبت ۸۰ درصد تملک دارایی سرمایه‌ای و ۲۰ درصد اعتبارات هزینه‌ای اختصاص می‌یابد و مابقی اعتبارات توسعه یافته در اختیار معاونت برنامه‌ریزی و نظارت راهبردی قرار می‌گیرد تا در راستای تعادل بخشی و ارتقای شاخص توسعه‌یافتگی بین استان‌های توسعه نیافته توزیع می‌شود.

دادستان دیوان محاسبات

عضویت نعمت‌زاده در هیچ شرکت خصوصی اثبات و احراز نشد

دادستان دیوان محاسبات از پایان بررسی‌ها در خصوص عضویت نعمت‌زاده وزیر صنعت، معدن و تجارت در شرکت‌های خصوصی خبر داد و اعلام کرد: در شرایط کنونی عضویت نعمت‌زاده در هیچ یک از شرکت‌های خصوصی اثبات و احراز نشد و وی قبل از تصدی وزارت، به خروج و استعفا از هیأت‌مدیره شرکت‌های خصوصی اقدام کرده است. به گزارش خانه ملت، فیاض شجاعی در خصوص بررسی‌های صورت گرفته درباره عضویت نعمت‌زاده وزیر صنعت، معدن و تجارت در هیأت‌مدیره شرکت‌های خصوصی، اظهار داشت: ما از طرق مختلف از جمله از طریق واحدهای فنی و حسابرسی موضوع را مورد بررسی قرار دادیم و نتیجه بررسی واحدهای فنی حسابرسی ۲۶ آبان‌ماه طی نامه‌ای به احمد توکلی نماینده محترم مردم تهران که پیگیر موضوع بود، منعکس شد. وی ادامه داد: مضمون نامه بدین شرح است که اقدامات دیوان محاسبات درباره عضویت نعمت‌زاده وزیر صنعت، معدن و تجارت در مدیریت و عضویت تعدادی از شرکت‌های خصوصی، به این جمع‌بندی رسید که موردی دال بر عضویت در هیچ‌یک از شرکت‌های خصوصی احراز نشد. شجاعی خاطرنشان کرد: غیر از این مورد نیز از مسیر دیگری موضوع را بررسی کردیم به این صورت که به یکی از رؤسای شعب دادیاری مأموریت دادیم تا از طریق اداره کل ثبت شرکت‌ها و مؤسسات غیرتجاری سازمان ثبت اسناد و املاک کشور موضوع را بررسی کند. در این بررسی شرکت به شرکتی که مدنظر بود نعمت‌زاده در آن شرکت‌ها عضویت دارد، مورد رسیدگی قرار گرفت و مجدداً به همان نتیجه رسیدیم که در وضعیت فعلی عضویت ایشان در هیچ‌یک از شرکت‌های خصوصی احراز و تأیید نمی‌گردد. دادستان دیوان محاسبات کشور تأکید کرد: در نهایت جمع‌بندی دادستانی دیوان محاسبات بر این مقرر شد که مستند به بررسی‌های به‌عمل آمده از طریق واحدهای فنی و حسابرسی دیوان محاسبات و استعلام از مراجع ذی‌ربط از جمله اداره کل ثبت شرکت‌ها و مؤسسات غیرتجاری سازمان ثبت اسناد و املاک کشور در وضعیت فعلی عضویت نعمت‌زاده در هیچ‌یک از شرکت‌های خصوصی اثبات و احراز نمی‌شود و نعمت‌زاده قبل از تصدی وزارت صنعت، معدن و تجارت به خروج و استعفا از هیأت‌مدیره شرکت‌های خصوصی اقدام کرده است.

خضری هشدار داد

وجود روغن پالم در بستنی

عضو هیأت رییسه کمیسیون بهداشت و درمان مجلس از وجود روغن پالم در تولید بستنی‌ها خبر داد و گفت: این روغن دارای اسید چرب اشباع شده است و اسانس آن باعث گرفتگی عروق قلبی و مغزی شده و زمینه را برای سکته افزایش می‌دهد. رسول خضری با تأیید وجود روغن پالم در برخی از محصولات، افزود: هم‌چنان در تولید برخی محصولات هم‌چون بستنی از روغن پالم استفاده می‌شود. نماینده مردم سردشت و پیرانشهر در مجلس شورای اسلامی، ادامه داد: وزارت بهداشت حساسیت زیادی نسبت به وجود روغن پالم در محصولات لبنی به ویژه شیر داشت زیرا این محصول بیش‌تر مورد استفاده مردم قرار می‌گیرد و جزو مواد غذایی سالم و ایمن به شمار می‌رود که بعد از پیگیری‌های صورت گرفته این روغن از تولید محصول شیر حذف شد. این نماینده مردم در مجلس نهم، با یادآوری ورود روغن پالم از سال ۸۲ به کشور، تصریح کرد: کسانی که این روغن را وارد کرده ابعاد اقتصادی آن را نیز مدنظر قرار دادند و از این سال به بعد به جای آن که روغن سویا یا روغن ذرت را در جهت اشاعه تولید ملی استفاده کنند از روغن پالم استفاده کردند. وی با بیان این که روغن پالم سلامت مردم را به خطر می‌اندازد، تأکید کرد: این روغن دارای اسید چرب اشباع شده است و اسانسی که دارد باعث گرفتگی عروق قلبی و مغزی می‌شود و زمینه را برای سکته افزایش می‌دهد. خضری یادآور شد: از سویی دیگر بحث سرطان‌زایی اسیدهای چرب اشباع بسیار مطرح است زیرا همین عامل منجر به شیوع سرطان‌های مختلف بین افراد می‌شود البته ناگفته نماند که وزیر بهداشت، درمان و آموزش پزشکی نسبت به جمع‌آوری روغن پالم در محصولات لبنی جسورانه عمل کرد اما برای از بین بردن کامل این روغن از محصولات دیگر نیاز به طی کردن زمان است. عضو هیأت رییسه کمیسیون بهداشت و درمان مجلس شورای اسلامی، گفت: البته مجلس هم‌چنان از وزارت بهداشت، درمان و آموزش پزشکی انتظار دارد تا جدی‌تر در این زمینه ورود پیدا کرده تا این معضل نیز به نفع سلامت مردم رفع شود.

رییس کمیسیون صنایع و معادن مجلس

مالیات پیمانکاران باید بر اساس لیست ارایه شده آن‌ها محاسبه شود

رییس کمیسیون صنایع و معادن مجلس با بیان این که مالیات پیمانکاران باید بر اساس لیست ارایه شده آن‌ها محاسبه شود، گفت: این موضوع در کارگروه موضوع ماده ۷۶ بررسی و جمع‌بندی آن نیز اجرا بر اساس مر قانون بود.

به گزارش خانه ملت، رضا رحمانی در تشریح جزییات نشست شورای گفت‌وگوی دولت و بخش خصوصی، گفت: یکی از موارد مطروحه در جلسه مذکور، مربوط به بحث اخذ مالیات از پیمانکاران بر اساس لیست ارایه شده بود، در گذشته و در ماده ۱۱ قانون رفع برخی از موانع تولید، مصوب شد که لیست ارایه شده از سوی پیمانکاران پذیرفته شود، اما این قانون اجرایی نشد.

نماینده مردم تبریز، آذرشهر و اسکو در مجلس شورای اسلامی افزود: این موضوع در کارگروه موضوع ماده ۷۶ بررسی و جمع‌بندی آن نیز اجرا بر اساس مر قانون بود، البته قانون‌گذار موظف به تفسیر ابهامات است و در نهایت هم مقرر شد که همان لیست ارایه شده از سوی پیمانکاران پذیرفته شود.

وی ادامه داد: مورد دیگر مربوط به حضور استاندار اصفهان و ارایه گزارش عملکرد شورای گفت‌وگوی این استان در جلسه بود که استاندار اصفهان عملکرد سازنده آن شورا را ارایه کرد و با این گزارش به خوبی نشان داد که می‌توان در همه استان‌های کشور با همکاری بخش خصوصی، تعاونی و همراهی نمایندگان ۳ قوه، بسیاری از تصمیمات را در داخل استان‌ها اتخاذ و مشکلات را با ارایه راهکارهای محلی برطرف کرد.

عضو ناظر مجلس در شورای گفت‌وگوی دولت و بخش خصوصی در این زمینه توضیح داد: شورای اصفهان از زمان تأسیس تاکنون ۲۸۶ مصوبه داشته که برای ۱۷۴ مورد آن در استان اتخاذ تصمیم شده و باقی مانده نیز در سطح ملی پیگیری می‌شود، بدین‌وسیله بخش مهمی از مشکلات فعالان استان حل شده است.

نماینده مردم تبریز، آذرشهر و اسکو در مجلس افزود: هم‌چنین در این جلسه مقرر شد که در قانون بهبود مستمر فضای کسب و کار، کلمه کشاورزی که بعداً به مجموعه اتاق افزوده شده، لحاظ شود و نتیجه این تصمیم، اقدام مثبتی به شمار می‌رود.

عضو هیأت رییسه کمیسیون عمران مجلس

طلسم آزادراه تهران - شمال با حضور پیمانکار داخلی شکسته می‌شود

عضو هیأت رییسه کمیسیون عمران مجلس با بیان این که در حال حاضر تکمیل آزادراه تهران- شمال به یک سناریوی پیچیده تبدیل شده است، گفت: حضور پیمانکار داخلی می‌تواند نقش مهمی در شکستن طلسم آزادراه تهران- شمال داشته باشد.

علی‌نعمت چهاردولی گفت: باید اعتراف کرد که تاکنون برای تکمیل و بهره‌برداری از پروژه آزاد راه تهران - شمال عزمی جدی دیده نشده و اگر هم در یک مقاطع زمانی به صورت ناقص پیشرفت‌های فیزیکی در برخی قطعات آن رخ داده به دلیل فشار اذهان عمومی بر مسؤولان وقت بوده است.

نماینده مردم ملایر در مجلس شورای اسلامی حضور وزیر سابق راه و ترابری را در مدیریت بنیاد مستضعفان مثبت ارزیابی کرد و گفت: سعیدی کیا زمانی وزیر راه و ترابری بوده‌اند و تجارب ارزشمندی در این بخش نیز دارد. از طرف دیگر هماهنگی و تعامل مطلوبی با وزیر فعلی راه و شهرسازی یعنی آخوندی دارد و حضور این دو را برای تکمیل آزاد راه تهران- شمال باید به فال نیک گرفت.

چهاردولی ضمن انتقاد از عملکرد مقطعی و بی‌نتیجه مسؤولان گذشته در ساخت پروژه مذکور، خاطرنشان کرد: در این چندسال اخیر این پروژه ملی به دست کسانی که شایستگی و توان انجام آن را نداشتند واگذار شد. از سوی دیگر اعتبار مورد نیاز نیز برای تکمیل این پروژه تخصیص نیافته است.

نماینده مردم ملایر در مجلس شورای اسلامی با تأکید بر این که اگر پیمانکاران پروژه حمایت و اعتبارات لازم به آن پرداخت نشود، ادامه کار باز هم با مشکل مواجه خواهد شد، یاد آور شد: بنیاد مستضعفان نقشی کلیدی در روند تکمیل پروژه دارد و تجربه کافی در این حوزه را نیز دارد بنابراین باید با تزریق به موقع سرمایه از بلاتکلیفی و راکد شدن این پروژه عمرانی ملی جلوگیری کند.

پورابراهیمی تأکید کرد

پایان سال مناسب‌ترین زمان برای بازنگری نرخ سود بانک‌ها

عضو ناظر مجلس در شورای پول و اعتبار با بیان این که پایان سال، زمان مناسبی برای بازنگری در نرخ‌های سود بانکی است، گفت: باید به این نکته توجه داشت برای کاهش سود، باید منتظر ثبات در حوزه اقتصاد بود و نمی‌توان با هر کاهش و افزایش تورمی، نرخ سود بانکی را تغییر داد.

محمدرضا پورابراهیمی گفت: یکی از عوامل مهم در تصمیمات اقتصادی، بحث نرخ تأمین مالی در اقتصاد کشور بوده که منظور از نرخ تأمین مالی، همان سود وام‌های پرداختی از سوی بانک‌ها است.

نماینده مردم کرمان و راور در مجلس شورای اسلامی افزود: سود تسهیلات بانکی به این دلیل تأثیرگذار است که به تأمین مالی بنگاه‌های اقتصادی تبدیل می‌شود و هرچه نرخ آن افزایش یابد توان بنگاه‌ها برای سودآوری کم‌تر خواهد شد، پس این شیوه در دنیا به عنوان یک نگاه تخصصی مطرح بوده و ما باید به دنبال کاهش نرخ وام‌های بانکی باشیم.

وی با بیان این که نرخ سود تسهیلات در کشورهای توسعه یافته هم تک رقمی است، تصریح کرد: تعیین نرخ سود در کشور ما تاحدی متأثر از تورم بوده که باعث می‌شود نرخ سود سپرده، بر اساس میزان تورم تعیین شود.

عضو کمیسیون اقتصادی مجلس بیان کرد: اگر سود بانکی کم‌تر از نرخ تورم باشد شاهد حضور منابع در بازارهای دلالی خواهیم بود، لذا با توجه به کاهش تورم باید شرایط مناسبی را برای اقتصاد مهیا کرد.

وی ادامه داد: زمانی که نرخ تورم در نقطه‌ای پایین به ثبات رسید می‌توان نسبت به تغییر سود سپرده‌ها اقدام کرد، همان‌طور که دلیل افزایش سودهای بانکی در گذشته، رشد تورم بود.

عضو ناظر مجلس در شورای پول و اعتبار گفت: با کاهش سود سپرده، نرخ سود وام هم کاهش می‌یابد که ثمره آن، توجیه اقتصادی برای تولید است و بنده هم به عنوان عضو شورای پول و اعتبار خواهان کاهش سودهای بانکی، با توجه به مدیریت بخش تورم اقتصاد کشور هستم.

نماینده مردم کرمان و راور در مجلس افزود: البته موضوع حایز اهمیت این که برای کاهش سود، باید منتظر ثبات در حوزه اقتصاد بود و نمی‌توان با هر کاهش و افزایش تورمی، نرخ سود بانکی را تغییر داد و فکر می‌کنم که پایان سال، زمان مناسبی برای بازنگری در نرخ‌ها باشد.

نایب‌رییس مجلس شورای اسلامی

سازمان تحریم علیه ایران آسیب دیده است

نایب‌رییس مجلس شورای اسلامی آرامش و امنیت بیش‌تر جامعه جهانی را مرهون شکست توطئه‌های آمریکا در جهان دانست و با اشاره به سخنان وزیر امور خارجه آمریکا مبنی بر برجای ماندن تحریم‌ها علیه ایران، تصریح کرد: دنیا می‌داند تحریم‌ها سرجای خود باقی نمانده است و سازمان تحریم علیه ایران به شدت آسیب دیده است.

به گزارش خانه ملت، محمدحسن ابوترابی‌فرد در نطق پیش از دستور خود در جلسه علنی روز سه‌شنبه مجلس شورای اسلامی گفت: نکته دیگری که از مذاکرات اخیر می‌توان فرا گرفت، این است که به معنای واقعی کلمه و به دلایل گوناگون آمریکا قابل اعتماد نیست. من از شما همکاران عزیز و مردم آزاده جهان و دول مستقل سؤال می‌کنم، چگونه می‌توان به دولتمردانی که منافع ملی دولت آمریکا را قربانی منافع نامشروع رژیم صهیونیستی می‌نمایند، اعتماد کرد؟ چگونه دولتمردانی که که منافع ملت‌های جهان را قربانی منافع نامشروع مشتی صهیونیست نموده‌اند، می‌توان اعتماد کرد؟

وی افزود: ما اولاً به ملت خویش اعتماد داریم، ثانیاً به امدادهای خدای سبحان و دعای مستجاب حضرت ولیعصر(عج) اعتماد داریم و به ملت‌های آزاده‌خواه جهان، دول مستقل جهان و ملت‌های هوشمند منطقه اعتماد داریم و با اعتماد به این سرمایه‌های بزرگ، نقشه راه پیش‌روی خود را تعریف و با قدرت در این راه قدم برمی‌داریم.

نایب‌رییس اول مجلس شورای اسلامی تصریح کرد: باید نکته‌ای در خصوص برخی از سخنان هتاکانه وزیر امور خارجه آمریکا ذکر کرد. این که وزیر امور خارجه آمریکا در مصاحبه خود اظهار می‌دارد تحریم‌ها سرجای خود مانده‌اند و ایران به توافق ژنو متعهد است، این سخن جایگاه و شخصیت منطقی و هوشمندانه دولت، ملت و مسؤولان ایران را تبیین می‌کند و زیاده‌خواهی و گستاخی دولتمردان آمریکایی را فراروی هوشمندان تعریف و تبیین می‌کند.

وی بیان کرد: دنیا می‌داند تحریم‌ها سرجای خود باقی نمانده است، ایستادگی ملت ایران شما را وادار کرد که برای برون‌رفت از تنگنایی که خلق کرده‌اید، راهی جز مذاکره پیش‌روی خود نبینید و با قبول ایران هسته‌ای در پای میز مذاکره نشستید. کدام هوشمندی است که این واقعیت را نبیند و به او اذعان نکند؟

ابوترابی‌فرد ادامه داد: کدام هوشمندی است که به این واقعیت اعتراف نکند که به دلایل متعدد از جمله عدم ظرفیت جامعه جهانی، عدم اقتدار فراگیر شما در پیش‌برد اهداف نامشروع تعریف شده، سازمان تحریم به شدت آسیب دیده است؟

نایب‌رییس اول مجلس شورای اسلامی خطاب به دولتمردان آمریکایی گفت: شما نمی‌توانید تحریم را ادامه دهید. شما قادر به انجام این هدف نامشروع خود نیستید، زیرا واقعیت‌های اروپا و واقعیت‌های آسیا این حقیقت را نشان می‌دهد و دنیا شاهد است که امروز جامعه جهانی از احساس آرامش و اعتماد بالاتری برخوردار است.

وی با بیان این که این سخن جان کری، سخن درستی است و جامعه جهانی احساس آرامش و امنیت بیش‌تری دارد، توضیح داد: این آرامش و امنیت بیش‌تر به دلیل کاهش نفوذ آمریکا در منطقه و جهان است؛ به دلیل شکست آمریکا و رژیم صهیونیستی در جنگ نابرابر غزه است. به دلیل شکست توطئه‌های آمریکا در سوریه و عراق، به دلیل شکست اهداف نامشروع آمریکا در اروپا، آفریقا و آسیا است.

ابوترابی‌فرد گفت: امیدوارم در آینده شاهد ارتقای سطح امنیت جامعه جهانی با افول روزافزون قدرت سیاه آمریکا باشیم.

نایب رییس مجلس شورای اسلامی با اشاره به فعالیت تیم مذاکره کننده هسته‌ای ابراز امیدواری کرد که این حرکت در چارچوب تعریف شده از سوی رهبری معظم انقلاب اسلامی در ماه‌های پیش‌رو ادامه پیدا کند و ادامه داد: باید گام‌های بلند و استوار در راه حراست از منافع ملی و پاسداری از حقوق مشروع ملت بزرگ ایران در داشتن دانش هسته‌ای و فن‌آوری هسته‌ای برای اهداف صلح‌آمیز تعریف‌شده، برداشته شود.

نایب‌رییس مجلس شورای اسلامی گفت: به درس‌هایی که می‌توان از مذاکرات یک‌سال گذشته آموخت اشاره‌ای خواهم داشت: نخست می‌توان از رفتار سیاسی و اجتماعی ملت بزرگ ایران در طول چند سال اخیر و در اوج اعمال سیاست‌های خصمانه آمریکا و متحدان علیه ملت بزرگ ایران می‌توان آموخت آن است که ملت ایران با ایستادگی و مقاومت با خلق حماسه سیاسی ۲۴ خرداد ۹۲ و مشارکت تحصین‌آمیز در اوج تنگناهای سیاسی و اقتصادی و تعیین سرنوشت سیاسی خود این حقیقت را برای مسؤولان و دولتمردان تبیین نمودند که کلیه مطالبات مردم ایران حفظ اقتدار و عزت ملی با ایستادگی مسؤولان در حراست از منافع ملی این ملت بزرگ است.

وی تصریح کرد: امیدوارم با توجه به این اصل محوری و کلیدی در همه حوزه‌ها و در مذاکرات هسته‌ای با ۱+۵ قدم‌های مطمئن و استوار برداریم. دوم این که وحدت ملی بزرگ‌ترین سرمایه اجتماعی ما است. پیگیری سیاست‌های معطوف به انسجام ملی از مهم‌ترین استراتژی‌های اداره کشور در شرایط فعلی است. تردیدی نداریم مهم‌ترین عامل اقتدار نمایندگان ملت ایران در گفت‌وگو با ۱+۵ این اقتدار برآمده از وحدت و انسجام ملی ما است.

ابوترابی‌فرد افزود: باید دولتمردان خصوصاً متولیان مدیریت مذاکرات پیش‌رو توجه به نخبگان سیاسی، نخبگان علمی، توجه اقناع و همفکری و مشاورت مستمر با آنان را در دستور کار خود قرار دهند. با این ارتباط منطقی و علمی با نهاد قانونگذاری، با مجامع علمی، با کمیسیون‌های تخصصی ذی‌ربط مجلس، با مجموعه نخبگان کشور می‌توان نقشه راه را درست تعریف کرد و با پشتوانه ملی گام‌های بلند و استوار برداشت.

نماینده مردم تهران در مجلس نهم افزود: واقعیت مذاکرات یک‌سال گذشته بیانگر این حقیقت است که تنها ادبیات حاکم بر محاورات و گفت‌وگوهای دولت‌های بزرگ، ادبیات قدرت است. ملتی می‌تواند از منافع خویش در برابر نظام حاکم بر جهان دفاع کند که از قدرت بالاتری برخوردار باشد. امروز تنها با زبان قدرت با آمریکا و متحدان آن می‌توان سخن گفت و باید برای افزای اقتدار ملی در حوزه‌های اقتصادی، سیاسی و فرهنگی از تمام ظرفیت درون نظام بهره گرفت.

وی گفت: آن‌چه که بر اقتدار ملت ایران می‌افزاید و راه را برای پاسداری از منافع ملی آنان همواره می‌کند، افزایش اقتدار ملی است و مسیر این حرکت را بهره‌گیری بایسته و شایسته از ظرفیت‌های بالقوه و بالفعل متراکم در درون نظام می‌توان پیمود. مدیران کشور، مسؤولان اجرایی اقتدار ملی را با نگاه به بیرون جستجو نکنند، اقتدار ملی را با نگاه به ظرفیت‌های ملی می‌توان به دست آورد. اقتدار ملی را با استفاده شایسته از ظرفیت‌های والای رهبری مقتدر حکیم نظام می‌توان به دست آورد. اقتدار ملی را در ارتباط شایسته با ملت ایران و تحکیم پیوند دولت و ملت می‌توان جستجو کرد.

رییس کمیسیون آموزش

به فرهادی رأی می‌دهیم

رییس کمیسیون آموزش و تحقیقات مجلس شورای اسلامی گفت: مجلس باور دارد که باید با دولت تعامل داشته باشد و به دولت کمک کند که موفق شود و شرایط داخلی کشور و بین‌الملل ایجاب می‌کند که مجلس و دولت در تعامل کار را با هم جلو ببرند.

محمدمهدی زاهدی درباره معرفی فرهادی برای وزارت علوم اظهار کرد: علی‌رغم این که ضعف‌هایی وجود دارد، اما ایشان دارای تجربه مدیریتی مناسبی است.

وی افزود: روز یکشنبه فرهادی در کمیسیون آموزش حضور یافته و اعضای کمیسیون دغدغه‌های اصلی خود را مطرح کردند و بیان شد در صورتی که ایشان پاسخگوی این دغدغه‌ها بوده و برای رفع مشکلات ایجاد شده طی چند ماه اخیر که منجر به استیضاح شد، تلاش کنند، آمادگی داریم که به ایشان رأی بدهیم. فرهادی نیز پذیرفتند. ما ایشان را فردی متدین می‌دانیم و اعتماد کرده‌ایم که رأی بدهیم.

وی گفت: بعد از برگزاری جلسه نیز نظر کمیسیون آموزش و تحقیقات را به سایر نمایندگان مجلس اعلام کردیم که با فرهادی مشکلی نداریم و امیدواریم روز چهارشنبه ایشان رأی خیلی خوبی از مجلس بگیرد.

کوچه ملت

باهنر در پاسخ به فارس مطرح کرد

کسری ۸۰۰ میلیارد تومانی یارانه نقدی در هر ماه

محمدرضا باهنر با اشاره به کسری بودجه ماهانه ۷۰۰ تا ۸۰۰ میلیارد تومانی دولت در پرداخت یارانه نقدی گفت: برای جبران این کسری ۳ راهکار متصور است که منطقی‌ترین آن‌ها حذف ثروتمندان است.

به گزارش فارس، محمدرضا باهنر در جریان یک نشست خبری در پاسخ به پرسشی درباره تصمیم دولت برای پرداخت یارانه نقدی به همه متقاضیان در سال آینده گفت: موضع مجلس از اول معلوم بود و از ابتدا هم گفتیم که موضع ما هدفمندی یارانه است نه بحث پرداخت مساوی یارانه به همه شهروندان. وی تأکید کرد: ما می‌گفتیم این یارانه عظیم که اغلب آن به بخش‌های خاصی داده می‌شود باید هدفمند شود و محرومان به جای ثروتمندان از آن بهره‌مند شوند. عضو هیأت رییسه مجلس ادامه داد: ما در جریان تصویب قانون سهم ۵۰، ۳۰ و ۲۰ درصدی برای پرداخت نقدی، صنایع و مصارف دولت در نظر گرفتیم که متأسفانه از ابتدا انحراف پیدا کرد و در نظر گرفته نشد تا جایی که پرداخت یارانه مستقیم از کل درآمد هدفمندی یارانه‌ها بیش‌تر شد و به کسری خوردیم.

وی با بیان این که به دولت روحانی هم گفتیم که این روند را نمی‌توان ادامه داد و مقدمات لازم را برای ایشان فراهم کردیم، ادامه داد: در حال حاضر لااقل تا ۳ ماه گذشته که من اطلاع دارم هر ماه ۷۰۰ تا ۸۰۰ میلیارد تومان کسری در پرداخت یارانه‌ها داشتیم و یارانه پرداختی به این میزان از درآمدهای هدفمندی بیش‌تر بوده است.

باهنر با تأکید بر این که تنها ۳ راه‌حل برای رسیدن به تعادل در پرداخت یارانه و جبران کسری داریم، گفت: راه اول آن است که هزینه‌ها کم شود که خود شامل دو راهکار است که یکی از آن‌ها حذف تعدادی از ثروتمندان و دیگری کم کردن از پرداختی به کل مردم است.

وی افزود: ما با کم کردن پرداختی به کل مردم موافق نیستیم و معتقدیم بر اساس منطق ثروتمندان و افراد غیرنیازمند باید از لیست یارانه بگیرها حذف شوند.

عضو هیأت رییسه مجلس اضافه کرد: راهکار دوم بالا رفتن قیمت فرآورده بدون بالا بردن میزان یارانه‌های پرداختی است و راه‌حل سوم هم آوردن پول از جاهای غیرمعمول مانند بانک مرکزی و بنگاه‌های اقتصادی و ناتوان‌سازی آن‌هاست که ما تصور می‌کنیم حذف تعدادی از افراد اگرچه سخت است اما ممکن است و به قدری اراده و شجاعت نیاز دارد. وی اظهار داشت: جهانگیری معاون اول رییس‌جمهور جایی گفته بودند ما می‌توانیم بعضی پولدارها را حذف کنیم اما چون همه را نمی‌توانیم شناسایی کنیم افراد حذف شده اعتراض می‌کنند که باید بگوییم این یکی از سختی‌های کار است اما وقتی می‌گوییم کار سخت است یعنی می‌شود آن را انجام داد کما این که شروع فرایند هدفمندی یارانه‌ها هم بسیار سخت و دشوار بود اما دولت نهم و دهم اراده کرد و آن را انجام داد. وی در پاسخ به پرسش دیگری درباره تأثیر کاهش قیمت نفت و قیمت نفت ۷۰ دلاری در نظر گرفته شده برای بودجه ۹۴ بر کسری بودجه دولت گفت: کاهش فروش نفت و کاهش قیمت نفت خسارت‌هایی وارد می‌کند اما در عین‌حال زمین‌های برای حرکت به سوی اقتصاد مقاومتی و تاب آور کردن اقتصاد است. باهنر افزود: اگر قیمت نفت در سال آینده ۷۰ دلار باشد که انشاا... چنین نخواهد شد و آن را بالا می‌بریم کسری بودجه ایجاد خواهد شد و برای جبران آن یا باید هزینه دولت را بر خلاف ۸-۷ سال گذشته که به شدت افزایش پیدا می‌کرد کاهش دهیم یا راهکارهای دیگر برای درآمدزایی پیدا کنیم. باهنر با بیان این که خیلی از طرح‌های عمرانی را می‌توان با شرایط خاص به بخش خصوصی واگذار کرد، گفت: در مورد سهام عدالت هم شرایط به گونه‌ای است که دولت طلبکار است و به صاحبان سهام عدالت هم چیزی نمی‌رسد اما می‌توان تدابیری را عملیاتی کرد که هم دولت پول سهام را بگیرد و هم سهامداران بهره‌مند شوند. بسیاری از این کارها اجرایی است اما سخت است و هم مقدمات و آماده‌سازی نیاز دارد و هم شجاعت می‌خواهد. وی در ادامه اظهار داشت: ما موضوع خوراک پتروشیمی‌ها را به کمیسیون برنامه و بودجه برگردانیدیم اما در بعضی تکانه‌ها ناچار از گرفتن تصمیمات سخت هستیم. عضو هیأت رییسه مجلس با اشاره به منابع گازی مشترک بین ایران و قطر و برداشت چندین برابری قطر از این منابع گفت: ممکن است ما بگوییم حتی یک مترمکعب گاز را هم زیر قیمت واقعی نمی‌فروشیم اما ممکن است مجبور شویم برای داشتن مشتری تخفیفات ویژه بدهیم و به همین دلیل باید نقطه تعادلی را در این میان پیدا کنیم. وی افزود: یا به عنوان مثال عراق به سرعت ظرفیت تولید نفت خام خود را از میادین مشترک و غیرمشترک با ما با قیمت‌های بالای رانتی و یارانه‌ای در قالب بای‌بک افزایش می‌دهد و ما در رقابت با آن‌ها نمی‌توانیم متوقف شویم. باهنر تأکید کرد: ما در خصوص پتروشیمی باید یک سبد سیاستی داشته باشیم چنان‌چه اگر تحریم‌های نفتی ادامه یابد باید بتوانیم به عنوان یک نقطه اتکا در صنایع پتروشیمی جهش ایجاد کنیم و به همین دلیل به تصمیمات شجاعانه نیاز داریم. وی تصریح کرد: برنامه‌ریزان اقتصادی کشور مجلس و دولت هستند و اگر خدای ناکرده با دیده تردید به آن‌ها نگریسته شود با مشکل مواجه می‌شویم. وی گفت: یکی از ایرادات ما این است از کسانی که کار می‌کنند ایراد می‌گیریم اما به کسی که کار نمی‌کند کاری نداریم، موضع مسؤولانه این است که افراد منافع ملی و مردم را در کلان مسأله تأمین کنند ولو این که به عزل آن‌ها منجر شود. وی تأکید کرد: قیمت گاز پتروشیمی‌ها نباید گرانتر از قطر و عربستان باشد وگرنه آن‌ها مشتری‌های ما را جذب خواهند کرد.

چرتکه

سخنگوی دولت

یارانه نقدی بدون تغییر سال آینده هم پرداخت می‌شود

به گزارش مناقصه‌مزایده به نقل از سازمان هدفمندی یارانه‌ها، محمدباقر نوبخت سخنگوی دولت گفت: یارانه نقدی بدون تغییر (همان رقم ۴۵۵۰۰ تومان ماهانه هر نفر) در سال آینده پرداخت می‌شود. وی افزود: در لایحه بودجه ۹۴ برای حمایت از مسکن جوانان طرحی در نظر گرفته می‌شود و از خانه‌دار شدن جوانان حمایت می‌شود. سخنگوی دولت هم‌چنین گفت: برای تأمین کادر درمانی بیمارستان‌های تازه تأسیس شده نیز ارقامی در لایحه بودجه پیش‌بینی خواهد شد.

معاون نعمت‌زاده

آینده مشارکت خودروسازان خارجی با تمدید مذاکرات هسته‌ای

معاون وزیر صنعت، معدن و تجارت با تشریح جزییات دستورالعمل تولید خودروهای برقی و هیبریدی، گفت: با وجود تمدید مذاکرات هسته‌ای، خودروسازان مطرح دنیا هفته آینده به ایران خواهند آمد و مقدمات همکاری خودروسازان داخلی و خارجی فراهم خواهد شد. به گزارش مهر، محسن صالحی‌نیا در حاشیه دوره آموزشی وزارت صنعت، معدن و تجارت و در جمع خبرنگاران در خصوص جزییات دستورالعمل حمایتی وزارت صنعت برای تولید خودروهای هیبریدی و برقی، گفت: کشورهای مختلفی از جمله آمریکا، ژاپن و آلمان در رابطه با تولید خودروهای برقی و هیبریدی مورد بررسی قرار گرفتند. بر این اساس، برخی از آن‌ها با پرداخت یارانه مستقیم به مصرف‌کننده که برای گران بودن خودرو، حذف مالیات و عوارض سالانه، تخفیف در سود بازرگانی و تعرفه واردات از تولیدکنندگان خود حمایت می‌کنند. معاون وزیر صنعت، معدن و تجارت افزود: ورود به محدوده طرح ترافیک به صورت رایگان، استفاده از پارکینگ‌های عمومی، دایر ساختن سیستم‌های برق‌رسانی به نرخ خانگی و در ساعات غیر از پیک بار مصرف برق از تولیدکنندگان و مصرف‌کنندگان خودروهای برقی و هیبریدی حمایت می‌کنند.

وی تصریح کرد: بررسی‌ها نشان می‌دهد برخی کشورها سیستم‌های باطری این خودروها را به صورت رایگان تعویض کرده و خدمات مناسبی را نیز به مشتریان خود ارایه می‌دهند.

توافق جدید برقی زنگنه و چیت‌چیان

مزایده گاز مشعل‌ها آغاز شد

یک مقام مسؤول با تشریح جزییات مزایده جمع‌آوری و فروش گازهای مشعل به بخش خصوصی از توافق وزرای نفت و نیرو برای سوآپ برق خبر داد و اعلام کرد: متوسط قیمت فروش گازهای مشعل به سرمایه‌گذاران بخش خصوصی حدود ۳ سنت (معادل ۱۰۰ تومان با قیمت فعلی دلار آزاد) است.

به گزارش مهر، علی کاردر در نشستی خبری در جمع خبرنگاران در تشریح جزییات برگزاری مزایده عمومی فروش گازهای مشعل، گفت: در شرایط فعلی بخشی از گاز کشور در مشعل تأسیسات نفتی در میادین خشکی و به ویژه آب‌های خلیج‌فارس در حال سوختن است.

معاون سرمایه‌گذاری شرکت ملی نفت ایران با اعلام این‌که به منظور شتاب در اجرای طرح‌های NGL و جمع‌آوری گازهای همراه نفت، طرح مزایده گاز مشعل در دستور کار قرار گرفته است، تصریح کرد: بر این اساس قرار است گازهای همراه که در مشعل فازهای پارس جنوبی و یا میادین نفتی در خلیج‌فارس می‌سوزد از طریق مزایده واگذار شود. این مقام مسؤول با تأکید بر این‌که در این مزایده نرخ پایه تعیین شده و از ابتدا مقادیر و مشخصات و تمامی جزییات قراردادی و قیمتی را به متقاضیان اعلام شده است، اظهار داشت: مطابق با برآوردهای انجام گرفته بیش‌ترین شکل سرمایه‌گذاری در این طرح خرید گاز با هدف تبدیل به برق خواهد بود، زیرا تولید واحدهای کوچک NGL و GTL گران‌تر خواهد بود.

وی با یادآوری این‌که در شرایط فعلی زمینه بیش‌تری برای تولید و فروش برق در داخل و کشورهای همسایه وجود دارد، تبیین کرد: بخشی از این گازها ترش هستند و نیاز به عملیات شیرین‌سازی دارند ضمن آن‌که هم اکنون اکنون در جهان صنعتی موتورهایی برای تبدیل گاز ترش به برق وجود دارد که سرمایه‌گذاران می‌توانند از آن‌ها نیز استفاده کنند. کاردر با بیان این‌که اجرای این پروژه‌ها در یک دوره یک‌ساله در نظر گرفته شده است، تبیین کرد: مطابق با برنامه زمان‌بندی تعیین شده تا ۲۰ اسفند ماه ۹۳ قراردادها نهایی می‌شود و سرمایه‌گذاران تا پایان سال ۹۴ فرصت دارند مراحل اجرا را انجام دهند و تا سال ۹۵ نیز تحویل گاز و تبدیل آن به محصولات دیگر آغاز شود. معاون سرمایه‌گذاری شرکت ملی نفت ایران با بیان این که وزارت نفت دخالتی در اجرای پروژه‌ها نخواهد کرد و یک مشارکت ۱۰۰ درصدی بخش خصوصی را در این زمینه شاهد خواهیم بود، تأکید کرد: بر اساس برآوردهای اقتصادی نرخ بازگشت سرمایه در این پروژه‌ها ۲۳ تا ۲۵ درصد پیش‌بینی شده است. وی با اعلام این‌که با اجرای این پروژه امکان سوآپ برق از طریق جمع‌آوری گازهای همراه به برق توسط بخش خصوصی وجود دارد، گفت: در نشست مشترک زنگنه و چیت‌چیان وزرای نفت و نیرو در مورد جزییات خرید برق و دیگر موارد موجود در این طرح توافق انجام گرفته و وزارت نیرو قول همکاری کامل برای اجرای آن را داده است. کاردر میانگین قیمت فروش گازهای مشعل به سرمایه‌گذاران را ۱,۷۵ تا ۲,۴ سنت و به‌طور میانگین ۳ سنت عنوان کرد و اظهار داشت: این رقم متناسب با نوع گاز ترش و شیرین و قرار گرفتن در مناطق خشکی و فلات قاره متفاوت خواهد بود. به گفته این مقام مسؤول در واقع این رقم پایین، نوعی تشویق برای سرمایه‌گذاران است و چنان‌چه وزارت نیرو نیز برق را ۶ تا ۷ سنت بخرد، بازگشت سرمایه خیره کننده‌ای برای سرمایه‌گذار به همراه دارد. معاون سرمایه‌گذاری شرکت ملی نفت تعداد میدان‌های دارای مشعل و حاضر در این پروژه را ۵۰ میدان افزون بر میدان پارس جنوبی و فازهایش اعلام کرد و افزود: مقدار گازی که در این پروژه در نظر گرفته شده، حدود ۷۰ درصد گازی است که در مشعل‌ها سوخته می‌شود و در مجموع روزانه ۲۰ میلیون مترمکعب گاز را شامل می‌شود که معادل یک فاز پارس جنوبی خواهد بود.

شرکت ملی نفت ایران در طرح مزایده گازهای مشعل، مقادیر خرید و فروش گاز و برق از سوی فروشنده و خریدار تضمین کرده است و وزارت نفت در مقابل سرمایه‌گذاران و آن‌ها در مقابل وزارت نفت متعهد خواهند بود.

تحول بزرگ در آزادراه تهران – شمال

پیمانکار ایرانی جای چینی‌ها را می‌گیرد؟

پس از بازدید مقامات دولت یازدهم از محل پروژه آزادراه تهران – شمال به نظر می‌رسد بناست پس از سال‌ها این بار پیمانکاران ایرانی تکمیل پروژه تاریخی تهران – شمال را در دست بگیرند.

به گزارش ایسنا، در حاشیه بازدید رییس بنیاد مستضعفان از قطعه یک این آزادراه وی درباره نحوه ادامه یافتن همکاری‌ها با پیمانکار چینی در تکمیل این آزادراه اعلام کرده که تا زمان باقی بودن مبلغ فاینانس طرف چینی در این پروژه ادامه کار خواهد داد اما پس از آن کار به پیمانکاران ایرانی سپرده می‌شود. این اظهارات درحالی مطرح شده که در طول سال‌های گذشته بنیاد مستعضفان به عنوان یکی از ۳ ضلع مطرح شده در تکمیل قطعه یک آزادراه تهران – شمال قراردادی را با یک طرف چینی امضا کرده بود که بر مبنای آن تکمیل شدن قطعه یک پروژه با وجود و همکاری آن‌ها نهایی می‌شد.

در سال‌های قبل اختلاف نظر بین بنیاد مستضعفان و طرف چینی باعث شد کار در برخی مراحل با کندی بسیاری پیش رود و پس از آن نیز با مسدود شدن امکان ورود فاینانس جدید عملا فعالیت چینی‌ها در این طرح بسیار مهم متوقف شد.

در ماه‌های قبل پس از انجام برخی مذاکرات بین بنیاد و چینی‌ها و البته برقراری امکان مجدد ورود فاینانس به کشور بار دیگر انجام عملیات احداثی در این پروژه به خود شکلی جدی گرفت و کار برای چند ماهی ادامه پیدا کرد.

با این وجود و علی‌رغم گذشت چند سال از کار احداث در این پروژه تاریخی هنوز میزان آمادگی قطعه یک آزادراه تهران – شمال به ۵۰ درصد نیز نرسیده و پس از چند بار تغییر دادن زمان افتتاح آن دولت یازدهم قول تکمیل پروژه تا دو سال آینده را داده است.

به نظر می‌رسد پس از اختلافات و موانع مختلفی که بر سر راه ادامه همکاری با چینی‌ها وجود داشته دولت این بار قید بستن قراردادهای جدید با آن‌ها را زده و باقیماندن آن‌ها در این پروژه بسیار مهم تنها تا زمان باقیماندن فاینانس فعلی خواهد بود.

البته هنوز مشخص نیست با توجه به محدودیت‌های بودجه‌ای بسیار زیاد پیمانکاران ایرانی در سال‌های گذشته که منجر به توقف بسیاری از پروژه‌های کوچک و بزرگ نیمه کاره در کشور شده این بودجه بزرگ مورد نیاز برای تکمیل قطعه یک و احیاناً قطعات دو و ۳ چگونه مهیا خواهد شد.

رییس کمیته بازنگری قراردادهای نفتی

رونمایی از قراردادهای جدید نفتی به تعویق نمی‌افتد

رییس کمیته بازنگری قراردادهای نفتی ایران تأکید کرد زمان رونمایی از قراردادهای جدیدی نفتی ایران تغییر نمی‌کند.

باوجود عدم توافق نهایی ایران و غرب در مذاکرات و تمدید این مذاکرات تا تیرماه آینده، رونمایی از قراردادهای جدید نفتی ایران که قرار بود به بعد از لغو تحریم‌ها موکول شود به تعویق نیفتاده است.

سیدمهدی حسینی در گفت‌وگو با ایسنا از تغییر نکردن زمان برگزاری سمینار لندن برای ارایه مدل تازه قراردادهای نفتی خبر داد و گفت: طبق برنامه قراردادای پی‌سی ۲۳ تا ۲۵ فوریه ۲۰۱۵ (چهارم تا ششم اسفندماه ۱۳۹۳) در هتل ماریوت لندن معرفی می‌شود. وی در پاسخ به این سؤال که آیا پس از تمدید مذاکرات هسته‌ای ایران و کشورهای عضو گروه ۵+۱ تا ۹ تیرماه ۹۴، زمان معرفی قراردادهای تازه نفتی ایران در لندن تغییر می‌کند، گفت: تمدید توافق ایران تأثیر چندانی بر برگزاری سمینار و ارایه مدل تازه قراردادهای نفتی ایران در لندن ندارد. وی با بیان این که هم اکنون مجموع شرایط بین‌المللی برای برگزاری سمینار فراهم است، یادآور شد: به نظر نمی‌رسد مشکلی در این زمینه وجود داشته باشد و ایران نیز هم اکنون تصمیمی برای تغییر تاریخ برگزاری این سمینار ندارد. در نسل چهارم قراردادهای بیع متقابل قرار براین است حلقه‌های مختلف صنعت نفت (اکتشاف، توسعه و تولید) به صورت یکپارچه واگذار شود تا شرکت‌های خارجی با چنین قراردادی، انگیزه‌ای برای حضور در صنعت نفت ایران داشته باشند در این قرارداد مالکیت مخزن قابل انتقال نیست و مالکیت واگذار نمی‌شود و تولید صیانتی از مخزن، یکی از مهم‌ترین مباحث در این قراردادهاست. در این نسل عملیات اکتشاف به پیمانکار واگذار می‌شود و باید سعی شود شرکت‌های خارجی به مناطق پر ریسک صنعت نفت وارد شوند. انتقال تکنولوژی، شفافیت مالی و افزایش ضریب بازیافت مخازن یکی از مهم‌ترین مباحث این نسل است.

نوبت دوم

شرکت صنایع پتروشیمی خلیج فارس
شرکت پتروشیمی اروند

فراخوان تجدید مزایده عمومی

شماره ۶/۹۳/۰۰۱

شرکت پتروشیمی اروند (سهامی خاص) به عنوان مزایده‌گزار در نظر دارد اجرای عملیات موضوع بند یک فراخوان حاضر را از طریق برگزاری مزایده عمومی به یک شخص حقیقی و حقوقی واجد شرایط واگذار نماید.

۱- موضوع مزایده:

فروش ۳۰۰۰ تن محصول نامرغوب E-PVC درجه سه با قیمت پایه هر کیلو ۸۰۰۰ ریال

۲- مدت و محل تحویل و بارگیری اقلام موضوع مزایده:

مدت زمان در نظر گرفته شده جهت تحویل، بارگیری و حمل اقلام موضوع مزایده توسط برنده، از تاریخ ابلاغ پذیرش پیشنهاد مزایده‌گزار که همان شروع به کاروی بوده به مدت یک ماه و محل آن واقع در استان خوزستان- بندر امام خمینی، سایت ۳ منطقه ویژه اقتصادی پتروشیمی، شرکت پتروشیمی اروند می‌باشد.

۳- نوع و میزان تضمین شرکت در مزایده:

میزان سپرده شرکت در مزایده مبلغ ۱,۲۰۰,۰۰۰,۰۰۰ ریال می‌باشد که می‌بایست به صورت ضمانت‌نامه بانکی، چک تضمین شده بانکی و یا واریز وجه نقد به حساب جاری به شماره ۶۰۹۴۲۰۰۰۳۰ نزد بانک تجارت- شعبه شرکت پتروشیمی اروند به نام شرکت مزایده‌گزار تهیه گردد.

۴- مبلغ خرید اسناد مزایده:

مبلغ ۵۰۰,۰۰۰ ریال می‌باشد که متقاضیان جهت دریافت اسناد مزایده می‌بایست مبلغ مذکور را به حساب جاری مندرج در بند ۳ این آگهی واریز نموده و اصل فیش واریزی را به همراه دیگر مدارک لازم به امور پیمانها و یا دفتر مزایده‌گزار در تهران تحویل نمایند.

۵- شرایط لازم جهت دریافت اسناد مزایده:

۱-۵- ارائه مدارک ثبتی شرکت حاوی تصاویر مصدق اساسنامه، آگهی تاسیس و کلیه آگهی‌های تصمیمات/تغییرات شرکت تاکنون مندرج در روزنامه رسمی، کد اقتصادی و شناسه ملی برای اشخاص حقوقی

۲-۵- ارائه تصویر صفحه اول شناسنامه و کارت ملی برای اشخاص حقیقی

۳-۵- داشتن توانایی مالی و ارائه تضمین شرکت در مزایده (موضوع بند ۳ فوق)

ضمناً سایر اطلاعات و جزییات مربوط به مزایده صدرالاشاره در اسناد مزایده درج گردیده است.

۶- محل، زمان و مهلت دریافت اسناد مزایده و تسلیم آنها به مزایده‌گزار:

بدینوسیله از متقاضیانی که امکانات، توانایی مالی و شرایط اولیه مندرج در بند ۵ این فراخوان را دارا هستند دعوت به عمل می‌آید جهت دریافت اسناد مزایده از زمان درج نوبت دوم این آگهی در روزنامه حداکثر ظرف مدت ۵ روز کاری از ساعت ۸:۳۰ لغایت ۱۶ (به استثناء پنجشنبه و روزهای تعطیل) با در دست داشتن کلیه مدارک مثبت مندرج در بند ۵ و همچنین معرفی‌نامه معتبر به امور حقوقی و پیمانهای این شرکت واقع در استان خوزستان- شهرستان بندر امام خمینی، منطقه ویژه اقتصادی پتروشیمی، سایت ۳ و یا به آدرس تهران- میدان هفت تیر، ابتدای کریم‌خان زند، ساختمان شرکت ملی صنایع پتروشیمی، جنب بانک تجارت، طبقه سوم، دفتر شرکت پتروشیمی اروند مراجعه و اسناد مزایده را پس از تکمیل، ظرف مدت ۷ روز کاری به امور حقوقی و پیمانها واقع در ساختمان مرکزی مجتمع پتروشیمی اروند و یا آدرس دفتر تهران شرکت، مندرج در این بند تحویل نمایند. در صورت نیاز به اطلاعات بیشتر متقاضیان می‌توانند با تلفن‌های ۰۶۵۲۲۶۲۶۴۷۵- ۰۶۵۲۲۶۲۶۴۷۰- ۰۲۱۸۸۳۰۰۰۹۹ تماس و همچنین آگهی فوق را از طریق نشانی اینترنتی www.arvandpvc.ir ملاحظه نمایند.

۷- هزینه درج آگهی بر عهده برنده مزایده می‌باشد.

روابط عمومی شرکت پتروشیمی اروند

م الف ۲۱۶/۳۱۸

تفکر تلاش توکل

آگهی مناقصه عمومی

شرکت مدیریت تولید برق طوس (سهامی خاص)

شماره ۹۳/۱۴

شرکت مدیریت تولید برق طوس در نظر دارد نسبت به خرید ۲ ست پوسته استاپ والو توربین HP واحدهای بخار نیروگاه طوس اقدام نماید. از کلیه شرکتهای معتبر و دارای تجربه مرتبط دعوت میشود از تاریخ درج این آگهی به مدت ۱۰ روز جهت دریافت اسناد مناقصه از شبکه اطلاع‌رسانی معاملات توانیر به آدرس HTTP://TENDER.TAVANIR.ORG.IR قسمت مناقصات، مدیریت تولید برق طوس و یا مراجعه حضوری به آدرس مناقصه‌گزار اقدام نمایند.

سپرده شرکت در مناقصه ۱۲۰,۰۰۰,۰۰۰ ریال میباشد.

آدرس مناقصه‌گزار کیلومتر ۱۲ جاده مشهد قوچان، نیروگاه حرارتی طوس، واحد قراردادها، تلفن ۳۵۴۲۱۹۲۱-۰۵۱ و نمابر ۳۵۴۲۱۹۱۸-۰۵۱

شرکت مدیریت تولید برق طوس

کوتاه اقتصادی

رییس اتاق بازرگانی و صنایع و معادن ایران عنوان کرد

توافق دولت و بخش خصوصی برای دریافت مالیات از پیمانکاران

رییس اتاق بازرگانی و صنایع و معادن ایران با اشاره به توافق دولت و بخش خصوصی برای تغییر در چگونگی دریافت مالیات از پیمانکاران، گفت: مقرر شد بنای اخذ مالیات براساس دریافت لیست از پیمانکاران باشد. به گزارش مهر، غلامحسین شافعی در حاشیه نشست شورای گفت‌وگوی دولت و بخش خصوصی در جمع خبرنگاران گفت: در جلسه شورای گفت‌وگوی دولت و بخش خصوصی، مقرر شد که در قانون بهبود مستمر فضای کسب و کار کلمه کشاورزی که بعداً به مجموعه اتاق افزوده شده، لحاظ شده و نتیجه این تصمیم ایجاد سهمی برای نمایندگان بخش کشاورزی با توجه به انتخابات پیش روی در اتاق‌های کشور، است و این برای ما واقعه مبارکی به شمار می‌رود. رییس اتاق بازرگانی و صنایع و معادن ایران افزود: موضوع دیگر که در جلسه مطرح شد، دریافت مالیات از پیمانکاران است که در گذشته مبنای این دریافت براساس اعمال یک ضریب بود که براساس ماده ۱۴ قانون جدید که مصوب شده، مقرر شد بنای اخذ مالیات بر اساس دریافت لیست از پیمانکاران باشد. وی تصریح کرد: موضوع دیگر استفاده از فرصت‌های پیش رو در فعالیت‌های برون مرزی کشور و بهره گرفتن از آن با هماهنگی بخش خصوصی و دولتی بود. شافعی در ادامه افزود: یکی دیگر از موضوعات مطرح شده، حضور شورای گفت‌وگوی اصفهان در این جلسه بود که استاندار اصفهان عملکرد سازنده آن شورا را ارایه کرد و با این گزارش به خوبی نشان دادند که می‌توان در همه استان‌های کشور با همکاری بخش خصوصی، تعاونی و همراهی نمایندگان ۳ قوه، بسیاری از تصمیمات را در داخل استان‌ها اتخاذ و مشکلات را با ارایه راهکارهای محلی برطرف کرد. دبیر شورای گفت‌وگو در این زمینه توضیح داد شورای اصفهان از زمان تأسیس تاکنون ۲۸۶ مصوبه داشته که برای ۱۷۴ مورد آن در استان اتخاذ تصمیم شده و باقی مانده نیز در سطح ملی پیگیری می‌شود، بدینوسیله بخش مهمی از مشکلات فعالان استان حل شده است. شافعی هم‌چنین در برابر پرسش یکی از خبرنگاران که چرا شورای گفت‌وگو مدت زمانی است که تشکیل نشده و آیا این به دلیل عدم همراهی بخش دولتی بوده است؟ گفت: ما تنها یک جلسه را به دلیل حد نصاب نرسیدن اعضا که تداخلی در برنامه‌های خود داشتند، برگزار نکردیم و هیچ مشکلی در این زمینه وجود ندارد.

طیب‌نیا

بودجه ۹۴ براساس شرایط تحریم به مجلس می‌رود

وزیر امور اقتصادی و دارایی با بیان این که میزان افزایش حقوق کارمندان در بودجه ۹۴ فعلاً مشخص نشده است، اعلام کرد که لایحه بودجه سال ۹۴ براساس شرایط تحریم به مجلس شورای اسلامی می‌رود. به گزارش مهر، علی طیب‌نیا در حاشیه گردهمایی استانداران در جمع خبرنگاران از تحقق ۹۸ درصدی درآمدهای مالیاتی بودجه در سال جاری خبر داد و گفت: این امر نشان دهنده اجرای اقتصاد مقاومتی و دستیابی به توفیقات قابل ملاحظه این سیاست‌هاست. وی در پاسخ به این پرسش که حقوق کارمندان در بودجه ۹۴ چقدر افزایش خواهد یافت، اظهار داشت: در این رابطه هنوز تصمیم‌گیری نشده و در روزهای آینده مشخص خواهد شد. از وزیر اقتصاد سئوال شد یارانه غیر نیازمندان چه زمانی حذف خواهد شد، که طیب نیا پاسخ داد: این موضوع به وزیر تعاون، کار و رفاه مربوط می‌شود و ربیعی می‌تواند در این رابطه پاسخ دهند.

در آستانه نشست ۱۶۶ اوپک

چراغ سبز اعراب به پیشنهاد نفتی ایران

در آستانه نشست ۱۶۶ اوپک به نظر می‌رسد دیپلماسی نفتی ایران جواب داده و اوپکی‌ها و به ویژه کشورهای عربی عضو اوپک تولید و صادرات نفت خود را کاهش داده‌اند تا زمینه برای گرانی بهای طلای سیاه فراهم شود. به گزارش مهر، پس از سقوط قیمت طلای سیاه در بازار جهانی، اواسط مهر ماه سال جاری عربستان سعودی قیمت رسمی فروش نفت خود را کاهش داد تا با فروش نفت ارزان‌تر امکان کسب سود بیش‌تر در بازار جهانی را برای اقتصاد خود فراهم کند. پس از آرامکوی عربستان سعودی، شرکت ملی نفت ایران، شرکت بازاریابی نفت عراق، شرکت ملی نفت قطر، شرکت ملی نفت کویت و در نهایت امارات متحده عربی هم قیمت رسمی فروش نفت خود را کاهش دادند تا عملاً بازار شاهد راه افتادن یک جنگ تمام عیار ارزان‌فروشی نفت باشد. در این شرایط برخی از کارشناسان با انتقاد از سیاست نفتی عربستان و سیاست انفعالی سعودی‌ها در بازار نفت، تأکید می‌کردند: شرایط فعلی بازار نفت، بازار خریداران است تا فروشندگان و جنگ کاهش قیمت منجر به تضعیف بیش‌تر بهای طلای سیاه خواهد شد.

جا برای بشکه‌های نفت ایران باز می‌شود

از سوی دیگر تا پیش از افزایش تحریم‌های بین‌المللی ظرفیت تولید نفت ایران روزانه بیش از ۴ میلیون بشکه بود که از این میزان بین دو میلیون و ۵۰۰ تا دو میلیون و ۴۰۰ هزار بشکه آن به بازار جهانی صادر می‌شد. با افزایش تحریم‌ها و به ویژه قرار گرفتن نام طلای سیاه ایران در لیست سیاه تحریم‌های اتحادیه اروپا و کاخ سفید، در شرایط فعلی حجم صادرات نفت کشور به حدود یک میلیون بشکه و تولید روزانه نفت به کم‌تر از ۳ میلیون بشکه در روز کاهش یافته است. این در حالی است که مسؤولان وزارت نفت و شرکت ملی نفت ایران معتقدند که اگر شرایط فراهم شود، جا برای بشکه‌های صادراتی نفت ایران در بازار جهانی باز خواهد شد. در این بین بیژن‌زنگنه وزیر نفت از سناریوی افزایش ظرفیت تولید نفت و میعانات گازی ایران به ۵,۷ میلیون بشکه در روز در قالب یک برنامه ۴ ساله خبر داده است. از سوی دیگر، این عضو نفتی کابینه دولت تدبیر و امید از سال گذشته خواستار کاهش عرضه نفت توسط برخی از کشورهای عضو اوپک به بازار به منظور باز شدن جا برای بشکه‌های نفت صادراتی ایران شد و تأکید کرد: آن دسته از کشورها که در زمان تحریم ایران تولید و صادرات نفت خود را افزایش داده‌اند زمان آن فرا رسیده که عرضه نفت خود را کاهش دهند. علاوه بر این، هم‌زمان با سقوط آزاد طلای سیاه در بازار جهانی، وزیر نفت ایران آبان ماه سال جاری در سفری دوره‌ای با سران کشورهای نفتخیز حاشیه خلیج‌فارس هم‌چون امارات متحده عربی، کویت و قطر دیدار و گفت‌وگو کرد و پیش‌بینی‌ها از مذاکرات رسمی وی با وزیر نفت عربستان سعودی در حاشیه یکصد و شصت و ششمین نشست اوپک حکایت دارد. در کنار دفاع از قیمت‌های نفت، یکی دیگر از محورهای مذاکرات وزیر نفت ایران با کشورهای عربی عضو اوپک کاهش تولید نفت این کشورها در صورت لغو تحریم‌های بین‌المللی ایران بوده است.

چراغ سبز اعراب به پیشنهاد نفتی ایران

به نظر می‌رسد تاکنون دیپلماسی نفتی ایران در آستانه یکصد و شصت و ششمین نشست اوپک نتیجه داده است به‌طوری که گزارش مؤسسات بین‌المللی از کاهش تولید و صادرات نفت اکثر کشورهای عربی عضو این سازمان اوپک حکایت دارد. بر این اساس تولید نفت کشورهای عضو اوپک در ماه اکتبر سال جاری میلادی بیش از ۲۰۰ هزار بشکه کاهش تولید و صادرات نفت را تجربه کرده است که کشورهای عربستان سعودی، عراق، کویت و قطر بیش‌ترین میزان کاهش تولید نفت خام را داشته‌اند. آمارهای منتشر شده توسط مؤسسات بین‌المللی نشان می‌دهد که در ماه گذشته میلادی آنگولا ۶۶ هزار بشکه، نیجریه ۵۶ هزار بشکه، عربستان سعودی ۵۰ هزار بشکه، کویت ۳۴ هزار بشکه، عراق و قطر هر یک ۱۸ هزار بشکه از تولید نفت خود کم کرده‌اند. در این بین سیاست جمهوری اسلامی ایران در نشست پیش روی اوپک ایجاد همگرایی و وحدت بیش‌تر در بین اعضای اوپک به منظور دفاع از قیمت طلای سیاه در بازار و جلوگیری از سقوط بیش‌تر بهای این کالای استراتژیک در بازار جهانی است. هم‌زمان با اتخاذ این دیپلماسی جدید نفتی توسط ایران در نشست اوپک، بلومبرگ روز گذشته با انتشار گزارش کوتاهی، اعلام کرد: با تصمیم احتمالی ایران برای کاهش سقف تولید نفت اوپک، قیمت نفت در بازارهای جهانی گران شد. از سوی دیگر هم‌زمان با پیام همگرایی و وحدت بیش‌تر در بین اعضای اوپک توسط وزیر نفت ایران، وزیر انرژی فدراسیون روسیه و مدیرعامل روس نفت به عنوان بزرگ‌ترین تولیدکننده نفت روسیه مهمان ویژه نشست یکصد و شصت و ششم اوپک در وین خواهند بود.

مائده شیرپور
maede.shirpour91@gmail.com

خبر

امین‌زاده: ایران از قوانین تسهیل کننده تجارت با جهان استقبال می کند

معاون حقوقی رییس جمهوری گفت: جمهوری اسلامی ایران در حال بازنگری و تکمیل قانون تجارت است و در این مسیر از هر گونه پیشنهادی که تسهیل کننده فعالیت‌ها و روابط تجاری ایران با کشورهای جهان باشد استقبال می کند. الهام امین‌زاده در دیدار با خوزه آنجلواسترلافاریا، دبیر کل مؤسسه بین‌المللی یکنواخت‌سازی حقوق خصوصی گفت: با توجه به فعالیت‌های مثمرثمر این سازمان در جهت هماهنگ کردن مقررات تجاری کشورها با یکدیگر، جمهوری اسلامی ایران از تقویت روابط خود با این مؤسسه استقبال می کند. مؤسسه بین‌المللی یکنواخت‌سازی حقوق خصوصی وظیفه هماهنگ کردن مقررات کشورها در حوزه حقوق خصوصی مثل تجارت و کار را بر عهده دارد. معاون حقوقی رییس‌جمهوری با بیان این که نزدیک به یکصد سال از تصویب قانون تجارت در ایران می گذرد، افزود: جمهوری اسلامی ایران در حال بازنگری و تکمیل این قانون است و در این مسیر از هر گونه پیشنهادی که تسهیل کننده فعالیت‌ها و روابط تجاری ایران با کشورهای جهان باشد استقبال می کند. وی ادامه داد: همه تلاش‌ها برای حاکمیت نظم بر جهان است و در این راستا ما نیز تلاش داریم با شناساندن حقوق مردم به آن‌ها، حقوق شهروندان بیش از پیش مورد تکریم قرار گیرد و در همین راستا، منشور حقوق شهروندی به عنوان دومین سند ملی ما بعد از قانون اساسی است که مردم درباره آن نظر دادند. وی با بیان این که ایران می‌خواهد ارتباط دایمی با این مؤسسه داشته باشد، ادامه داد: حقوقدانان ایرانی می‌توانند در تهیه اسناد بین‌المللی با شما مشارکت داشته و ایران آماده است تا در حوزه فرهنگ و تجارت ارتباط تنگاتنگی با شما داشته باشد. آنجلواسترلافاریا، دبیر کل مؤسسه بین‌المللی یکنواخت‌سازی حقوق خصوصی نیز با ابراز خرسندی از علاقه ایران برای همکاری با این مؤسسه گفت: ایران می‌تواند برای هر نوع به‌روزرسانی مقررات و تصویب قوانین جدید با این مؤسسه در ارتباط باشد.

افزایش همکاری‌های سازمان بازرسی و وزارت نظارت و بازرسی چین

رییس سازمان بازرسی کل کشور خواستار گسترش همکاری‌های نظارتی، بازرسی و مقابله با فساد با وزارت نظارت و بازرسی چین شد. ناصر سراج در دیدار با قائم‌مقام وزیر نظارت و بازرسی چین با اشاره به راهبرد دو کشور ایران و چین به‌ویژه رؤسای جمهور دو کشور در خصوص مبارزه با مفاسد اقتصادی، گسترش همکاری‌ها و مناسبات در خصوص نظارت، بازرسی و مقابله با فساد مالی را خواستار شد. وی گفت: ایران و چین از گذشته، همکاری‌های خوبی در زمینه مسایل نظارتی و مقابله با فساد داشته‌اند و باید این تعاملات و تبادل تجربیات به‌ویژه در بخش‌های آموزشی و آکادمی گسترش یابد. رییس سازمان بازرسی کل کشور مبارزه با پولشویی را از دیگر محورهای همکاری میان دو کشور برشمرد و افزود: چین در این زمینه فعالیت‌های جدی‌ای دارد و می‌توان در این خصوص نیز همکاری داشت. وی هم‌چنین بر همکاری و تعامل در زمینه راه‌اندازی آکادمی آمبودزمان آسیایی (Asian Ombudsman Academy) تأکید کرد. قائم‌مقام وزیر نظارت چین هم در این دیدار با اشاره به روش‌های جدید این کشور در خصوص سالم‌سازی و پاک‌سازی دولت و مبارزه با فساد مالی گفت: مقابله با فساد یک مقوله بین‌المللی است و چین نیز به جدیت آن را دنبال می کند. یوچوئن شنگ از علاقه‌مندی کمیته انضباطی و نظارت وزارتخانه مطبوعش برای همکاری با ایران در خصوص نحوه بازرسی و مقابله با فساد خبر داد. وی برگزاری سمینارهای مشترک، تبادل تجربیات فی‌مابین و سفرهای متقابل برای همکاری‌های بیش‌تر در زمینه‌های نظارتی و مقابله با فساد را خواستار شد. بر اساس این گزارش، همکاری سازمان بازرسی کل کشور ایران و وزارت نظارت چین به سال ۱۹۹۶ بازمی گردد که آمبودزمان آسیایی با همت کشورهای ایران، کره جنوبی، چین، ژاپن، پاکستان و هنگ کنگ شکل گرفت و این همکاری تاکنون ادامه دارد.

رییس دیوان عدالت اداری

بسیج مسؤول صیانت از ارزش‌های نظام اسلامی است

رییس دیوان عدالت اداری گفت: آنان که خط فکری به بسیجیان می‌دهند بدانند که بسیج صرفاً وابسته به انقلاب و مدافع آن است و باید در مسیر معارف اسلام، قرآن و ولایت در صحنه باشد و نه وابسته به این گروه یا آن گروه و این جناح یا آن جناح.

حجت‌الاسلام‌والمسلمین منتظری در جلسه سوم آذرماه هیأت عمومی دیوان ضمن تبریک هفته بسیج اظهار کرد: انشاا... بسیجیان عزیز در مسیر ولایت از هرگونه انحراف فکری مصون باشند و اسلام و انقلاب را صیانت کنند. چرا که بسیج وابسته به انقلاب و مدافع آن است و صیانت از ارزش‌های انقلاب و نظام اسلامی همیشه و در همه زمان‌ها بر عهده این شجره طیبه است.

وی افزود: بسیج، یادگار ارزشمند و درختی است که حضرت امام‌خمینی رضوان‌ا... علیه به حق آن را شجره طیبه نامیده و غرس کردند.

رییس دیوان عدالت اداری با اشاره به شاخصه‌های شجره طیبه که در قرآن آمده است، اضافه کرد: از شاخص‌های شجره طیبه این است که پایه و ریشه‌اش محکم در اعماق زمین فرو رفته و توفان‌ها و گردبادها نمی‌تواند آن را از جا بکند و شاخه‌های آن به گونه‌ای گسترده است که هرگاه نیاز باشد، می‌توان از ثمرات آن بهره برد و استفاده کرد.

منتظری ادامه داد: بسیج این شجره طیبه، اصلش ثابت است، چون از طرفی ریشه در معارف الهیه قرآن و اهل‌بیت(ع) دارد و از طرف دیگر وابسته و متکی به توده مردم و عامه امت اسلامی است. این دو عامل از مهم‌ترین عوامل ثابت بودن اصل این شجره طیبه است.

وی ادامه داد: اتکای به معارف الهی و قرآن و اهل بیت و قدرت امت و توان توده مردم که قدرتی است لایزال، توانسته بزرگ‌ترین پشتوانه برای حفظ و صیانت از بسیج عزیز از زمان تشکیل تاکنون باشد.

رییس دیوان عدالت اداری با بیان این که همواره شاهد بوده‌ایم که شاخه‌های این شجره طیبه در جامعه ما گسترش یافته است، خاطرنشان کرد: پس از انقلاب اسلامی هرگاه که نیاز بوده است، شاهد حضور مقتدرانه و جانانه بسیج بوده‌ایم. نقش بسیج در ۸ سال دفاع مقدس و مبارزه با استکبار و عواملش و پیروزی در آن، برگ زیبا و تابلویی شفاف و حاکی از نقش ازنده‌ای است که از خود بروز داده است. وی افزود: هم‌چنین هرگاه عناصر داخلی سرسپرده شیطنت می کنند نیز این شجره طیبه عزیز است که ثمرات خود را در دفاع از ارزش‌های انقلاب و اسلام و مردم نشان می‌دهد. رییس دیوان عدالت اداری ضمن تأکید بر این که ما باید قدردان این سرمایه ارزشمند باشیم، به جهاد علمی بسیجیان نیز اشاره کرد و گفت: آن گاه که لازم است در عرصه علم، فرهنگ و فن‌آوری نیز حضور داشته باشیم، ملاحظه می‌شود که بسیج جانانه از انقلاب و ارزش‌های آن در این سنگر نیز دفاع می کند.

منتظری یکی از مهم‌ترین شاخصه‌های بسیج و بسیجیان را تبعیت آنان از ولایت دانست و ادامه داد: این موضوع را در بسیج چه در آن زمان که حضرت امام‌راحل رضوان‌ا... زمامدار امور بوده‌اند و چه اکنون که حضرت آیت‌ا... خامنه‌ای، رهبری انقلاب را عهده‌دار هستند، شاهدیم که بسیج در تبعیتش از ولایت فقیه، همانند اصحاب و یاران باوفای ائمه معصومین(ع) عمل کرده است و این خلوص نیت را در تبعیت آنان شاهدیم. وی افزود: امیدواریم که این نعمت ارزشمند را بسیجیان قدر دانسته و بدانند بسیج وابسته به انقلاب و مدافع آن است و باید همیشه و در همه زمان‌ها از ارزش‌های انقلاب و نظام اسلامی صیانت کند و در عرصه‌های مختلف خدمات ارزشمند خود را به جامعه ارایه بدهد.

رییس دیوان عدالت اداری با اشاره به روایتی از امام محمدباقر(ع) و درسی که بسیجیان می‌توانند از آن بگیرند گفت: امام محمدباقر(ع) می‌فرمایند: مؤمن کسی است که مسلمانان او را بر جان و مال خود امین بدانند. بر مسلمان حرام است که به مسلمانی ستم کند یا او را در برابر دشمن تنها بگذارد و یا او را به گونه‌ای دفع کند که این موجب آزار و اذیت آن مسلمان گردد.

وی تأکید کرد: مهم‌ترین ویژگی یک مؤمن این است که جامعه و امت از بدی‌ها و شر او در امان باشند و این برای فردی که افتخار وابستگی به بسیج را دارد، می‌تواند بزرگ‌ترین و مهم‌ترین شاخص باشد.

رأی دیوان عدالت اداری درباره بیمه کارمندان محلی خارج از کشور

هیأت عمومی دیوان عدالت اداری با صدور رأی وحدت رویه‌ای اعلام کرد که مقررات مربوط به کارمندان محلی بر اساس قوانین کشور متوقف‌فیه بوده و شامل مقررات و قوانین کار و سایر قراردادهای داخلی نمی‌شود.

در گردش کار این پرونده آمده است که آقای «الف» به موجب لایحه‌ای اعلام کرده است که شعب ۳۱ و ۵ دیوان عدالت اداری در موضوع الزام وزارت امور خارجه به پرداخت حق بیمه کارکنان محلی سفارتخانه جمهوری اسلامی ایران در لندن آرای متناقض صادر کرده‌اند. نامبرده رفع تعارض و صدور رأی وحدت رویه را خواستار شده است.

خلاصه پرونده‌ها و مشروح آرا به قرار زیر است:

الف: شعبه پنجم دیوان عدالت اداری در رسیدگی به پرونده شماره ۱۳۹۵/۸۸/۵ با موضوع دادخواست آقای «الف» به طرفیت وزارت امور خارجه و به خواسته الزام به پرداخت حق بیمه به موجب دادنامه شماره ۲۵۳۵- ۱۳۸۸/۱۱/۱۲ مفاداً به شرح آینده به صدور رأی مبادرت کرده است:

شاکی اعلام داشته است اینجانب در سال‌های ۱۳۵۸/۷/۲۶ تا ۱۳۵۹/۶/۱۲ و ۱۳۶۱/۲/۱ تا ۱۳۶۶/۴/۱ به عنوان کارمند محلی در سفارت جمهوری اسلامی ایران مشغول به کار بوده‌ام که متأسفانه هیچ‌گونه بیمه جهت اینجانب اقدام نشد. لذا مستدعی است دستور فرمایید نسبت به پرداخت سنوات بیمه اینجانب اقدام کنند. با عنایت به لایحه جوابیه مشتکی‌عنه مرقوم داشته است: «...همان گونه که مستحضرید کلیه کارمندان محلی مشمول مقررات کشورهایی که نمایندگی جمهوری اسلامی در آن‌جا مستقر است می‌باشد و اساساً مقررات مربوط به کارمندان محلی بر اساس قوانین کشور متوقف‌فیه بوده و ارتباطی با قوانین داخلی ندارد. به همین منظور حقوق آنان براساس قرارداد به ارز خارجی پرداخت می‌شود و در شمول مقررات و قوانین کار و سایر قراردادهای داخلی نمی‌شود...» با توجه به مراتب فوق خواسته شاکی فاقد وجاهت قانونی است؛ لذا قرار رد شکایت صادر و اعلام می‌شود. رأی دیوان قطعی است.

ب: شعبه سی و یکم دیوان عدالت اداری در رسیدگی به پرونده شماره ۱۱۱/۸۴/۳۱ با موضوع دادخواست آقای «ف» به طرفیت وزارت امور خارجه و به خواسته الزام به پرداخت حق بیمه به موجب دادنامه شماره ۵۳۲- ۱۳۸۶/۵/۳۰ مفاداً به شرح آینده به صدور رأی مبادرت کرده است:

شاکی یادشده پرداخت حق بیمه خود را در مدتی که در سفارت جمهوری اسلامی در لندن خدمت می‌کرده، خواستار شده است که با ملاحظه اوراق و اسناد پرونده و لایحه دفاعیه اداره مشتکی‌عنه که به شماره ۳۲۸۳- ۱۳۸۵/۱۱/۲۹ ثبت این شعبه شده است. اولاً مدت کارکرد شاکی از تاریخ ۱۳۵۹/۷/۱ الی ۱۳۶۱/۱۰/۳۰ و از تاریخ ۱۳۶۵/۷/۱ الی ۱۳۶۶/۴/۱ جمعاً به مدت ۱۱۲۴ روز مورد تأیید اداره طرف شکایت است که بر این اساس رابطه کاری محرز می‌باشد.

ثانیاً: حقوق و مزایای ایام خدمت توسط اداره مشتکی‌عنه پرداخت شده است. ثالثاً: سفارتخانه‌های جمهوری اسلامی ایران از نظر استخدامی تابع مقررات جمهوری ایران است. علی هذا ضمن رد دفاعیات بلاوجه اداره مشتکی‌عنه با عنایت به ماده ۱۱ قانون استخدام پیمانی و ماده ۳۶ قانون تأمین اجتماعی که دستگاه پرداخت‌کننده حقوق مکلف به پرداخت حق بیمه ایام کارکرد شاکی به سازمان تأمین اجتماعی است مستنداً به ماده ۱۳ و ۷ قانون دیوان عدالت اداری با وارد دانستن شکایت به الزام اداره مشتکی‌عنه به پرداخت حق بیمه مدت کارکرد حکم صادر می‌شود. این رأی قطعی و لازم‌الاجرا است.

به گزارش ایسنا، هیأت عمومی دیوان عدالت اداری پس از رسیدگی به این پرونده مبادرت به صدور رأی شماره ۱۲۵۳ کرده که متن آن به شرح زیر است:

«الف. تعارض در آرا محرز است.

ب. مطابق ماده ۵ قانون مدنی مقرر شده است، کلیه سکنه ایران اعم از اتباع داخله و خارجه مطیع قوانین ایران خواهند بود. مگر در مواردی که قانون استثنا کرده باشد. ماده ۶ قانون مدنی نیز احوال شخصیه از قبیل نکاح و طلاق و اهلیت اشخاص و ارث را در مورد کلیه اتباع ایران ولو این که مقیم در خارجه باشند، مجری اعلام کرده است. با توجه به احکام مذکور که ناظر بر اصل سرزمینی بودن قوانین می‌باشد، اولاً، چون در قانون فقط احوال شخصیه در مورد کلیه اتباع ایران مجری شناخته شده است و در مورد شمول قانون تأمین اجتماعی حکمی ملاحظه نمی‌شود، ثانیاً: احکام قانون تأمین اجتماعی و به ویژه ماده ۴ این قانون که در مقام تعیین مشمولین قانون تأمین اجتماعی است، نسبت به کسانی که کارمند محلی دولت جمهوری اسلامی ایران هستند به لحاظ رعایت احکام قانونی صدرالذکر و اصل سرزمینی بودن قوانین، بر آن‌ها حاکم نیست، رأی شعبه پنجم دیوان عدالت اداری به شماره ۲۵۳۵- ۱۳۸۸/۱۱/۱۲ که بر رد شکایت شاکی صادر شده است، صحیح و موافق مقررات تشخیص می‌شود.

این رأی به استناد به بند ۲ ماده ۱۲ و ماده ۸۹ قانون تشکیلات و آیین دادرسی دیوان عدالت اداری برای شعب دیوان عدالت اداری و سایر مراجع اداری مربوط در موارد مشابه لازم‌الاتباع است.»

میرمحمدصادقی

رؤسای قوه‌قضاییه از پتانسیل وزیر دادگستری کم‌تر استفاده می کنند

معاون حقوقی مرکز تحقیقات استراتژیک مجمع تشخیص مصلحت نظام با اشاره به طرح افزایش اختیارات وزیر دادگستری، گفت: این که برخی از اختیارات به وزیر تفویض شود بهترین راهکار است، زیرا در حال حاضر عملاً رؤسای قوه‌قضاییه از پتانسیل وزیر دادگستری کم‌تر استفاده می کنند و این یک اشکال جدی است.

حسین میرمحمدصادقی، در این‌باره گفت: این که برخی از سازمان‌ها وابسته به قوه‌قضاییه باشد خود یک نکته مثبت است. نهادهایی مانند سازمان زندان‌ها قبل از انقلاب زیر نظر شهربانی و وزارت کشور بود ولی باید گفت این که سازمان زندان‌ها زیر مجموعه قوه‌قضاییه باشد هم از جهت حقوق زندانیان و هم از جهت موازین حقوق بشر بهتر است.

وی با بیان این که این امر در مورد سازمان ثبت نیز صادق است، افزود: در حال حاضر بهترین راه همین است که برخی از وظایف که در محدوده قوه‌قضاییه است و این‌ها در اختیار معاونین است به وزارت دادگستری واگذار شود. مثلاً تهیه و دفاع از لوایح قضایی در اختیار معاونت حقوقی قوه‌قضاییه است حال آن که ما نیازی به معاونت حقوقی نداریم و همین کار را می‌شود در حوزه اختیارات وزیر دادگستری تعریف کرد و این امر درباره معاضدت‌های قضایی و ارتباطات بین‌المللی نیز به همین ترتیب است.

این استاد دانشگاه گفت: کاری که خود قانون اساسی اجازه می‌دهد نیز همین است که اختیارات اداری مالی به وزیر دادگستری تفویض شود که البته آخرین بار این کار در زمان یزدی اتفاق افتاد و رؤسای بعدی قوه‌قضاییه این کار را نکردند. وی گفت: به نظر من این خوب است که بار رییس قوه‌قضاییه سبک شود و این موارد را تفویض کند تا وزیر دادگستری آن‌ها را انجام دهد و به این ترتیب از پتانسیل وزیر دادگستری استفاده می‌شود به جهت این که برخی از مسایل حوزه قوه‌قضاییه، در وزارت دادگستری انجام می‌شود.

میرمحمدصادقی گفت: مناسب نمی‌دانم که برخی از سازمان‌ها زیرمجموعه وزارت دادگستری بیایند ولی این که برخی از اختیارات به وزیر تفویض شود بهترین راهکار است، زیرا در حال حاضر عملاً رؤسای قوه‌قضاییه از پتانسیل وزیر دادگستری کم‌تر استفاده می کنند و این یک اشکال جدی است. وی در پاسخ به این سؤال که آیا طبق طرح مذکور کانون وکلا زیر مجموعه وزارت دادگستری قرار می‌گیرد یا خیر؟ گفت: خیر. یک لایحه جامع وکالت وجود دارد که در آن‌جا بحث این است که جامعه وکالت سر و سامان پیدا کند یعنی بنا نیست کانون وکلا زیر مجموعه وزارت دادگستری باشد بلکه بنا است دستگاه قضایی نسبت به آن نظارتی انجام دهد که البته نظرات موافق و مخالف نسبت به این لایحه وجود دارد.

معاون حقوقی مرکز تحقیقات استراتژیک مجمع تشخیص مصلحت نظام، افزود: کانون وکلا نمی‌تواند زیر مجموعه وزارت دادگستری باشد زیرا بالاخره استقلال کانون وکلا باید حفظ شود. نظارت هم ربطی به وزارت دادگستری ندارد بلکه باید از سوی کل قوه‌قضاییه اعمال شود.

نوبت دوم

آگهی مناقصه عمومی
شماره (۹۳/۶۷)

شرکت مدیریت تولید برق اهواز - نیروگاه رامین در نظر دارد خرید قطعات یدکی مورد نیاز سیستم کنترل توربوفید پمپ واحد شماره ۶ خود را از طریق مناقصه عمومی به پیمانکار واجد شرایط که سابقه کار مرتبط با موضوع مناقصه را داشته باشد واگذار نماید.
لذا از شرکت‌هایی که توانایی انجام کار مذکور را دارا می‌باشند دعوت به عمل می‌آید از تاریخ ۹۳/۰۹/۰۵ لغایت ۹۳/۰۹/۱۲ جهت دریافت اسناد مناقصه با به همراه داشتن درخواست کتبی معتبر و فیش واریزی به مبلغ ۲۱۶,۰۰۰ (دویست و شانزده هزار) ریال به حساب سیبا به شماره ۰۱۰۷۸۳۳۳۶۶۰۰۳ بانک ملی ایران در وجه شرکت مدیریت تولید برق اهواز - نیروگاه رامین (غیرقابل استرداد و واگذاری به غیر) به آدرس: اهواز - کیلومتر ۲۰ جاده مسجد سلیمان، شرکت مدیریت تولید برق اهواز، نیروگاه رامین (اداره قراردادها) مراجعه نمایند ضمناً شماره تلفن ۴۴۶۰۹۵۶- ۰۶۱۱ آماده پاسخگویی به سوالات پیمانکاران محترم می‌باشد.
مدارک ذیل الزامی می‌باشد:
الف: نوع مناقصه: عمومی یک مرحله‌ای
ب: محل اعتبار پروژه: از محل بودجه تعمیرات اساسی نیروگاه رامین می‌باشد.
ج: شرایط متقاضی: دارا بودن سوابق اجرایی مرتبط، توانایی ارائه ضمانت‌نامه به مبلغ ۳۸۸,۰۰۰,۰۰۰ (سیصد و هشتاد و هشت میلیون) ریال به عنوان تضمین شرکت در مناقصه (همچنین مبلغ ده درصد کل مبلغ پیشنهادی در صورت برنده شدن به عنوان تضمین حسن انجام تعهدات)
حق الدرج دو نوبت آگهی در روزنامه به عهده برنده مناقصه می‌باشد.
WWW.RAMINPOWER.IR
روابط عمومی شرکت مدیریت تولید برق اهواز - نیروگاه رامین

دومرحله‌ای
شرکت مخابرات استان کهگیلویه و بویراحمد

آگهی مناقصه عمومی
۹۳/۷

۱-نام و نشانی شرکت مناقصه‌گذار: شرکت سهامی مخابرات استان کهگیلویه و بویراحمد به نشانی یاسوج - خیابان گلستان ۱۳-شرکت مخابرات استان - اداره تدارکات تلفن ۳۳۲۲۷۱۰۰- ۳۳۲۲۳۱۱۹- ۰۷۴
۲-موضوع مناقصه: خرید، نصب و جابجایی ۳ سایت BTS تیزاب - شامیلادون - کوه برد
۳-دستگاه نظارت: اداره نگهداری ارتباطات سیار استان
۴-نوع و مبلغ تضمین شرکت در مناقصه: مبلغ ۱۶۱,۲۸۰,۰۰۰ ریال ضمانت‌نامه معتبر بانکی و یا چک تضمینی در وجه شرکت مخابرات استان کهگیلویه و بویراحمد تهیه و اصل آنرا در پاکت الف قرار دهند(چکهایی از قبیل عادی، مسافرتی، بین بانکی، در گردش، چک پول و ... قابل قبول نمی‌باشد)
۵-قیمت اسناد مناقصه و شماره حساب: مبلغ ۲۰۰,۰۰۰ ریال به حساب شماره ۰۲۰۷۴۳۰۷۱۱۰۰۷ بانک صادرات شعبه یاسوج کد ۱۵۳۴ بنام شرکت مخابرات استان واریز نمایند و تصویر فیش را به فاکس شماره ۳۳۲۴۹۳۲۴-۰۷۴ ارسال و اصل فیش را در پاکت الف قرار دهند. (قابل ذکر است که مبلغ خرید اسناد مسترد نخواهد شد)
۶-محل، زمان و مهلت فروش اسناد: از تاریخ ۹۳/۹/۶ لغایت ۹۳/۹/۱۶ از طریق سایت‌های www.Tckb.ir و www.tci.ir و Iets.mporg.ir و یا مراجعه حضوری به آدرس یاسوج-خیابان گلستان ۱۳ اداره تدارکات
۷-محل، زمان و مهلت تحویل اسناد: از تاریخ ۹۳/۹/۱۶ لغایت ۹۳/۹/۲۶ تا پایان وقت اداری به دبیرخانه شرکت مخابرات استان واقع در یاسوج - خیابان گلستان ۱۳ و یا ارسال از طریق پست پیشتاز در موعد مقرر.
۸- تاریخ بازگشایی پاکات: پاکات الف و ب روز چهارشنبه مورخ ۹۳/۱۰/۳ و پاکت (ج) روز یکشنبه مورخ ۹۳/۱۰/۷ در محل یاسوج - خیابان گلستان ۱۳ -اداره کل مخابرات سالن کنفرانس می‌باشد. حضور آندسته از متقاضیان که نمره حدنصاب لازم ارزیابی را کسب نمایند در جلسه بازگشایی پاکات (ج) بلامانع است.
۹ - هزینه چاپ آگهی بر عهده برنده مناقصه می‌باشد
۱۰- به پیشنهادهای فاقد امضاء مشروط، مخدوش، فاقد سپرده، سپرده‌های مخدوش، سپرده کمتر از میزان مقرر و چک شخصی و نظایر آن و پیشنهادهایی که بعد از انقضا مدت مقرر واصل شود مطلقاً ترتیب اثر داده نخواهد شد و قیمت‌های پیشنهادی تا مرحله انعقاد قرارداد با برنده و قیمت پیشنهادی برنده تا پایان مدت قرارداد اعتبار خواهند داشت. ضمناً مدت اجرای قرارداد ۳ ماه می‌باشد.
۱۱-شرکت مخابرات استان در رد یا قبول یک یا تمامی پیشنهادات مختار است.
۱۲- داشتن رتبه مرتبط با موضوع کار از سوی سازمان مدیریت برنامه‌ریزی الزامی می‌باشد.
۱۳- سایر اطلاعات، جزئیات و شرایط پیوست اسناد مناقصه می‌باشد.
شرکت مخابرات استان کهگیلویه و بویراحمد

دومرحله‌ای
شرکت مخابرات استان کهگیلویه و بویراحمد

آگهی مناقصه عمومی
۹۳/۶

۱-نام و نشانی شرکت مناقصه‌گذار: شرکت سهامی مخابرات استان کهگیلویه و بویراحمد به نشانی یاسوج - خیابان گلستان ۱۳-شرکت مخابرات استان - اداره تدارکات تلفن ۳۳۲۲۷۱۰۰- ۳۳۲۲۳۱۱۹- ۰۷۴
۲-موضوع مناقصه: خرید، نصب و جابجایی ۶ سایت BTSبناری - نازمکان-چاه تلخ -پادوک -مکرم چرام- گروس باشت
۳-دستگاه نظارت: اداره نگهداری ارتباطات سیار استان
۴-نوع و مبلغ تضمین شرکت در مناقصه: مبلغ ۲۳۷,۷۳۸,۰۰۰ ریال ضمانت نامه معتبر بانکی و یا چک تضمینی در وجه شرکت مخابرات استان کهگیلویه و بویراحمد تهیه و اصل آنرا در پاکت الف قرار دهند (چکهایی از قبیل عادی، مسافرتی، بین بانکی، در گردش، چک پول و ... قابل قبول نمی‌باشد)
۵-قیمت اسناد مناقصه و شماره حساب: مبلغ ۲۰۰,۰۰۰ ریال به حساب شماره ۰۲۰۷۴۳۰۷۱۱۰۰۷ بانک صادرات شعبه یاسوج کد ۱۵۳۴ بنام شرکت مخابرات استان واریز نمایند و تصویر فیش را به فاکس شماره ۳۳۲۴۹۳۲۴-۰۷۴ ارسال و اصل فیش را در پاکت الف قرار دهند. (قابل ذکر است که مبلغ خرید اسناد مسترد نخواهد شد)
۶-محل، زمان و مهلت فروش اسناد: از تاریخ ۹۳/۹/۶ لغایت ۹۳/۹/۱۶ از طریق سایت های www.Tckb.ir و www.tci.ir و Iets.mporg.ir و یا مراجعه حضوری به آدرس یاسوج-خیابان گلستان ۱۳ اداره تدارکات
۷-محل، زمان و مهلت تحویل اسناد: از تاریخ ۹۳/۹/۱۶ لغایت ۹۳/۹/۲۶ تا پایان وقت اداری به دبیرخانه شرکت مخابرات استان واقع در یاسوج - خیابان گلستان ۱۳ و یا ارسال از طریق پست پیشتاز در موعد مقرر.
۸- تاریخ بازگشایی پاکات: پاکات الف و ب روز چهارشنبه مورخ ۹۳/۱۰/۳ و پاکت (ج) روز یکشنبه مورخ ۹۳/۱۰/۷ در محل یاسوج - خیابان گلستان ۱۳ -اداره کل مخابرات سالن کنفرانس می‌باشد. حضور آندسته از متقاضیان که نمره حدنصاب لازم ارزیابی را کسب نمایند در جلسه بازگشایی پاکات (ج) بلامانع است.
۹ - هزینه چاپ آگهی بر عهده برنده مناقصه می‌باشد
۱۰- به پیشنهادهای فاقد امضاء مشروط، مخدوش، فاقد سپرده، سپرده‌های مخدوش، سپرده کمتر از میزان مقرر و چک شخصی و نظایر آن و پیشنهادهایی که بعد از انقضا مدت مقرر واصل شود مطلقاً ترتیب اثر داده نخواهد شد و قیمت‌های پیشنهادی تا مرحله انعقاد قرارداد با برنده و قیمت پیشنهادی برنده تا پایان مدت قرارداد اعتبار خواهند داشت. ضمناً مدت اجرای قرارداد ۵ ماه می‌باشد.
۱۱-شرکت مخابرات استان در رد یا قبول یک یا تمامی پیشنهادات مختار است.
۱۲- داشتن رتبه مرتبط با موضوع کار از سوی سازمان مدیریت برنامه ریزی الزامی می‌باشد.
۱۳- سایر اطلاعات، جزئیات و شرایط پیوست اسناد مناقصه می‌باشد.
شرکت مخابرات استان کهگیلویه و بویراحمد

علیرضا میلانی زاده

۲ روزنامه در یک روزنامه ۱۲ صفحه روزنامه چاپی(صبح) و ۸۰ صفحه روزنامه الکترونیک (عصر)

چهارشنبه ۵ آذر ۱۳۹۳ ■ ۳ صفر ۱۴۳۶ ■ سال دهم ■ شماره ۱۴۶۲

Wednesday ■ 26.Nov.2014 ■ Vol.10 ■ No.1462

«متره و برآورد» اساسی‌ترین رکن ساخت و ساز است

{قسمت دوم}

علم «متره و برآورد» یکی از اساسی‌ترین ارکان ساخت و ساز، یا به گفته دیگر قلب هر پروژه است. کم‌توجهی به امر متره و برآورد، ساختار اجرایی طرح‌های عمرانی را تهدید می‌کند و شریان‌های حیاتی آن را به خطر می‌اندازد.

کمبود نیروی انسانی متخصص در این بخش تضییع حقوق پیمانکاران و کارفرمایان را به دنبال دارد. بی‌نظمی اقتصادی در اجرای پروژه‌ها به طولانی شدن زمان ساخت آن‌ها می‌انجامد و صدمات جدی بر امکانات و دارایی‌های ملی تحمیل می‌کند. باید با بینش علمی به متره و برآورد نگریست و این دانش را به عنوان رشته‌ای مستقل به‌شمار آورد. از این رو لازم است برای این علم جایگاهی ویژه در جهت پرورش نیروی انسانی کارآزموده و با تجربه در مقاطع فوق دیپلم، لیسانس، فوق‌لیسانس و دکترا در دانشگاه‌های کشور در نظر گرفته شود. علم متره و برآورد در پروژه‌های کوچک مانند یک اتاق تا تأسیسات عظیم صنعتی و سدسازی و آسمان خراش‌ها در سیستم اجرایی کارفرما، مشاور و پیمانکار مورد استفاده قرار می‌گیرد. علوم متعدد مرتبط با علم متره و برآورد، اهمیت پرورش نیروی متخصص در این بخش را روشن می‌سازد. تشریح پایگاه متره و برآورد در فرایند پروژ ه‌های عمرانی اهمیت آن برای کارفرما، مشاور، دستگاه نظارت، پیمانکار، مهندسی ارزش، مجریان ذی‌صلاح، مهندسی هم‌زمان و ...، برشمردن ویژگی‌های تخصصی نیروهای انسانی شاغل در این بخش، تعاریف و عبارات، معرفی منابع، مستندسازی عملیات با هدف جلوگیری از تضییع حقوق اشخاص و سازمان‌ها، و به‌کارگیری نرم افزارها بخشی از عناوینی است که به آن پرداخته خواهد شد.

منبع: کتاب مهندسی متره ۵ متره تاسیسات مکانیکی و برقی

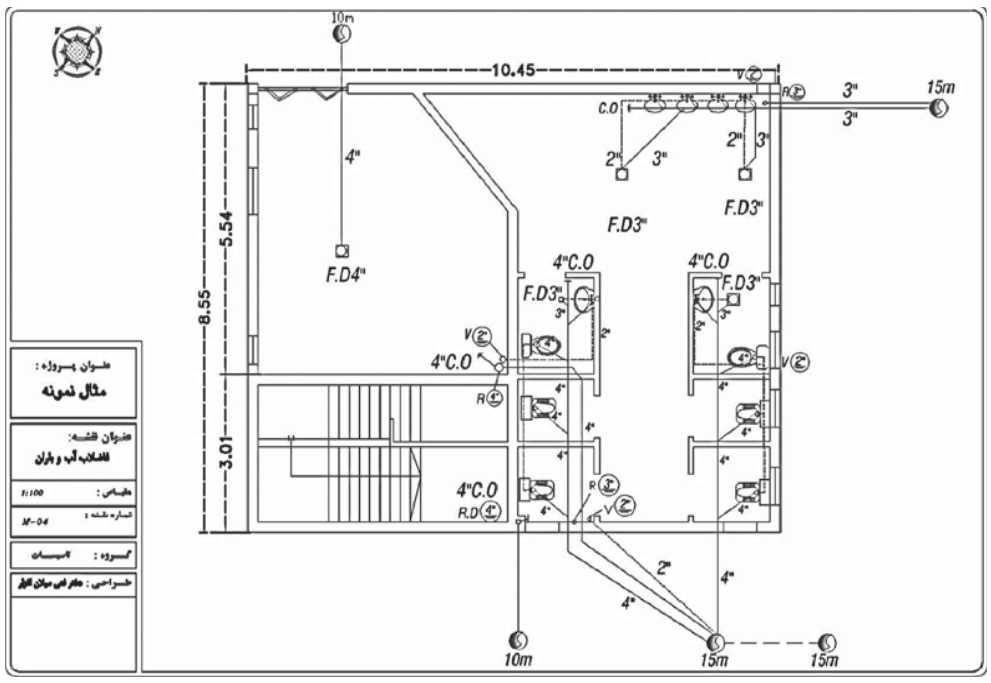

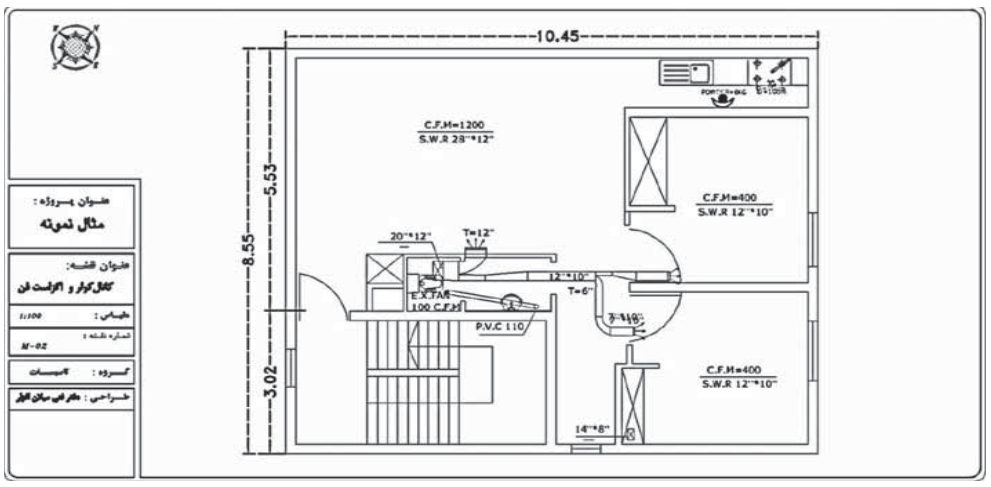

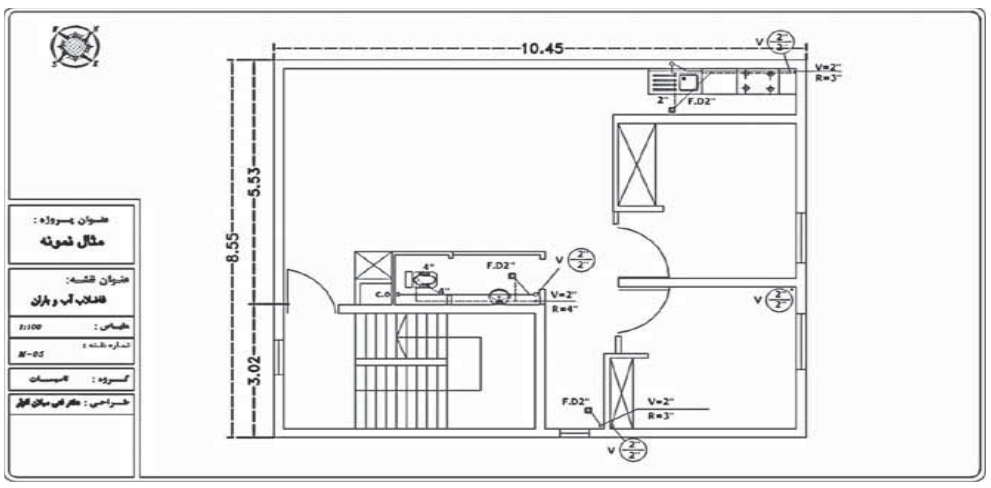

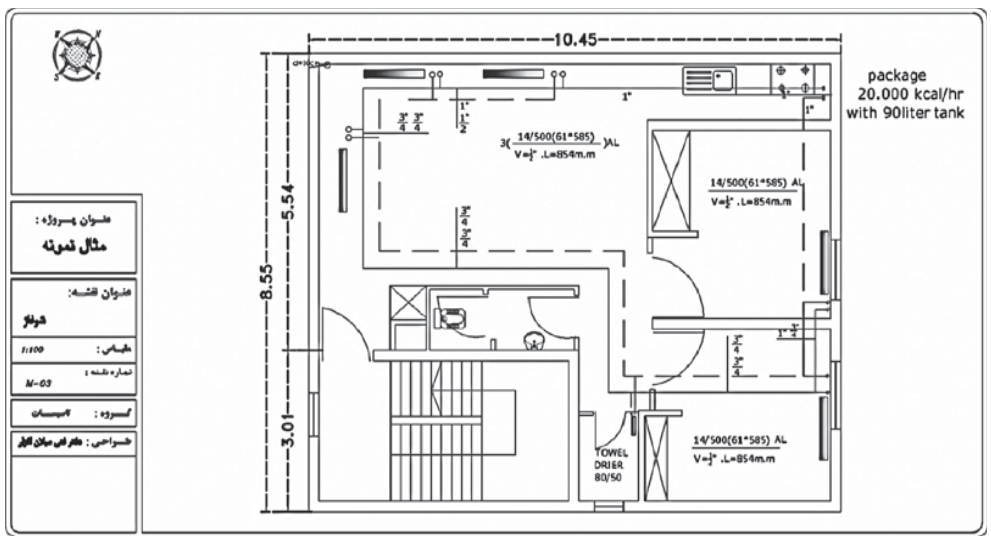

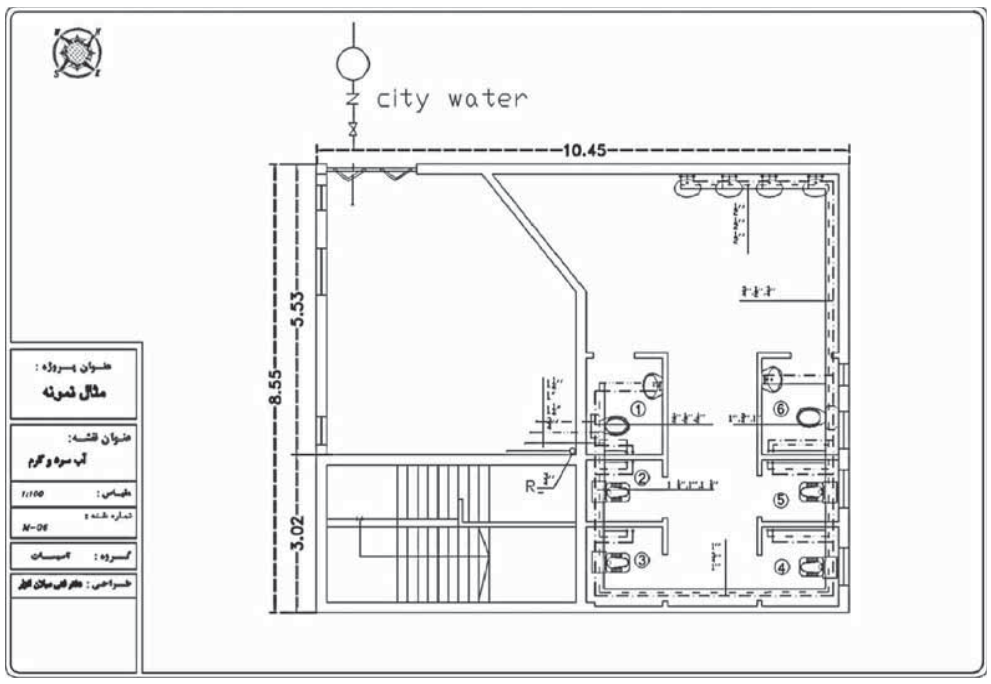

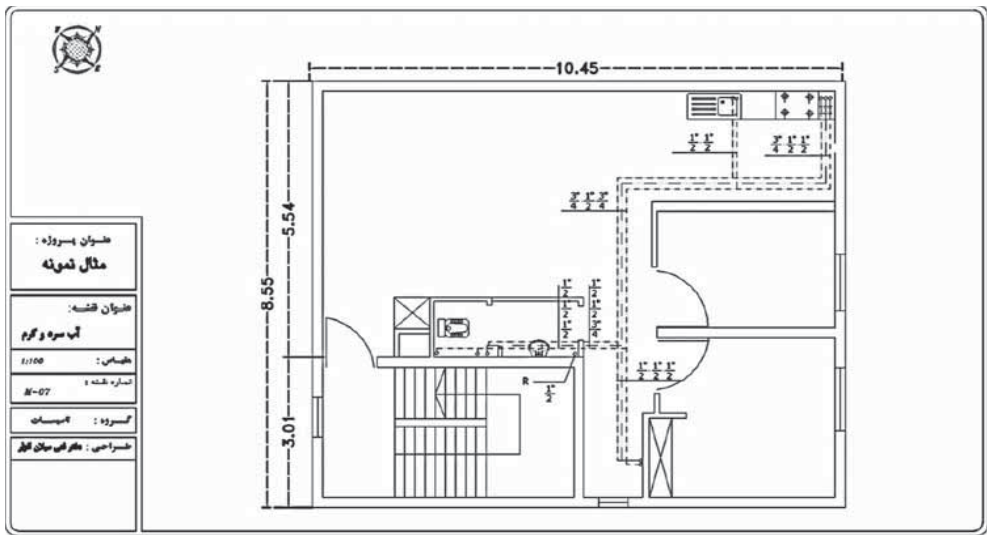

آگهی ابلاغ اجرائیه محکوم له : علی نژاد انصاری به نشانی تهران فلکه دوم تهرانپارس خ ۱۷۴ غربی بین زرین و عادل پ ۶۲ و ۵ محکوم علیه : رضا محمودی به نشانی مجهول المکان محکوم به : به موجب دادنامه شماره ۸۶۳/۲۱۵/۹۳ مورخ ۹۳/۰۲/۰۶ شورای حل اختلاف ۵ حوزه ۲۱۵ محکوم علیه محکوم است به پرداخت مبلغ ۵/۰۰۰/۰۰۰ ریال بابت اصل خواسته به انضمام هزینه دادرسی به مبلغ ۱۰۰/۰۰۰ ریال و محاسبه خسارت تاخیر تادیه از تاریخ سررسید ۸۶/۰۴/۱۵ لغایت اجرای حکم از طریق اجرای احکام در حق محکوم له و وبه پرداخت مبلغ نیم عشر دولتی محکوم می گردد

۱۱۰/۹۰۵۷۳ شعبه ۲۱۵ مجتمع شماره ۵ شهرستان تهران

آگهی ابلاغ اجرائیه محکوم له : علی نژاد انصاری فرزند عباس به نشانی تهران فلکه دوم تهرانپارس خ ۱۷۴ غربی بین زرین و عادل پ ۶۲ و ۵ محکوم علیه : رضا محمودی به نشانی مجهول المکان محکوم به : به موجب دادنامه شماره ۶۴ مورخ ۹۳/۰۲/۰۶ شورای حل اختلاف منطقه ۵ حوزه ۲۱۵ محکوم علیه به پرداخت مبلغ ۸/۰۰۰/۰۰۰ ریال بابت اصل خواسته به انضمام هزینه دادرسی به مبلغ ۱۰۰/۰۰۰ ریال و خسارت تاخیر تادیه بر مبنای شاخص اعلامی از سوی بانک مرکزی از تاریخ صدور چک ۸۶/۰۴/۱۵ لغایت اجرای حکم توسط اجرای احکام در حق محکوم له و به پرداخت مبلغ نیم عشر دولتی محکوم می گردد

۱۱۰/۹۰۵۶۹ شعبه ۲۱۵ مجتمع شماره ۵ شهرستان تهران

رو نوشت آگهی حصر وراثت آقای داریوش حسینینقوی به شماره شناسنامه ۲۳۲۱ به شرح دادخواست تقدیمی به کلاسه ۶۰۴/۲۲۰/۹۳ از این شعبه درخواست گواهی حصر وراثت نموده و چنین توضیح داده که شادروان علی محمد حسینی به شماره شناسنامه ۲۵ در تاریخ ۹۳/۰۴/۰۴ اقامتگاه دائمی خود بدرود زندگی گفته و ورثه حین الفوت آن مرحوم منحصر است به: ۱ – داریوش حسینی نقوی ش ش ۲۳۲۱ ت ت ۱۳۳۴ صادره از تهران فرزند متوفی ۲ – کوروش حسینی نقوی ش ش ۸۸۸ ت ت ۱۳۳۶ صادره از تهران فرزند متوفی ۳ – سروش حسینی نقوی ش ش ۲۱۹۹ ت ت ۱۳۳۸ صادره از تهران فرزند متوفی ۴ – ناصر حسینی نقوی ش ش ۳۰۰۸ ت ت ۱۳۴۲ صادره از تهران فرزند متوفی ۵ – محسن حسینی نقوی ش ش ۲۱۶۹ ت ت ۱۳۴۸ صادره از تهران فرزند متوفی ۶ – مریم حسینی نقوی ش ش ۴۲۸۲ ت ت ۱۳۵۲ صادره از تهران فرزند متوفی ۷ – منیر حسینی نقوی ش ش ۱۸۸۷ ت ت ۱۳۵۸ صادره از تهران فرزند متوفی ۸ – فاطمه عرب عامری ش ش ۳ ت ت ۱۳۲۵ صادره از ورامین همسر متوفی اینک با انجام تشریفات مقدماتی ، درخواست مزبور را در یک نوبت آگهی می نماید تا هرکس اعتراضی دارد و یا وصیتنامه از متوفی نزد او باشد از تاریخ نشر نخستین آگهی ظرف مدت یک ماه به دادگاه تقدیم دارد والا گواهی مربوطه صادر خواهد شد

۱۱۰/۹۰۵۶۶ رئیس شعبه ۲۲۰ شورای حل اختلاف منطقه ۵ تهران

رو نوشت آگهی حصر وراثت آقای داود احمدپور جوقان به شماره شناسنامه ۱۲۶۶ به شرح دادخواست تقدیمی به کلاسه ۶۰۹/۲۱۴/۹۳ از این شعبه درخواست گواهی حصر وراثت نموده و چنین توضیح داده که شادروان خیراله احمدپور جوقان به شماره شناسنامه ۲۱۵۱ در تاریخ ۹۳/۰۶/۲۰ اقامتگاه دائمی خود بدرود زندگی گفته و ورثه حین الفوت آن مرحوم منحصر است به: ۱ – داود احمدپور جوقان ش ش ۱۲۶۶ ت ت ۱۳۶۳ صادره از تهران فرزند متوفی ۲ – سیتا احمدپور جوقان ش ش ۰۰۱۸۹۹۰۷۵۴ ت ت ۱۳۷۴ صادره از تهران فرزند متوفی ۳ – سوره احمدپور جوقان ش ش ۶۲۲۰ ت ت ۱۳۶۰ صادره از تهران فرزند متوفی ۴ – مهدیه احمدپور جوقان ش ش ۲۶۴۸۷ ت ت ۱۳۶۴ صادره از تهران فرزند متوفی ۵ – مریم فخری جوقان ش ش ۹۷۳ ت ت ۱۳۳۹ صادره از تهران همسر متوفی اینک با انجام تشریفات مقدماتی ، درخواست مزبور را در یک نوبت آگهی می نماید تا هرکس اعتراضی دارد و یا وصیتنامه از متوفی نزد او باشد از تاریخ نشر نخستین آگهی ظرف مدت یک ماه به دادگاه تقدیم دارد والا گواهی مربوطه صادر خواهد شد

۱۱۰/۹۰۵۶۴ رئیس شعبه ۲۱۴ شورای حل اختلاف منطقه ۵ تهران

دادنامه تاریخ رسیدگی : ۹۳/۰۷/۲۹ شماره پرونده : ۱۷۲/۲۰۸/۹۳ شماره دادنامه : ۵۵۵–۹۳/۰۷/۲۹ مرجع رسیدگی : شعبه ۲۰۸ مجتمع شماره ۵ شورای حل اختلاف تهران خواهان : آقای داود جابرزاده خوانده : آقای حمید لقر اصفهانی خواسته : مطالبه وجه به مبلغ ۴/۳۷۰/۰۰۰ ریال بابت یک فقره چک و هزینه دادرسی به انضمام خسارت تاخیر تادیه رای دادگاه درخصوص دادخواست خواهان داود جابرزاده به طرفیت حمید لقراصفهانی به خواسته مطالبه مبلغ ۴/۳۷۰/۰۰۰ ریال بابت یک فقره چک به شماره ۷۹۴۲۶۲ مورخ ۸۰/۱۰/۱۸ عهده بانک ملی شعبه آرش مهر شورا با دعوت طرفین جهت رسیدگی به دعوی و تشکیل جلسه در مورخ با حضور خواهان و عدم ضور خوانده و با توجه به اینکه علیرغم ابلاغ قانونی در جلسه رسیدگی حاضر نشده و هیچگونه لایحه و دفاعیه ای نیز در مقابل دعوی مطروحه ارائه ننموده است لذا شورا با بررسی اوراق پرونده و گواهی عدم پرداخت بانک محال علیه دعوی خواهان را ثابت تشخیص داده و مستندا به بند ۱ ماده ۱۱ قانون شوراهای حل اختلاف و ماده ۱۹۸ قانون آیین دادرسی مدنی و مواد ۳۱۳ و ۳۱۴ قانون تجارت حکم به محکومیت خوانده به پرداخت مبلغ ۴/۳۷۰/۰۰۰ ریال بابت اصل خواسته به انضمام هزینه دادرسی به مبلغ ۳۰۰/۰۰۰ ریال و خسارت تاخیر تادیه که بر مبنای شاخص اعلامی از سوی بانک مرکزی از تاریخ صدور چک لغایت اجرای حکم توسط واحد اجرای احکام محاسبه خواهد شد در حق خواهان صادر و اعلام می نماید رای صادره غیابی و با رعایت مواد ۲۹ و ۳۱ قانون شوراهای حل اختلاف ظرف مدت ۲۰ روز از تاریخ ابلاغ قابل واخواهی در این شورا می باشد و پس از اتمام مهلت واخواهی ظرف مدت ۲۰ روز قابل تجدیدنظر در دادگاه عمومی محل است

۱۱۰/۹۰۵۵۲ شعبه ۲۰۸ مجتمع شماره ۵ شهرستان تهران

رو نوشت آگهی حصر وراثت خانم محمد جعفر دهقانی محمد آبادی به شماره شناسنامه ۱۱۱۶۶۱ به شرح دادخواست تقدیمی به کلاسه ۶۳۷/۲۲۲/۹۳ از این شعبه درخواست گواهی حصر وراثت نموده و چنین توضیح داده که شادروان علیرضا دهقانی محمد آبادی به شماره شناسنامه ۱۷۱۰ در تاریخ ۹۲/۰۸/۰۲ اقامتگاه دائمی خود بدرود زندگی گفته و ورثه حین الفوت آن مرحوم منحصر است به: ۱ – محمد جعفر دهقانی محمد آبادی ش ش ۱۱۱۶۶۱ ت ت ۱۳۶۷ صادره از تهران فرزند متوفی ۲ – عارفه دهقانی محمد آبادی ش ش ۲۷۸۷۰ ت ت ۱۳۶۲ صادره از تهران فرزند متوفی ۳ – هانیه دهقانی محمد آبادی ش ش ۸۱۵۳۵۵ ت ت ۱۳۶۶ صادره از تهران فرزند متوفی ۴ – باهره دهقانی محمد آبادی ش ش ۰۰۱۴۷۵۱۶۹۰ ت ت ۱۳۷۱ صادره از تهران فرزند متوفی ۵ – سوسن جعفری مهر ش ش ۵۴۳ ت ت ۱۳۴۳ صادره از تهران همسر متوفی اینک با انجام تشریفات مقدماتی ، درخواست مزبور را در یک نوبت آگهی می نماید تا هرکس اعتراضی دارد و یا وصیتنامه از متوفی نزد او باشد از تاریخ نشر نخستین آگهی ظرف مدت یک ماه به دادگاه تقدیم دارد والا گواهی مربوطه صادر خواهد شد

۱۱۰/۹۰۵۵۰ رئیس شعبه ۲۲۲ شورای حل اختلاف منطقه ۵ تهران

آگهی ابلاغ اجرائیه محکوم له : فریده چیت سازان به وکالت از رامین ندائی به نشانی سعادت آباد م کاج خ نهم بلوک ۱ ط ۱ و ۶ محکوم علیه : مصطفی لشگری فرزند احمد به نشانی تهران جنت آباد خ آزادگان کوچه میرزایی پ ۷ محکوم به : به موجب دادنامه شماره ۲۶۵ مورخ ۹۳/۰۲/۳۱ شورای حل اختلاف ۲۱۶ حوزه ۵ محکوم علیه محکوم است به پرداخت مبلغ ۴۰/۰۰۰/۰۰۰ ریال بابت اصل خواسته به انضمام هزینه دادرسی به مبلغ ۱۵۰/۰۰۰ ریال و حق الوکاله وکیل و خسارت تاخیر تادیه از تاریخ صدور چک لغایت اجرای حکم توسط واحد اجرای احکام محکوم است در ضمن نیم عشر هزینه دولتی بر عهده محکوم علیه می باشد

۱۱۰/۹۰۵۴۸ رئیس حوزه ۲۱۶ شورای حل اختلاف تهران

آگهی ابلاغ وقت دادرسی و دادخواست و ضمائم به کلاسه پرونده : ۴۸۲/۲۱۹/۹۳ وقت رسیدگی : ۹۳/۱۰/۰۶ ساعت ۱۵:۰۰ خواهان : مهدی شوشتری خوانده : محمد زاده کفاش خواسته : مطالبه وجه خواهان دادخواستی تسلیم شورای حل اختلاف تهران نموده که جهت رسیدگی به این حوزه ارجاع گردیده و وقت رسیدگی تعیین شده بعلت مجهول المکان بودن خوانده و دستور شورا و به تجویز ماده ۷۳ قانون آیین دادرسی مدنی مراتب یک نوبت در یکی از جراید کثیر الانتشار آگهی می شود تا خوانده در وقت مقرر فوق در جلسه دادگاه حاضر شود ضمنا وی می تواند به دبیرخانه حوزه مراجعه و ضمن اعلام نشانی کامل خود نسخه دوم دادخواست و ضمائم را دریافت نماید

۱۱۰/۹۰۵۳۹ شعبه ۲۱۹ مجتمع شماره ۵ شهرستان تهران

آگهی ابلاغ اجرائیه محکوم له : حمیدرضا نیکو زارع با وکالت سارا شکاری آذر به نشانی آذربایجان غربی شهرستان بوکان بلوار کردستان روبروی بیمارستان حکیم محکوم علیه : عباس اکبری به نشانی اکباتان فاز ۲ بلوک ۱۳ روبروی بلوک ۳ سوپر میوه گلستان محکوم به : به موجب دادنامه شماره ۱۸۷ مورخ ۹۳/۰۳/۰۲ شورای حل اختلاف ۵ حوزه ۲۱۹ محکوم علیه محکوم است به پردات مبلغ ۵۰/۰۰۰/۰۰۰ ریال بابت اصل خواسته به انضمام محاسبه تاخیر تادیه چک از تاریخ ۹۰/۰۹/۱۵ لغایت اجرای حکم وپرداخت نیم عشر دولتی به عهده محکوم علیه می باشد

۱۱۰/۹۰۵۳۵ شعبه ۲۱۹ مجتمع شماره ۵ شهرستان تهران

رو نوشت آگهی حصر وراثت آقای علی میرزا امیری به شماره شناسنامه ۴۵۱ به شرح دادخواست تقدیمی به کلاسه ۶۰۱/۲۱۴/۹۳ از این شعبه درخواست گواهی حصر وراثت نموده و چنین توضیح داده که شادروان علی اصغر امیری به شماره شناسنامه ۳۶ در تاریخ ۹۲/۰۸/۰۹ اقامتگاه دائمی خود بدرود زندگی گفته و ورثه حین الفوت آن مرحوم منحصر است به: ۱ – علی میرزا امیری ش ش ۴۵۱ ت ت ۱۳۵۵ صادره از ورامین فرزند متوفی ۲ – حمزه امیری ش ش ۷۵۰ ت ت ۱۳۶۲ صادره از تهران فرزند متوفی ۳ – مریم امیری ش ش ۱۰۶۸۷ ت ت ۱۳۵۹ صادره از تهران فرزند متوفی ۴ – فاطمه امیری ش ش ۱۸ ت ت ۱۳۵۴ صادره از ورامین فرزند متوفی ۵ – مرضیه امیری ش ش ۳۸۸۹۹ ت ت ۱۳۶۳ صادره از تهران فرزند متوفی ۶ – منور بیات ش ش ۱۳۲۶ ت ت ۱۳۳۲ صادره از ورامین همسر متوفی اینک با انجام تشریفات مقدماتی ، درخواست مزبور را در یک نوبت آگهی می نماید تا هرکس اعتراضی دارد و یا وصیتنامه از متوفی نزد او باشد از تاریخ نشر نخستین آگهی ظرف مدت یک ماه به دادگاه تقدیم دارد والا گواهی مربوطه صادر خواهد شد

۱۱۰/۹۰۵۳۰ رئیس شعبه ۲۱۴ شورای حل اختلاف منطقه ۵ تهران

رو نوشت آگهی حصر وراثت آقای محمدرضا بکدلی به شماره شناسنامه ۷۴۷ به شرح دادخواست تقدیمی به کلاسه ۶۳۹/۲۱۴/۹۳ از این شعبه درخواست گواهی حصر وراثت نموده و چنین توضیح داده که شادروان بیت اله بکدلی به شماره شناسنامه ۴۲۷۰۸۸۲۲۷۱ در تاریخ ۹۲/۰۷/۱۰ اقامتگاه دائمی خود بدرود زندگی گفته و ورثه حین الفوت آن مرحوم منحصر است به: ۱ – محمدرضا بکدلی ش ش ۷۴۷ ت ت ۱۳۳۶ صادره از تهران فرزند متوفی ۲ – علیرضا بکدلی ش ش ۱۲۸۲ ت ت ۱۳۳۸ صادره از تهران فرزند متوفی ۳ – نسرین بکدلی ش ش ۳۹۴۸ ت ت ۳۹۴۸ صادره از تهران فرزند متوفی ۴ – فریبا بکدلی ش ش ۱۱۹۰ ت ت ۱۳۴۵ صادره از تهران فرزند متوفی ۵ – اعظم رجائی ش ش ۳۵۸۲۲ ت ت ۱۳۱۵ صادره از تهران همسر متوفی اینک با انجام تشریفات مقدماتی ، درخواست مزبور را در یک نوبت آگهی می نماید تا هرکس اعتراضی دارد و یا وصیتنامه از متوفی نزد او باشد از تاریخ نشر نخستین آگهی ظرف مدت یک ماه به دادگاه تقدیم دارد والا گواهی مربوطه صادر خواهد شد

۱۱۰/۹۰۵۲۸ رئیس شعبه ۲۱۴ شورای حل اختلاف منطقه ۵ تهران

ناصر بهزادفر
nasser_b1963@yahoo.com

خبر

تأثیر خطرناک مایعات قندی بر بدن

اگر می‌خواهید افزایش وزن نداشته باشید، به بیماری‌های مزمن مبتلا نشوید و با یک مغز سالم طولانی‌تر زندگی کنید بهتر است مایعات شیرین را ترک کنید.

مصرف بیش از اندازه مواد قندی می‌تواند فاجعه به بار بیاورد. برخی از مایعات قندی مانند نوشیدنی‌های شیرین به مراتب مضرتر از مواد قندی جامد هستند.

اثر مایعات قندی در وزن

نوشیدنی‌های شیرین معده را پر نمی‌کنند و به‌طور جدی باعث افزایش وزن می‌شوند. موادغذایی که به آن‌ها مواد قندی اضافه شده‌اند مملو از کالری هستند، حتی می‌توان گفت مایعاتی که دارای قند هستند ضررشان بیش‌تر از مواد قندی جامد است.

این مواد دارای مقدار زیادی فروکتوز است که میزان گرلین (هورمون مسؤول گرسنگی) را در بدن کاهش نمی‌دهد. به‌طور خلاصه باید گفت مایعات قندی مانند مواد قندی جامد باعث سیری نمی‌شوند بلکه کالری بیش‌تری را ذخیره می‌کنند و بیش‌تر باعث چاقی می‌شوند.

اثر مایعات قندی در کبد

قند از دو مولکول گلوکز و فروکتوز تشکیل شده است؛ گلوکز سلول‌های بدن را متابولیزه می‌کند و فروکتوز توسط کبد درمان می‌شود. کبد وقتی با فروکتوز زیاد مواجه می‌شود آن را به چربی تبدیل می‌کند، بخشی از این چربی به خون فرستاده می‌شود در حالی که بقیه در کبد ذخیره می‌شوند و باعث به وجود آمدن مشکلاتی برای سلامت بدن می‌شوند.

اثر مایعات قندی روی شکم

قند و شکر باعث می‌شوند بدن چربی زیادی ذخیره کند، فروکتوز میزان چربی بد در اطراف شکم و اندام را افزایش می‌دهد. در طول یک مطالعه به مدت ۱۰ هفته ۳۲ نفر از افراد سالم نوشیدنی که حاوی گلوکز و فروکتوز بود مصرف کردند، افرادی که مصرف قند داشتند چربی‌های زیر پوست آن‌ها افزایش یافت، در حالی که در افرادی که مصرف فروکتوز به میزان زیاد داشتند موجب چربی احشایی در آن‌ها شد.

مایعات قندی و انسولین

عملکرد اصلی انسولین آوردن گلوکز از جریان خون به سلول است اما زمانی که شما سودا یا نوشیدنی‌های شیرین می‌نوشید سلول تمایل به مقاومت در برابر اثرات انسولین می‌کند. وقتی این اتفاق می‌افتد لوزالمعده تمایل به تولید انسولین اضافی به منظور کاهش سطح گلوکز در خون پیدا می‌کند.

علت اصلی ابتلا به دیابت نوع ۲

دیابت نوع ۲ یک بیماری نسبتاً شایع است که ۳۰۰ میلیون نفر در سراسر جهان به آن مبتلا هستند و در اثر گلوکز بالای خون یا با کمبود انسولین مشخص می‌شود. به تازگی در مطالعه‌ای مشخص و ثابت شد مصرف روزانه نوشابه ۱,۱ درصد خطر ابتلا به دیابت را افزایش می‌دهد.

مایعات قندی حاوی مواد مغذی نیستند

این نوشیدنی‌ها فقط دارای کالری هستند و هیچ ویتامین یا مواد معدنی، آنتی‌اکسیدان یا الیاف و مواد غذایی ضروری ندارند. لپتین یک هورمونی است که توسط سلول‌های چربی بدن ترشح می‌شود و مسؤول حفاظت از بدن در برابر چاقی و گرسنگی است.

اثر مایعات قندی در لپتین

پزشکان در مطالعه‌ای که بر روی موش انجام دادند تأثیر مصرف شکر بر مقاومت به لپتین را دیدند، لپتین یک پروتئین کوچک با ۱۶۷ اسید آمینه است که از طریق گردش خون به مغز رفته و در آن‌جا بر روی گیرنده‌های هیپوتالاموس اثر می‌گذارد و سبب کاهش اشتها و افزایش چاقی می‌شود. این پروتئین به وسیله بافت چربی در بدن انسان ساخته و در خون می‌رود و از راه‌های مختلف از چاقی جلوگیری می‌کند.

در آزمایشی بر روی موش‌ها نشان داد، هنگامی که موش‌ها با مقادیر زیادی از فروکتوز تغذیه شدند توسعه مقاومت به لپتین شروع شد و بار دیگر که یک رژیم غذایی بدون قند به آن‌ها داده شد مقاومت لپتین از بین رفت. با این حال این مطالعه هنوز در انسان تأیید نشده است. افرادی که وزن کم می‌کنند میزان لپتین آن‌ها کاهش پیدا کرده است.

لیموناد می‌تواند اعتیادآور باشد

هنگامی که ما مواد قندی می‌خوریم دوپامین در مغز ترشح می‌شود و احساس لذت به انسان می‌دهد. بسیاری از مطالعات نشان دادند که قند و موادغذایی مانند فست فود به‌طور کلی می‌تواند اثراتی مانند کوکایین داشته باشد.

اثرات نوشابه در ابتلا به بیماری قلبی

اولین مطالعه مربوط به ارتباط بین مواد قندی و ابتلا به بیماری قلبی درسال‌های پیش انجام شد و ثابت شد نوشابه برخی از عوامل خطر بیماری‌های قلبی و عروقی را افزایش می‌دهد.

در یک مطالعه بر روی ۴۰ هزار مرد به مدت دو ماه مشخص شد افرادی که روزانه نوشیدنی‌های شیرین می‌نوشند ۲۰ درصد به حمله قلبی مبتلا می‌شوند.

مصرف کنندگان نوشابه یا سودا مستعد ابتلا به سرطان هستند

هر روز خطر سرطان رو به افزایش است مخصوصاً افرادی که مبتلا به بیماری‌های مزمن مانند چاقی، دیابت نوع ۲، یا بیماری‌های قلبی هستند.

در مطالعه‌ای که بر روی ۶۰ هزار زن و مرد انجام شد، نتایج آن نشان داد افرادی که ۲ سودا در هفته می‌نوشند در مقایسه با افرادی که نوشابه نمی‌خورند، به احتمال ۸۷ درصد بیش‌تر به سرطان پانکراس مبتلا می‌شوند.

اثر مایعات قندی روی دندان

سودا حاوی عناصری مانند دی اکسید کربن و اسید فسفریک است که برای دندان مضر است. در واقع مواد قندی باعث می‌شوند باکتری‌های بد به دندان‌ها آسیب رسانند.

اثر نوشابه‌ها در ابتلا به نقرس

نقرس یکی از بیماری‌هایی است که ورم مفاصل همراه با درد و التهاب است و در اثر افزایش اسیداوریک در خون به وجود می‌آید. فروکتوز اولین کربوهیدراتی است که سطح اسیداوریک را در خون افزایش می‌دهد، در بسیاری از مطالعات ارتباط بین مصرف نوشابه‌های گازدار و نقرس نشان داده شده است.

اثر مایعات قندی در افزایش ابتلا به زوال عقل

دمانس یا زوال عقل اصطلاحی است که برای بیماری‌های نورودژنراتیو (بیماری‌هایی که به صورت پیشرونده موجب اختلال در عملکرد سلول‌های عصبی می‌شوند به‌خصوص با افزایش سن شیوع بیش‌تری خواهد داشت) و می‌تواند با سن رخ دهد، مانند آلزایمر.

تحقیقات نشان داده است که افزایش مصرف قند به شدت با افزایش خطر زوال عقل مرتبط است، به عبارت دیگر قند زیاد، خطر ابتلا به زوال عقل را بیش‌تر می‌کند.

منبع: فارس

اصلاحیه

به اطلاع می‌رساند در آگهی چاپ شده نوبت اول اداره کل آموزش و پرورش استان مرکزی مورخ ۹۳/۰۹/۰۴، با موضوع خرید شیر استرلیزه مدارس در سال ۹۴-۹۳، مبلغ برآوردی اولیه ۵۴,۱۶۸,۰۰۰,۰۰۰ ریال صحیح می‌باشد که بدینوسیله اصلاح می‌گردد.

از مجموعه معرفی گیاهان

گل رازقی

یاس رازقی با نام علمی Jasminum sambac یا یاس عربی گیاهی بالارونده است که بیش‌تر در جنوب و جنوب غرب آسیا و در کشورهایی مانند فیلیپین، هند، میانمار، سریلانکا یافت می‌شود. واژه یاسمین ریشه عربی یا فارسی دارد. این گیاه دارای گل‌های بسیار معطر و کوچک سفید رنگ، به همراه غنچه و شکوفه‌هایی صورتی رنگ است. یاس رازقی گیاهی نیمه دایم سبز است که بر اثر پیچیدن خود را حمایت کرده و بالا می‌کشد.

پرورش گل رازقی

چون گل‌های رازقی و یاس رازقی از گروه نباتات آهک گریز می‌باشند، خاک گلدان آن‌ها باید به کلی فاقد مواد آهکی بوده و حتی آبی که به آن‌ها داده می‌شود نباید قلیایی و دارای مواد آهکی باشد.

بوته گل رازقی پر شاخ و برگ و نیمه بالارو است.

برگ‌های آن دایمی، صاف، بیضی شکل و بی کرک با گلهای درشت، پُر پَر، سفید رنگ و بسیار معطر.

از نیمه اردیبهشت به بعد در طول مدت تابستان گل‌ها مرتباً شکفته می‌شوند و هر گل حدود یک هفته تا ۱۰ روز دوام دارد.

بررسی‌های دقیق آزمایشگاهی نشان داده است که مقدار مطلق عطر گل رازقی و تیره یاس‌ها در ساعات اولیه بامداد نخستین روز شکفتن گل (حدود ساعت ۸) بیش‌تر از همه اوقات است.

انواع گل رازقی

دانشمندان گیاه شناس ۳ گونه متمایز از این گل به نام‌های زیر تشخیص داده‌اند:

۱ - گونه بلا Bela: در مصر، شبه جزیره عربستان (زنبق کویت و بحرین) و بنگال.

۲ - گونه موتیا Motia: در پنجاب هندوستان و سریلانکا.

۳ - گونه موگرا Mogra یا Moghra: در هندوستان، چین، افغانستان و ایران.

نظر به این که مردم خوش ذوق کشور ما از قدیم گل‌های معطر را بیش‌تر دوست می‌داشتند، به پرورش این گل در شهرهای مختلف کم و بیش همت گماشتند ولی چون آب و هوای مطلوب آن سرزمین‌های معتدل گرم و مرطوب می‌باشد، امروزه پرورش آن به‌صورت گلدانی در استان‌های گیلان، مازندران، فارس و خوزستان بیش‌تر متداول است.

در مناطق یاد شده یک نوع یاس گلدانی نیز پرورش داده می‌شود که موسوم به یاس رازقی با نام علمی Jasminium Pubescens می‌باشد بوته این گل در استان‌های شمالی کشور ما نظیر گل رازقی نیمه بالارو است و در استان‌های جنوب بالارونده.

برگ‌های آن شبیه گل رازقی بوده و دو به دو متقابل است ولی گل‌های آن کوچک و مانند یاس سفید (چمپا) Jasminium officinalis L. ستاره شکل بوده و از لحاظ عمر همانند گل رازقی می‌باشد.

با این تفاوت که دوام شکوفایی هر گل کم است و طول مدت گل دادن و تعداد گل‌ها بیش‌تر که عمر عطر افشانی آن‌را زیادتر می‌سازد.

در استان‌های جنوبی و مناطقی که خطر سرمازدگی وجود ندارد، یاس رازقی را در هوای آزاد پرورش می‌دهند و ساقه‌های نازک آن‌را به داربست یا دیوار می‌بندند.

در استان‌های کرانه دریای خزر که هوای زمستانی سرد است، حتماً باید گیاه را از گزند سرما محفوظ داشت و آن‌را به مکان‌های پوشیده منتقل کرد و طبعاً در شهرستان‌های مرکزی که سردتر است نگهداری این گل جز در گلخانه میسر نیست.

آب و خاک

همان گونه که گفته شد، چون گل‌های رازقی و یاس‌رازقی از گروه نباتات آهک گریز می‌باشند، خاک گلدان آن‌ها باید به کلی فاقد مواد آهکی بوده و حتی آبی که به آن‌ها داده می‌شود نباید قلیایی و دارای مواد آهکی باشد.

در مناطق پرورش این گل‌ها تناسب خاک گلدان‌ها به قرار زیر است:

خاک برگ پوسیده درختان جنگلی (هوموس) ۳ قسمت، شن شسته شده ۲ قسمت، خاک معمولی باغچه یک قسمت.

دفعات آبیاری به مقتضای فصل و درجه حرارت محیط فرق می‌کند. در تابستان به‌ویژه در موسم گل دادن باید روزی یک‌بار به آن آب داد.

به علاوه از موقعی که غنچه گل‌ها ظاهر می‌شود حتماً باید به‌پای بوته کود داد.

بهترین کود طبیعی که باغبانان با تجربه مصرف می‌کنند، شیره کود گوسفندی است و طرز تهیه آن بدین طریق است که ۲ الی ۳ قاشق سوپ‌خوری شیره کود را پس از بهم زدن بپای هر گلدان می‌ریزند.

در محل‌هایی که تهیه کود طبیعی دشوار است، مصرف کود شیمیایی مخلوط سولفات آمونیم و فسفات آمونیم به نسبت ترتیب ۳ و یک و به قدر یک قاشق غذا خوری در هر دو هفته از اواسط بهار به بعد توصیه می‌شود.

علاقه‌مندان پرورش این گل‌ها در تهران و شهرستان‌های مرکزی می‌توانند برای خنثی کردن اثرات زیان بخش آب آهکی و قلیایی یک قطعه زاج سیاه (سولفات آهن) در کنار گلدان گذارده هنگام آبیاری آب را روی آن بریزند.

تکثیر

گل رازقی و یاس رازقی را معمولاً از طریق خوابانیدن شاخه، قلمه زدن و کشت پاجوش زیاد می‌کنند.

لیکن ممکن است آن‌ها را با پیوند نیز زیاد کرد.

۱ - تکثیر به وسیله خوابانیدن شاخه:

برای این منظور شاخه‌های بلند یکی دو ساله قسمت پایین بوته را در اواسط فصل بهار درون جعبه چوبی یا گلدان محتوی شن شسته نرم می‌خوابانند. به‌طوری که سرشاخه‌ها با دو یا ۳ جوانه از خاک بیرون باشد.

با انجام آبیاری مرتب پس از چندی از ساقه‌های درون شن ریشه‌های تازه می‌رویند.

۶ هفته بعد هنگامی که ریشه‌ها رشد کافی یافتند باید شاخه‌ها را از زیر گلدان بریده و نهال‌های جوان ریشه‌دار را درون گلدان‌های حاوی خاک مناسب که قبلاً ذکر شده به کارند تا بوته‌های مستقلی به وجود آیند.

معمولاً جهت تسریع عمل ریشه دادن، قبل از خوابانیدن ساقه کمی از پوست شاخه را که درون جعبه یا گلدان قرار می‌گیرد با چاقو برش می‌دهند.

باید دانست که چون خوابانیدن شاخه‌ها در سطح خاک جعبه یا گلدان فقط در مورد شاخه‌های زیرین امکان‌پذیر است و شاخه‌های فوقانی را نمی‌توان به علت خطر شکستن به سطح زمین رسانید لذا بدین جهت ممکن است گلدان‌های سبک و کوچک‌تری تهیه کرده شاخه‌های جوان بالای بوته را از سوراخ زیر گلدان داخل گلدان کرد و درون آن مقداری شن شسته ریخت و گلدان‌های هوایی روی شاخه‌ها را به وسیله قیم در هوا نگهداشت یا روی طاقچه دیوار قرارداد. پس از ریشه دادن با ترتیبی که ذکر شد آن‌ها را به گلدان‌های جداگانه منتقل کرد.

ذکر این نکته نیز لازم است که چون بر اثر قطع یکباره شاخه‌های ریشه‌دار بیم خشک شدن گیاه می‌رود بهتر است بریدن شاخه‌ها به تدریج صورت پذیرد.

بدین ترتیب که پس از حصول اطمینان از رویش ریشه کافی ابتدا از زیر گلدان به اندازه یک سوم قطر شاخه را برید و پس از یک هفته برش قبلی را تا دو سوم قطر شاخه عمیق‌تر کرد و سرانجام هفته بعد شاخه را از زیر گلدان به کلی قطع کرد و درون گلدان‌های جداگانه کاشت.

(این عمل را در اصطلاح باغبانی از شیر گرفتن نهال‌های جوان می‌نامند).

۲ - تکثیر با قلمه

قلمه‌ها را باید در بهار قبل از باز شدن چشم‌ها و رویش جوانه‌ها از شاخه‌های قوی یکی دو ساله که گل داشتند، انتخاب کرد و آن‌ها را به مدت یک هفته درون گونی کنفی یا پارچه کرباس مرطوبی پیچید و با پاشیدن آب پارچه را مرطوب نگهداشت. در پایان هفته آن‌ها را به قلمه‌های کوچک تقسیم کرد به‌طوری که هر قلمه ۳-۴ چشم داشته باشد. سپس قلمه‌ها را درون گلدان‌های حاوی شن شسته کاشت و منتظر شد تا بعد از ۵-۶ هفته که قلمه‌ها ریشه کافی دادند آن‌ها را به گلدان‌های اصلی که تناسب خاک آن قبلاً ذکر شده است انتقال داد.

۳ - تکثیر از راه پیوند

گل رازقی و یاس رازقی را می‌توان به وسیله پیوند روی یاس سفید (چمپا) نیز زیاد کرد.

در بهار پیوند شکمی یا مجاورتی مناسب است و در پاییز پیوند شکافی رجحان دارد.

حسن این طریق تکثیر آن است که چون یاس سفید را می‌توان تقریباً در هر نوع آب و خاک عمل آورد و نظیر گل‌های رازقی و یاس رازقی به خاک هوموسی اراضی جنگلی احتیاج ندارد و با پیوند آن‌ها روی پایه یاس می‌توان از زحمت تهیه خاک هوموس رهایی یافت و از دادن آب قلیایی نیز نگران نشد.

عطرگیری

در کشورهایی که کاشت گل رازقی و گونه‌های مختلف یاس در سطح وسیع و هوای آزاد متداول است، صنعت عطرگیری فعالیت گسترده‌ای دارد.

بنا به مندرجات آمار بین‌المللی، تولید عطر گل‌های تیره یاس در سال ۱۹۷۲ در کشورهای مختلف به قرار زیر بوده است:

مصر، الجزایر، مغرب، فرانسه، ایتالیا، اسپانیا، روسیه و چین

در کشور چین این گل‌ها را بیش‌تر برای معطر ساختن چای و تهیه عطری کشت می‌کنند.

کارخانه‌های عمده عطرکشی در حومه شهر بزرگ کانتون متمرکز است.

در هندوستان برای استخراج عطر رازقی گلبرگ‌ها را پرپر کرده، روی دانه‌های کنجد می‌ریزند.

سپس با عصاره گرفتن روغن کنجدهای معطر عطر مطلوب را به دست می‌آورند.

در صنعت پیشرفته امروزی عطر رازقی را از طریق خیساندن گلبرگ‌ها در اتر نفت Etheropetrol یا بنزن Benzene استخراج می‌کنند.

(نباید بنزن یا روغن بن با بنزن متعارف اشتباه شود. بنزن با فرمول شیمیایی H_6C_6 آب‌گونه فرار و بی‌رنگی است که از قطران یا قیر ذغال سنگ به دست می‌آید و در لباس‌شویی برای زدودن لکه‌های چربی و رنگ‌سازی مصرف می‌شود)

عطر رازقی گران‌بهاترین عطر طبیعی است و گفته می‌شود که تهیه آن به‌صورت ساخت صنعتی امکان ندارد.

قدم‌های کندشرکت‌های تعاونی و چشم به راهی صندوق توسعه منابع طبیعی البرز

استان البرز با داشتن ۱۱ شرکت تعاونی فعال در حوزه منابع طبیعی، اما دارای هیچ تعاونی فراگیر شهرستانی نیست تا ایجاد صندوق حمایت از توسعه منابع طبیعی که لازمه آن ایجاد تعاونی‌های فراگیر است، در این استان تا امروز به تأخیر بیفتد. صندوقی که گفته می‌شود برای حفظ، احیا، توسعه و بهره‌برداری اصولی از عرصه‌های منابع طبیعی و حمایت از تشکل‌های بهره‌برداری، تعاونی، مرتعداران و جنگل‌نشینان است.

به گزارش مهر، منابع طبیعی و محیط زیست همواره بی‌منت و در نهایت سخاوتمندی عرصه‌های وسیعش را در اختیار نسل بشر قرار داده تا با آسودگی از آن بهره‌مند شوند. اما در عوض بشر نیز مسؤولیت‌ها و وظایفی در برابر منابع خدادای و طبیعی دارد که برای حفظ پایدار این منابع باید به آن عمل کند.

گرچه سازمان جنگل‌ها، مراتع و آبخیزداری کشور به‌طور مشخص وظیفه حفاظت از منابع طبیعی را بر عهده دارد اما تمام بهره‌برداران از این منابع به ویژه آنان که به‌طور مستقیم از منابع طبیعی استفاده می‌کنند نیز سهمی قابل توجه در حفظ و احیای عرصه‌های طبیعی کشور دارند و نمی‌توان آن را نادیده گرفت.

تشکیل تعاونی‌های منابع طبیعی گامی برای افزایش مشارکت‌های مردمی در حفظ و حراست از حوزه‌ها و منابع طبیعی کشور بوده که از سال‌ها پیش شکل‌گیری آن‌ها آغاز شده است اما ۴ سال پیش اجرای طرحی به مدیران استانی و شهرستانی سازمان جنگل‌ها ابلاغ شد تا براساس آن گامی در حفظ و حراست و توسعه منابع طبیعی برداشته شود.

براین اساس و با توجه به اهمیت موضوع، در سال ۱۳۸۹ از سوی سازمان جنگل‌ها، مراتع و آبخیزداری کشور کارگروهی تشکیل و طی آن سند راهبردی تأسیس صندوق‌های حمایت از توسعه منابع طبیعی و آبخیزداری تدوین و در بیست و یکمین جلسه شورای مدیران سازمان به تصویب رسید تا رییس وقت سازمان جنگل‌ها، با ابلاغ آن به مدیران ستادی و استانی، دستور فراهم کردن مقدمات اجرای آن را بدهد.

طرحی که به گفته مجری تأسیس صندوق‌های حمایت از توسعه بخش منابع طبیعی کشور در اجرای قانون تأسیس وزارت جهاد کشاورزی و با هدف حمایت از توسعه منابع طبیعی بوده و هدفش استفاده از ظرفیت‌های مردمی در این حوزه است و باید تا پایان برنامه ششم توسعه در تمامی استان‌های کشور این صندوق‌ها تأسیس و فعال شوند. استان البرز از جمله ۱۷ استانی است که در حال حاضر تأسیس این صندوق در آن در حال پیگیری است و تاکنون گردهمایی‌ها و برنامه‌هایی برای تبیین لزوم مشارکت تعاونی‌های فعال در حوزه منابع طبیعی برای راه‌اندازی هرچه زودتر صندوق حمایت از توسعه منابع طبیعی برگزار شده است. حسین میررجبی، مدیر کل منابع طبیعی و آبخیزداری استان البرز در گفت‌وگو با مهر، به جزییات این طرح اشاره کرد.

وی سخنانش را با اشاره به رویکرد واگذاری فعالیت‌های دولتی به بخش خصوصی و استفاده از ظرفیت نهادهای مردمی و روستایی آغاز کرد و اظهار داشت: برای مدیریت توسعه پایدار در عرصه‌های منابع طبیعی باید از مشارکت‌های مردمی بهره برد و بدون حضور مؤثر مردم این مهم به دست نمی‌آید. تشکیل تعاونی‌ها و تشکل‌های فعال این عرصه راهکاری مناسبی برای واگذاری امور مربوط به مدیریت منابع طبیعی به خود مردم است.

وی گفت: در حال حاضر ۱۱ تعاونی فعال در عرصه منابع طبیعی در البرز شامل دو تعاونی در کرج، ۵ شرکت تعاونی در ساوجبلاغ و ۴ تعاونی در طالقان مشغول به فعالیت هستند. اما برای حمایت از شرکت‌های تعاونی روستایی و حفاظت پایدار از عرصه‌های منابع طبیعی استان به تشکیل صندوق حمایت از توسعه منابع طبیعی نیاز داریم.

میررجبی تشکیل صندوق حمایت از توسعه منابع طبیعی را در مرحله اول منوط به تشکیل تعاونی‌های فراگیر شهرستانی و سپس عضویت تعاونی‌ها در این صندوق اعلام کرد و افزود: تعاونی‌های فراگیر از تجمیع تعاونی‌های هر شهرستان شکل می‌گیرند اما تاکنون هیچ یک از شهرستان‌های استان نسبت به تشکیل تعاونی فراگیر شهرستان خود اقدام نکرده‌اند.

شرکت‌های تعاونی در ایجاد صندوق مشارکت کنند

وی از آمادگی اداره کل منابع طبیعی استان مبنی بر حمایت از تشکیل تعاونی‌های بهره‌برداران حوزه آبخیز و مشارکت در مدیریت امور مربوط به منابع طبیعی خبر داد و از تعاونی‌ها خواست برای ایجاد صندوق حمایت از توسعه منابع طبیعی نسبت به تشکیل تعاونی‌های فراگیر شهرستانی اقدام کنند.

به گفته میررجبی یک گردهمایی با حضور تعاونی‌های تخصصی، همیاران طبیعت، بهره‌برداران، مرتعداران و دهیاران و شورای اسلامی روستاهای استان در مرکز جوانشیر کرج به منظور تبیین لزوم تشکیل این صندوق و تشویق تعاونی‌ها برای مشارکت در ایجاد تعاونی‌های فراگیر شهرستانی برگزار شد.

میررجبی تشکیل این صندوق را نقطه عطفی در حوزه منابع طبیعی استان دانست و تأکید کرد: با این کار قادر خواهیم بود حفظ، احیا و توسعه بهره‌برداری از منابع طبیعی را با مشارکت مردمی به نحو احسن آغاز کرده و ادامه دهیم.

وی با بیان این که تولیدکنندگان و بهره‌برداران منابع طبیعی به عنوان یک زیر ساخت احتیاج به مؤسسات مالی و اعتباری دارند که ضوابط سخت و پیچیده‌ای نداشته باشند تا بتوانند با آن تعامل و خدمات مورد نیاز را دریافت کنند، ادامه داد: با واگذاری فعالیت‌های دولتی به بخش خصوصی مانند تعاونی منابع طبیعی روستایی به معیشت روستاییان نیز از این طریق کمک می‌شود.

مدیر کل منابع طبیعی و آبخیزداری استان البرز با بیان این که صندوق‌های غیردولتی به دلیل این که بر پایه سرمایه اجتماعی جامعه و با تکیه بر بنیادهای فرهنگی و اجتماعی جامعه ایجاد می‌شوند، می‌توانند حلقه واسط مطمئن و کارآیی برای گردش سرمایه در نظام مالی و اعتباری بخش کشاورزی باشند، افزود: به ویژه این که این صندوق‌ها می‌توانند بسیاری از وجوه مالی که مردم خارج از نظام مالی نگهداری می‌کنند را به عرصه فعالیت اقتصادی باز گردانند.

صندوقی که هم حافظ منابع طبیعی است و هم بهره‌برداران را درمی‌یابد

به گفته میررجبی اولین اقدام در این زمینه از اوایل سال ۱۳۸۹ با تشکیل کارگروه و تدوین سند راهبردی تأسیس صندوق‌های حمایت از توسعه منابع طبیعی و آبخیزداری و تصویب این سند در بیست و یکمین جلسه شورای مدیران سازمان و ابلاغ آن از سوی رییس محترم وقت سازمان جنگل‌ها، مراتع و آبخیزداری کشور برای اجرا به مدیران ستادی و استانی صورت گرفت و از بدو تشکیل این اداره کل رویکرد مبنی بر توسعه کمی و کیفی مشارکت و ضرورت انسجام بهره‌برداران، مجریان و سازمان‌های مردم نهاد در مدیریت بهینه منابع طبیعی استان در دستور کار قرار گرفته است. وی افزود: این صندوق برای حفظ، احیا، توسعه و بهره‌برداری اصولی از عرصه‌های منابع طبیعی و حمایت از تشکل‌های بهره‌برداری، تعاونی، مرتعداران و جنگل نشینان، راه‌اندازی می‌شود. به گفته این مسؤول اهداف اصلی آن ایجاد چتر حمایتی و توانمندسازی و فقرزدایی از جامعه تولید کنندگان و بهره‌برداران منابع طبیعی است. میررجبی یادآور شد: سهام این صندوق‌ها با مشارکت ۵۱ درصدی تولید کنندگان وجوامع محلی و ۴۹ درصدی دولت تأمین می‌شود و ماهیت این صندوق‌ها غیر دولتی بوده و مبتنی بر قانون تجارت اداره خواهد شد. اعضای هیأت مؤسس صندوق نیز دو نماینده از دولت و ۴ نماینده از اعضای تعاونی‌های استان است.

افزایش تراکم ساختمان در تهران مهم‌ترین علت آلودگی هوا

زمانی که اغلب خانه‌های یک طبقه و دو طبقه شهر را تخریب می‌کنند و به جای آن‌ها ساختمان‌های ۷ الی ۸ طبقه می‌سازیم باید انتظار چنین آلودگی را نیز داشته باشیم.

عضو هیأت علمی دانشکده محیط‌زیست دانشگاه علوم تحقیقات با بیان این که مشکل آلودگی هوای تهران تا ۵۰ سال آینده نیز حل نخواهد شد، گفت: افزایش تراکم در شهر تهران از جمله مهم‌ترین تهدیدات برای سلامت هوای تهران است.

نبی‌ا... منصوری در گفت‌وگو با ایلنا در مورد نقش بهبود کیفیت بنزین و حذف بنزین پتروشیمی در آلودگی هوای تهران گفت: تهران در ۵۰ سال گذشته با مشکل آلودگی هوا درگیر بوده است، در حالی که بنزین پتروشیمی تنها ۵ الی ۶ سال در کشور مورد استفاده قرار گرفت. بنابراین این نوع سوخت عامل اصلی و تعیین کننده در آلودگی هوای تهران نیست.

منصوری ادامه داد: انواع سوخت‌ها نسبت به یکدیگر مزیت‌ها و ضررهایی دارند و در مورد بنزین پتروشیمی نیز باید گفت که این بنزین اتفاقاً از جمله سوخت‌هایی است که در موتور خودرو به خوبی می‌سوزد اما برای کسانی که با بخار این بنزین در ارتباط هستند، بسیار خطرناک است. هم‌چنین آلودگی ایجاد شده از بنزین‌های پتروشیمی قابل رویت نیست، بنابراین نمی‌توان انتظار داشت که با حذف این سوخت دوده‌ها و آلودگی‌های قابل رویت شهر کاهش پیدا کنند.

این متخصص آلودگی هوا در ارتباط با عوامل اصلی آلودگی هوای تهران گفت: حمل و نقل، ترافیک، صنایع و کارگاه‌های درون شهر که عوامل اصلی تولیدکننده آلودگی هوا هستند، خود از افزایش تراکم شهری نشأت می‌گیرند و وضعیت اقلیمی و هواشناسی تهران نیز مزید بر علت است.

این استاد دانشگاه با بیان این که شرایط اقلیمی تهران ایجاب می‌کند که تراکم این شهر، یک دوم تا یک سوم شهرهای اروپایی باشد، تصریح کرد: این در حالی است که اکنون شاهدیم، تراکم تهران نسبت به شهرهای اروپایی و آمریکایی ۲۰۰ تا ۳۰۰ درصد بیش‌تر است. زمانی که اغلب خانه‌های یک طبقه و دو طبقه را تخریب می‌کنند و به جای آن‌ها ساختمان‌های ۷ الی ۸ طبقه می‌سازیم، باید انتظار چنین آلودگی را نیز داشته باشیم.

این کارشناس محیط‌زیست گفت: زمانی که تعداد واحدهای مسکونی یک خیابان دو الی ۳ برابر می‌شود. طبیعی است که تعداد اتومبیل‌های آن خیابان هم ۴ الی ۵ برابر می‌شود و تبع آن آلودگی هوای آن منطقه نیز بالا می‌رود.

وی با ابراز تأسف از این که شهرداری با فروش تراکم بودجه خود را تأمین می‌کند، گفت: سوخت ناسالم مشکلی موقتی است که به راحتی حل می‌شود اما ساختمان‌های چندین طبقه را نمی‌توان خراب کرد. علاوه بر این ساخت و سازهای در حال انجام در شهر نیز بر گرد و غبار هوای شهر می‌افزاید.

منصوری با اشاره به عوامل اقلیمی آلودگی شهر تهران گفت: بارش، باد، رطوبت و پایداری هوا از جمله شاخص‌های هواشناسی هستند که به صورت مستقیم بر آلودگی هوا اثر می‌گذارند که متأسفانه در ۵۰ درصد ایام سال در تهران شاهد وزش باد نیستیم.

وی با بیان این که حل مشکل آلودگی هوای تهران تا ۵۰ سال آینده نیز به طول خواهد انجامید، گفت: تنها در صورتی این مشکل حل خواهد شد که تمام خودروهای تهران به خودروهای برقی تبدیل شود و تراکم ساختمان‌های تهران نیز کاهش پیدا کند.

این استاد دانشگاه گفت: اگر تعداد روزهای بارانی و همراه با وزش باد تهران امسال برابر با سال گذشته باشد، مطمئن باشید که میزان آلودگی نسبت به سال گذشته بیش‌تر خواهد بود.

منصوری در ارتباط با عملکرد سازمان حفاظت محیط‌زیست نیز در زمینه آلودگی هوا گفت: این سازمان زحمت‌های مختلفی در این مورد کشیده است، اما حل مشکل آلودگی هوای تهران تنها مربوط به یک نهاد نیست. برای نمونه مسأله کاهش تراکم و توسعه مترو مربوط به شهرداری‌ها و تولید سوخت پاک نیز مربوط به شرکت نفت است. بنابراین شهرداری‌ها و دولت باید تلاش کنند تا تراکم را در کلان‌شهرها کم کنند و در جهت حمل و نقل پاک اقدام کنند. در غیر این صورت آینده ناگواری در انتظار کلان‌شهرهای ایران خواهد بود.

ابراهیم اسماعیل هریسی

Wednesday ■ 26.Nov.2014 ■ Vol.10 ■ No.1462

چهارشنبه ۵ آذر ۱۳۹۳ ■ ۳ صفر ۱۴۳۶ ■ سال دهم ■ شماره ۱۴۶۲

۲ روزنامه در یک روزنامه ۱۲ صفحه روزنامه چاپی(صبح) و ۸۰ صفحه روزنامه الکترونیک (عصر)

اقدامات مربوط به فسخ پیمان

ماده ۴۶ شرایط عمومی پیمان
موارد فسخ پیمان

۹- موارد فسخ پیمان و تطابق آن‌ها با هریک از اقسام خیار تخلف شرط بدون سرپرست گذاشتن کارگاه یا تعطیل کردن کار

۱۲- واگذاری پیمان به شخص ثالث

اصولاً براساس بند (الف) ماده ۲۴ شرایط عمومی پیمان، «پیمانکار حق واگذاری پیمان به دیگران را ندارد» به عبارت دیگر مطابق بند یاد شده پیمانکاربه‌طور کلی از واگذاری پیمان به دیگران (اعم از پیمانکاران کل و جزء) منع شده است. مع‌الوصف این قاعده استثنائاً و با توجه به ترتیبات پیمان تحت شرایطی مجاز شمرده شده است. به عبارت اخری براساس مقررات پیمان، پیمانکار تحت هر شرایطی هم می‌تواند پیمان را به‌طور کل و هم اجرای قسمت یا قسمت‌هایی از عملیات موضوع پیمان را به دیگران واگذار کند که ترتیب آن‌ها را ذیلاً می‌بینیم:

۱- واگذاری کل پیمان

دستورالعمل نحوه تکمیل و تنظیم موافقتنامه، شرایط عمومی و شرایط خصوصی پیمان‌ها و مقررات مربوط به آن‌ها (پیوست بخشنامه شماره ۵۴/۸۴۲-۱۰۲/۱۰۸۸ مورخ ۱۳۷۸/۳/۳) در ردیف ۲-۲ در این باره می‌گوید: «اگر به علت ایجاد وضعیت خاص در تشکیلات پیمانکار که خارج از اختیار او پدید آید، ادامه کار مقدور نشود، دستگاه اجرایی می‌تواند برای ادامه پیمان، براساس پیشنهاد پیمانکار و رعایت مراتب زیر با جایگزینی پیمانکار دیگری به جای پیمانکار موافقت نماید».

۲- واگذاری جزء پیمان

به تجویز بند (ب) ماده ۲۴ شرایط عمومی پیمان «پیمانکار می‌تواند به منظور تسهیل و تسریع در اجرای قسمت یا قسمت‌هایی از عملیات موضوع پیمان، پیمان‌هایی با پیمانکاران جزء ببندد، مشروط بر آن‌که آنان را از واگذاری کار به دیگران ممنوع کند».

حال با توجه به دستورالعمل نحوه تکمیل و تنظیم موافقتنامه پیمان و بند (ب) ماده ۲۴ شرایط عمومی پیمان چنان‌چه پیمانکار به‌طور مخفیانه عملیات موضوع پیمان را بدون رعایت مراتب فوق به دیگران واگذار کند، کارفرما پیمان را فسخ می‌کند. هم‌چنین وفق ماده ۵۷ آیین‌نامه تشخیص صلاحیت پیمانکاران و ارجاع کار به آن‌ها، درصورتی که قبل از تحویل موقت کار، دستگاه اجرایی و یا سازمان مدیریت و برنامه‌ریزی کشور اطلاع حاصل نماید که پیمانکاری بدون داشتن مجوز و دادن اطلاع تمام و یا قسمت عمده کار مورد قرارداد خود با آن دستگاه را به (پیمانکار) دست دوم واگذار نموده است در این صورت سازمان مدیریت و برنامه‌ریزی کشور و مجری طرح مراتب را مشترکاً بررسی و در صورت اثبات موضوع، با پیمانکار طبق پیمان رفتار و سازمان مدیریت و برنامه‌ریزی کشور نام چنین پیمانکاری را برای حداقل یک سال از فهرست‌های خود حذف خواهد نمود.

ماده ۴۷ شرایط عمومی
اقدامات فسخ پیمان

الف) در صورتی که به علت بروز یک یا چند مورد از حالت‌های درج شده در ماده ۴۶، کارفرما پیمان را مشمول فسخ تشخیص دهد، نظر خود را با ذکر مواردی که به استناد آن‌ها پیمانکار را مشمول فسخ می‌داند، به پیمانکار ابلاغ می‌کند.

پیمانکار مکلف است که در مدت ۱۰ روز از تاریخ ابلاغ کارفرما، در صورتی که دلایلی حاکی از عدم انطباق نظر کارفرما با موارد اعلام شده داشته باشد، مراتب را به اطلاع کارفرما برساند. اگر ظرف مهلت تعیین شده، پاسخی از سوی پیمانکار نرسید یا کارفرما دلایل اقامه شده او را مردود بداند، کارفرما فسخ پیمان را به پیمانکار ابلاغ می‌کند و بدون احتیاج به انجام دادن تشریفات قضایی، به ترتیب مفاد این ماده، عمل می‌نماید.

در صورتی که تصمیم کارفرما برای فسخ پیمان به استناد موارد درج شده در بند الف ماده ۴۶ باشد، موضوع فسخ پیمان باید بدواً به وسیله هیأتی متشکل از ۳ نفر به انتخاب وزیر یا بالاترین مقام سازمان کارفرما (در مورد سازمان‌هایی که تابع هیچ‌یک از وزارتخانه‌ها نیستند) بررسی و تأیید شود و مورد موافقت وزیر یا بالاترین مقام سازمان کارفرما قرار گیرد و سپس به پیمانکار ابلاغ شود.

ب) کارفرما تضمین انجام تعهدات و تضمین حسن انجام کار کسر شده را ضبط و به حساب خزانه واریز می‌کند و بی‌درنگ کارگاه، تأسیسات و ساختمان‌های موقت، مصالح و تجهیزات، ماشین‌آلات و ابزار و تمام تدارکات موجود در آن را در اختیار می‌گیرد و برای حفاظت آن اقدام لازم معمول می‌دارد. سپس بی‌درنگ از پیمانکار دعوت می‌کند که ظرف یک هفته نماینده‌ای برای صورت‌برداری و تهیه صورتمجلس کارهای انجام شده و تمام مصالح، تجهیزات، ماشین‌آلات و ابزار و تدارکات دیگر که در کارگاه موجود است، معرفی نماید. هرگاه پیمانکار از معرفی نماینده ظرف مدت تعیین شده خودداری کند یا نماینده معرفی شده از جانب او در موعد مقرر برای صورت‌برداری حاضر نشود، کارفرما به منظور تأمین دلیل، با حضور نماینده دادگاه محل، برای صورت‌برداری اقدام می‌نماید و پیمانکار حق هیچ‌گونه اعتراضی در این مورد را ندارد. پس از صورت‌برداری، پیمانکار بی‌درنگ، طبق ماده ۴۰، اقدام به تهیه صورت‌وضعیت قطعی از کارهای انجام شده می‌کند.

ج) کارفرما تأسیسات و ساختمان‌های موقت را که در کارگاه احداث شده و برای ادامه کار مورد نیاز است، در اختیار می‌گیرد و بهای آن‌ها برابر ارزش مصالح و تجهیزات بازیافتی که با توافق دو طرف تعیین می‌شود با توجه به این که در این موارد نباید وجهی بابت برچیدن کارگاه به پیمانکار پرداخت شود، به حساب طلب پیمانکار منظور می‌کند. اگر تأسیسات و ساختمان‌های پیش گفته در خارج از محل‌های تحویلی کارفرما ایجاد شده باشد، کارفرما بهای اجاره آن‌ها را که با توافق دو طرف تعیین می‌شود، برای مدتی که به منظور تکمیل کار در اختیار خواهد داشت به پیمانکار پرداخت می‌کند.

د) کارفرما می‌تواند ماشین‌آلات و ابزار و وسایل متعلق به پیمانکار را که در کارگاه موجود است و به تشخیص خود برای اتمام کار مورد نیاز بداند، برای مدت مناسبی که برای جایگزین کردن آن‌ها با ماشین‌آلات دیگر لازم است در اختیار بگیرد و هزینه اجاره آن‌ها را که با توافق دو طرف تعیین می‌شود، به حساب طلب پیمانکار منظور نماید. کارفرما نمی‌تواند بدون موافقت پیمانکار ماشین‌آلات او را بیش از مدت‌های تعیین شده در زیر در اجاره خود بگیرد.

۱) در مورد ماشین‌آلات ثابت مانند دستگاه مرکزی بتن، کارخانه‌های آسفالت و ماشین‌آلات خاصی که نام آن‌ها در شرایط خصوصی پیمان پیش‌بینی شده است، برابر مدتی که از رابطه زیر به دست می‌آید.

مدت اولیه پیمان × (مبلغ صورت‌وضعیت قطعی - ۱) + ۳ ماه = مدت اختیار کارفرما برای اجاره
مبلغ پیمان

۲) در مورد سایر ماشین‌آلات، برابر ۱۰ ماه.

اگر پیمانکار به کارفرما بدهکار باشد، کارفرما به میزان طلب خود، اقلامی از ماشین‌آلات و ابزار و وسایل پیمانکار را که توسط کارشناس یا کارشناسان منتخب طرفین ارزیابی می‌شود در اختیار می‌گیرد و با رعایت قوانین جاری کشور، به تملک خود در می‌آورد.

هـ) کارفرما از مصالح و تجهیزات پای کار آن‌چه طبق مشخصات بوده و برای اجرای پیمان تهیه شده است قبول می‌کند و بهای آن را براساس نرخ متعارف روز در تاریخ خرید که مورد توافق دو طرف باشد، به حساب طلب پیمانکار منظور می‌نماید.

و) پیمانکار با دریافت ابلاغ فسخ پیمان، بی‌درنگ فهرست مصالح و تجهیزات سفارش شده برای اجرای کار را همراه با شرایط خرید آن‌ها برای کارفرما ارسال می‌نماید. کارفرما تا ۱۰ روز از دریافت فهرست پیش‌گفته، اقلامی از مصالح و تجهیزات سفارش شده را که مورد نیاز تشخیص می‌دهد به پیمانکار اعلام می‌نماید تا پیمانکار قرارداد خرید آن‌ها را به کارفرما منتقل نماید. مبالغی که بابت خرید این مصالح و تجهیزات از سوی پیمانکار تأدیه شده است، در مقابل تسلیم اسناد و مدارک آن به حساب طلب پیمانکار منظور می‌گردد. و تأدیه بقیه بهای خرید و هر نوع تعهد مربوط به آن‌ها به عهده کارفرما خواهد بود.

ز) هرگاه پیمانکار ظرف دو هفته از تاریخ ابلاغ کارفرما، به منظور توافق در اجرای بندهای «ج»، «د» و «ه» حاضر نشود یا توافق بین طرفین حاصل نگردد، کارفرما یک یا چند کارشناس رسمی دادگستری انتخاب می‌نماید. نظر این کارشناس یا کارشناسان برای طرفین قطعی است و حق‌الزحمه آنان را کارفرما می‌پردازد و به حساب بدهی پیمانکار منظور می‌کند.

ح) پیمانکار مکلف است که مازاد مصالح و تجهیزات و دیگر تدارکات خود را که در محل‌های تحویلی کارفرما باقی مانده است، حداکثر ظرف ۳ ماه از تاریخ ابلاغ کارفرما، از محل‌های یاد شده خارج کند. در غیر این صورت، کارفرما می‌تواند برای خارج کردن آن‌ها به هر نحو که مقتضی بداند عمل نماید و هزینه‌های آن را به حساب بدهکاری پیمانکار منظور دارد. در این حالت، پیمانکار نمی‌تواند نسبت به ضرر و زیان وارد شده به اموال و دارایی‌های خود، دعوایی مطرح نماید.

ط) از تاریخ ابلاغ فسخ پیمان تا تاریخی که صورت‌برداری‌ها و ارزیابی طبق این ماده پایان می‌یابد، نصف هزینه‌های مربوط به نگهداری و حفاظت کارگاه به عهده کارفرما و نصف دیگر به عهده پیمانکار است. این مدت نباید از ۳ ماه بیش‌تر شود، در غیر این صورت، هزینه‌های مربوط به نگهداری و حفاظت کارگاه برای ایام بیش از ۳ ماه، به عهده کارفرماست.

۱- اقدامات پس از انحلال و ابطال پیمان

پیمان ممکن است پس از امضا اعم از حین اجرا یا پیش از اجرا منحل یا باطل شود. انحلال پیمان به معنی انقطاع توافق و قرارداد صحیحی است که بنابه علل مختلف یکی از طرفین یا دو طرف نمی‌خواهد این رشته حقوقی پیوند خود را تا پایان داشته باشد. پس عقلاً و قانوناً آثار این امر نمی‌تواند در گذشته مؤثر باشد بلکه تنها اثرات آن‌ها متوجه آینده است. اما بطلان پیمان برخلاف انحلال، به معنای انقطاع پیمان نیست و اساساً در بطلان بحث وجود پیمان منتفی است و برای امر باطل نیز هیچ اثر حقوقی حاکم نیست. آن‌چه را که طرفین به غلط پیمان می‌پنداشتند و مبادلاتی که بر مبنای پیمان باطل صورت داده بودند به زمان قبل از پیمان باطل عودت می‌دهند.

در سند پیمان از ابطال آن سخنی در میان نیست. مطابق شرایط عمومی پیمان، انحلال پیمان یا به واسطه فسخ پیمان از سوی کارفرما و یا خاتمه پیمان از ناحیه اوست. اقداماتی که بعد از فسخ انجام می‌شود با اقداماتی که پس از خاتمه پیمان صورت می‌گیرد با هم متفاوتند. اقدامات پس از فسخ مستند به ماده ۴۷ و اقدامات پس از خاتمه پیمان مستند به ماده ۴۸ شرایط عمومی پیمان است. در حالی که ما ثابت کردیم انحلال پیمان به دو سبب (فسخ و انفساخ) ممکن است انجام گیرد و کشف بطلان آن را نیز غیرمحتمل ندانستیم. اقدامات پس از انحلال پیمان اعم از این که به سبب فسخ یا انفساخ باشد به تناسب مورد می‌تواند مستند به ماده ۴۷ و ۴۸ شرایط عمومی پیمان باشد. ولی وقتی می‌گوییم در بطلان عقد اثری بر عقد باطل مترتب نیست، پس چه اقداماتی می‌تواند بعد از کشف بطلان پیمان انجام گیرد؟ برای پاسخ به این سؤال باید بین موضوع پیمان انجام نگرفته با موردی که کارهای پیمان اجرا شده تفاوت قایل شد.

هرگاه عملیات اجرایی موضوع پیمان شروع نشده باشد کشف بطلان پیمان دشواری خاصی ندارد و اگر بطلان پیمان مستند به فعل هریک از طرفین باشد، طرف دیگر چنان‌چه از بطلان آن متضرر شود می‌تواند از باب مسؤولیت مدنی (نه مسؤولیت قراردادی) ضرر و زیان خود را از طرف مقابل مطالبه کند. ولی چنان‌چه موضوع پیمان شروع شده و در اثنای اجرای پیمان کشف شود که پیمان باطل بوده است نمی‌توان گفت چون بر پیمان باطل اثری مترتب نیست پس هریک از طرفین حقی نسبت به یکدیگر ندارند. اگر طرفین حقی نسبت به یکدیگر ندارند از باب حقوق و تعهدات قراردادی است ولی چون به هر حال کارهایی از طرف پیمانکار انجام شده و کسی غالباً نمی‌خواهد به‌طور مجانی برای دیگری کاری انجام دهد و هم‌چنین چون کارفرما مبالغی به پیمانکار پرداخت کرده و کسی قانوناً نمی‌خواهد مجاناً مبلغی به دیگری بپردازد لذا حل و فصل این اقدامات از باب مسؤولیت مدنی بررسی و طرفین به حقوق خود می‌رسند. به علاوه هریک از طرفین پیمان می‌تواند ضرر و زیان ناشی از بطلان پیمان را که مستند به طرف مقابل است از او مطالبه کند. در هر صورت برای این که تکلیف موضوع پیمان و حقوق و تعهدات طرفین روشن شود، چه پیمان به لحاظ انحلال، حیات خود را از دست دهد و چه بطلان آن آشکار گردد مطابق ترتیبات و اقدامات مقرر در مادتین ۴۷ و ۴۸ شرایط عمومی پیمان رفتار خواهد شد.

منبع: کتاب مبانی حقوق پیمان

آگهی ابلاغ اجرائیه محکوم له : داود جابرزاده به نشانی ژاندارمری خ سپهر پ ۲۶ محکوم علیه : رامین بزاری کار به نشانی مجهول المکان محکوم به : به موجب دادنامه شماره ۳۴۱ مورخ ۹۳/۰۵/۲۵ شورای حل اختلاف م شعبه ۲۰۸ محکوم علیه محکوم است به پرداخت مبلغ ۴۲/۰۰۰/۰۰۰ ریال بابت اصل خواسته به انضمام هزینه دادرسی به مبلغ ۱۵۰/۰۰۰ ریال و خسارت تاخیر تادیه از تاریخ ۸۴/۱۱/۱۵ تا لغایت اجرای حکم در حق محکوم له صادر گردید ضمنا نیم عشر اجرایی بر عهده محکوم علیه می باشد
۱۱۰/۹۰۵۶۰ قاضی شورا مجتمع شماره ۵ شهرستان تهران

رو نوشت آگهی حصر وراثت خانم اکرم سلطان احمدلو به شماره شناسنامه ۱۱۱۹۸ به شرح دادخواست تقدیمی به کلاسه ۶۳۰/۲۲۰/۹۳ از این شعبه درخواست گواهی حصر وراثت نموده و چنین توضیح داده که شادروان ناصر مقیمی به شماره شناسنامه ۷۲۳ در تاریخ ۹۳/۰۴/۲۲ اقامتگاه دائمی خود بدرود زندگی گفته و ورثه حین الفوت آن مرحوم منحصر است به: ۱ - امیر محمد مقیمی ش ش ۰۰۲۴۳۷۱۵۸۰ ت ت ۱۳۸۰ صادره از تهران فرزند متوفی ۲ - اکرم سلطان احمدلو ش ش ۱۱۱۹۸ ت ت ۱۳۵۲ صادره از تهران همسر متوفی ۳ - رقیه مقیمی ش ش ۷۵۱ ت ت ۱۳۳۰ صادره از قزوین مادر متوفی ۴ - چراغعلی مقیمی ش ش ۴ ت ت ۱۳۱۴ صادره از قزوین پدر متوفی اینک با انجام تشریفات مقدماتی ، درخواست مزبور را در یک نوبت آگهی می نماید تا هرکس اعتراضی دارد و یا وصیتنامه از متوفی نزد او باشد از تاریخ نشر نخستین آگهی ظرف مدت یک ماه به دادگاه تقدیم دارد والا گواهی مربوطه صادر خواهد شد
۱۱۰/۹۰۵۲۷ رئیس شعبه ۲۲۰ شورای حل اختلاف منطقه ۵ تهران

رو نوشت آگهی حصر وراثت خانم معصومه خزائی به شماره شناسنامه ۶۵۴ به شرح دادخواست تقدیمی به کلاسه ۶۳۹/۲۲۰/۹۳ از این شعبه درخواست گواهی حصر وراثت نموده و چنین توضیح داده که شادروان محمد حسینی به شماره شناسنامه ۲۴۸۴ در تاریخ ۹۳/۰۶/۱۹ اقامتگاه دائمی خود بدرود زندگی گفته و ورثه حین الفوت آن مرحوم منحصر است به: ۱ - مریم حسینی ش ش ۳۹۵۰۰۹۲۳۳۱ ت ت ۱۳۶۹ صادره از نهاوند فرزند متوفی ۲ - سحر حسینی ش ش ۳۹۵۱۶۴۶۴۲ ت ت ۱۳۷۰ صادره از نهاوند فرزند متوفی ۳ - معصومه قرانی ش ش ۶۵۴ ت ت ۱۳۳۶ صادره از نهاوند همسر متوفی اینک با انجام تشریفات مقدماتی ، درخواست مزبور را در یک نوبت آگهی می نماید تا هرکس اعتراضی دارد و یا وصیتنامه از متوفی نزد او باشد از تاریخ نشر نخستین آگهی ظرف مدت یک ماه به دادگاه تقدیم دارد والا گواهی مربوطه صادر خواهد شد
۱۱۰/۹۰۵۲۵ رئیس شعبه ۲۲۰ شورای حل اختلاف منطقه ۵ تهران

رو نوشت آگهی حصر وراثت خانم هدیه پورعنبرانی به شماره شناسنامه ۲۴۰۸ به شرح دادخواست تقدیمی به کلاسه ۶۲۰/۲۲۰/۹۳ از این شعبه درخواست گواهی حصر وراثت نموده و چنین توضیح داده که شادروان محمد پور عنبرانی به شماره شناسنامه ۳۸۱ در تاریخ ۹۲/۱۰/۲۲ اقامتگاه دائمی خود بدرود زندگی گفته و ورثه حین الفوت آن مرحوم منحصر است به: ۱ - هدیه پور عنبرانی ش ش ۲۴۰۸ ت ت ۱۳۶۴ صادره از شیران فرزند متوفی ۲ - مهدی پورعنبرانی ش ش ۲۶۴۵ ت ت ۱۳۴۶ صادره از تهران فرزند متوفی اینک با انجام تشریفات مقدماتی ، درخواست مزبور را در یک نوبت آگهی می نماید تا هرکس اعتراضی دارد و یا وصیتنامه از متوفی نزد او باشد از تاریخ نشر نخستین آگهی ظرف مدت یک ماه به دادگاه تقدیم دارد والا گواهی مربوطه صادر خواهد شد
۱۱۰/۹۰۵۲۴ رئیس شعبه ۲۲۰ شورای حل اختلاف منطقه ۵ تهران

رو نوشت آگهی حصر وراثت خانم میترا طاهری لطفی به شماره شناسنامه ۶۷ به شرح دادخواست تقدیمی به کلاسه ۶۵۵/۲۱۴/۹۳ از این شعبه درخواست گواهی حصر وراثت نموده و چنین توضیح داده که شادروان اختر داروئی به شماره شناسنامه ۸۳۰ در تاریخ ۹۳/۰۱/۱۹ اقامتگاه دائمی خود بدرود زندگی گفته و ورثه حین الفوت آن مرحوم منحصر است به: ۱ - میترا طاهری لطفی ش ش ۶۷ ت ت ۱۳۴۱ صادره از وین فرزند متوفی ۲ - شهرزاد طاهری لطفی ش ش ۵۲۰۴ ت ت ۱۳۴۳ صادره از تهران فرزند متوفی اینک با انجام تشریفات مقدماتی ، درخواست مزبور را در یک نوبت آگهی می نماید تا هرکس اعتراضی دارد و یا وصیتنامه از متوفی نزد او باشد از تاریخ نشر نخستین آگهی ظرف مدت یک ماه به دادگاه تقدیم دارد والا گواهی مربوطه صادر خواهد شد
۱۱۰/۹۰۵۲۲ رئیس شعبه ۲۱۴ شورای حل اختلاف منطقه ۵ تهران

آگهی ابلاغ اجرائیه محکوم له : اسداله نصراللهی فرزند احمد به نشانی تهران سهروردی شمالی خ افشار جوان پ ۶۰ و ۳ محکوم علیه : عیسی رجبی چلکدانی فرزند غلامحسین به نشانی مجهول المکان محکوم به : به موجب درخواست اجرای حکم به شماره ۹۳۱۰۰۹۰۲۲۹۱۰۲۱۶۱ و شماره دادنامه ۹۱۰۹۹۷۰۲۲۹۱۰۱۵۴۱ که طی دادنامه شماره ۹۳۰۹۹۷۰۲۲۳۲۰۰۳۷۶ صادره از شعبه ۳۲ دادگاه تجدیدنظر تایید و قطعی است محکوم علیه محکوم است به پرداخت مبلغ ۲۵۰/۰۰۰/۰۰۰ ریال بابت اصل خواسته و مبلغ ۵/۰۷۳/۰۰۰ ریال بابت هزینه دادرسی و خسارت تاخیر تادیه در حق خواهان و نیم عشر در حق دولت
۱۱۰/۹۰۵۱۸ مدیر دفتر و اجرای احکام شعبه ۳۱
دادگاه عمومی حقوقی تهران - محمدرضا امیدی

آگهی ابلاغ نسخه دادخواست و ضمائم تجدیدنظرخواه به امیر هوشنگ حمید زاده با توجه به اینکه حسین ملکی نصر نسبت به دادنامه غیابی شعبه ۳۴ در پرونده کلاسه ۸۳۸/۳۴/۹۲ درخواست تجدیدنظرخواهی نموده است لذا مراتب یک نوبت در یکی از جراید کثیرالانتشار درج تا مشارالیه با مراجعه به دفتر دادگاه و رویت نسخه ثانی دادخواست و ضمائم تجدیدنظر و اعلام نشانی کامل خود چنانچه پاسخی دارد کتبا اعلام نماید مدت این آگهی ۱۰ روز می باشد
۱۱۰/۹۰۵۱۷ مدیر دفتر شعبه ۳۴ دادگاه عمومی تهران - بخشی پور

آگهی ابلاغ اجرائیه محکوم له : اکبر بوربور فرزند احمد به نشانی تهران خ سمیه پ ۵۰ قدیم ۲ جدید ط ۲ و ۴ محکوم علیه : سعید خردمند فرزند غلامحسین به نشانی مجهول المکان محکوم به : به موجب دادنامه شماره ۴۷۲ مورخ ۹۳/۰۵/۱۱ محوم علیه محکوم است به پرداخت مبلغ ۲/۵۰۶/۰۰۰/۰۰۰ ریال بابت اصل خواسته و مبلغ ۳۱۰/۰۰۰ ریال بابت هزینه دادرسی و خسارت تاخیر تادیه بر مبنای نرخ تورم بانکی از تاریخ مندرج در چک ها تا زمان وصول ضمنا هزینه نیم عشر اجرایی به عهده محکوم علیه می باشد
۱۱۰/۹۰۵۱۵ مدیر دفتر شعبه ۳۴ دادگاه عمومی تهران

آگهی ابلاغ وقت رسیدگی خواهان علی آتش سخن دادخواستی به طرفیت خواندگان غلامعلی تقی زاده و داریوش تقی زاده به خواسته مطالبه خسارت دادرسی و الزام به ایفای تعهد مالی مبنی بر تقدیم دادگاه های عمومی شهرستان شهرستان تهران نموده که جهت رسیدگی به شعبه ۳۲ دادگاه عمومی حقوقی تهران واقع در تهران - خ انقلاب - خ قدس - روبروی خ پورسینا - مجتمع قضایی شهید مدنی ارجاع و به کلاسه ۹۳۰۹۹۸۰۲۲۹۲۰۰۵۳۶ ثبت گردیده که وقت رسیدگی آن ۹۳/۱۱/۰۷ و ساعت ۱۰:۰۰ تعیین شده است به علت مجهول المکان بودن خوانده و درخواست خواهان و به تجویز ماده ۷۳ قانون آیین دادرسی دادگاه های عمومی و انقلاب در امور مدنی و دستور دادگاه مراتب یک نوبت در یکی از جراید کثیرالانتشار آگهی می شود تا خوانده پس از نشر آگهی و اطلاع از مفاد آن به دادگاه مراجعه و ضمن اعلام نشانی کامل خود نسخه دوم دادخواست و ضمائم را دریافت و در وقت مقرر فوق جهت رسیدگی حاضر گردد
۱۱۰/۹۰۵۰۴ مدیر دفتر شعبه ۳۲ دادگاه حقوقی تهران

آگهی ابلاغ وقت رسیدگی خواهان ها شرکت پویاکس و عبدالرسول شیرعلی کلیشادی دادخواستی به طرفیت خوانده محسن شیرعلی زاده به خواسته ابطال عملیات اجرایی و توقیف عملیات اجرایی تقدیم دادگاه های عمومی شهرستان شهرستان تهران نموده که جهت رسیدگی به شعبه ۳۲ دادگاه عمومی حقوقی تهران واقع در تهران - خ انقلاب - خ قدس - روبروی خ پورسینا - مجتمع قضایی شهید مدنی ارجاع و به کلاسه ۹۳۰۹۹۸۰۲۲۹۲۰۰۹۷۷ ثبت گردیده که وقت رسیدگی آن ۹۳/۱۲/۱۰ و ساعت ۹:۰۰ تعیین شده است به علت مجهول المکان بودن خوانده و درخواست خواهان و به تجویز ماده ۷۳ قانون آیین دادرسی دادگاه های عمومی و انقلاب در امور مدنی و دستور دادگاه مراتب یک نوبت در یکی از جراید کثیرالانتشار آگهی می شود تا خوانده پس از نشر آگهی و اطلاع از مفاد آن به دادگاه مراجعه و ضمن اعلام نشانی کامل خود نسخه دوم دادخواست و ضمائم را دریافت و در وقت مقرر فوق جهت رسیدگی حاضر گردد
۱۱۰/۹۰۴۹۹ منشی دادگاه حقوقی شعبه ۳۲
دادگاه عمومی حقوقی مجتمع قضایی شهید مدنی تهران

آگهی ابلاغ وقت رسیدگی خواهان سید فانق حسینی ناظر دادخواستی به طرفیت خوانده محمدرضا حریری به خواسته مطالبه وجه سفته و مطالبه خسارت تاخیر تادیه و مطالبه خسارت دادرسی تقدیم دادگاه های عمومی شهرستان شهرستان تهران نموده که جهت رسیدگی به شعبه ۲۷ دادگاه عمومی حقوقی تهران واقع در تهران - خ انقلاب - خ قدس - روبروی خ پورسینا - مجتمع قضایی شهید مدنی ارجاع و به کلاسه ۹۲۰۹۹۸۰۲۲۸۷۰۰۹۳۲ ثبت گردیده که وقت رسیدگی آن ۹۳/۱۱/۱۲ و ساعت ۱۲:۰۰ تعیین شده است به علت مجهول المکان بودن خوانده و درخواست خواهان و به تجویز ماده ۷۳ قانون آیین دادرسی دادگاه های عمومی و انقلاب در امور مدنی و دستور دادگاه مراتب یک نوبت در یکی از جراید کثیرالانتشار آگهی می شود تا خوانده پس از نشر آگهی و اطلاع از مفاد آن به دادگاه مراجعه و ضمن اعلام نشانی کامل خود نسخه دوم دادخواست و ضمائم را دریافت و در وقت مقرر فوق جهت رسیدگی حاضر گردد
۱۱۰/۹۰۴۹۶ منشی دادگاه حقوقی شعبه ۲۷ دادگاه عمومی حقوقی تهران - محبوبه خردپیشه

دادنامه پرونده کلاسه ۹۳۰۹۹۹۸۲۱۶۳۸۰۰۳۷۶ شعبه ۲۱۳ دادگاه عمومی حقوقی مجتمع قضایی شهید مفتح تهران دادنامه شماره ۹۳۰۹۹۹۷۲۱۶۳۸۰۰۶۵۶ خواهان : آقای جعفر ذاکری گرگری به نشانی البرز شهرستان کرج کرج بلوارارم میلاد ۴ بن بست گلها مجتمع گلها بلوک ۲ واحد ۱ خوانده : آقای وحید حاج نصرالهی به نشانی مجهول المکان خواسته ها : مطالبه وجه چک و مطالبه خسارت دادرسی و مطالبه خسارت تاخیر تادیه و تامین خواسته رای دادگاه درخصوص دعوی خواهان آقای جعفر ذاکری گرگی به طرفیت خوانده به خواسته مطالبه مبلغ ۲۰۰/۰۰۰/۰۰۰ ریال وجه بابت بخشی از چک به شماره ۳۳۸۵۶۹۶۱ مورخ ۹۱/۱۲/۲۰ پارسیان به انضمام خسارت تاخیر تادیه و هزینه دادرسی که به این شعبه ارجاع و ثبت کلاسه گردیده است که خوانده با وصف ابلاغ خاضر نگردیده و تکذیبی به عمل نیامده است به شرحی که گذشت خوانده ایرادی به سند تجاری نداشته از آن جا که صدور و تسلیم چک به دیگری مادام که دلیلی بر پرداخت وجه ارائه نگردیده دلیل استحقاق خواهان بوده و توجها دادخواست تقدیمی استماع اظهارات خواهان ملاحظه فتوکپی مصدق لاشه چک های مدرکیه گواهی های عدم پرداخت و بقای اصل آن در ید خواهان که نشان اشتغال ذمه صادر کننده است با استصحاب اصل بقای دین خواسته خواهان را ثابت تشخیص مستندا به مواد ۱۹۸ و ۵۱۹ و ۵۲۲ از ق آ د م و ۳۱۰ قانون تجارت و ماده واحده مصوب مجمع محترم تشخیص حکم به محکومیت خوانده به پرداخت مبلغ ۲۰۰/۰۰۰/۰۰۰ ریال بابت اصل خواسته و خسارت تاخیر تادیه از سررسید تا روز پرداخت بر اساس شاخص اعلامی بانک مرکزی که در اجرا محاسبه می گردد بابت بخشی از وجه چک و کلیه خسارات دادرسی تعرفه در حق خواهان صادر و در خصوص قرار تامین خواسته به لحاظ حصول شرایط و مقررات ماده ۱۰۸ قرار توقیف اموال بلامعارض خوانده با لحاظ مستثنیات دین معادل ۲۰۰/۰۰۰/۰۰۰ ریال صادر این رای غیابی و ظرف ۲۰ روز ابلاغ قابل واخواهی در این دادگاه است
۱۱۰/۹۰۴۹۱ رئیس شعبه ۲۱۳ دادگاه خقوقی تهران - محمد متولی

نوبت دوم

یک مرحله‌ای

شرکت مخابرات استان اردبیل (سهامی خاص)

آگهی مناقصه عمومی شماره ۹۳/۴۲

دستگاه مناقصه‌گزار	شرکت مخابرات استان اردبیل
موضوع مناقصه	خرید ۵ قلم کابل به شرح زیر: ۱- کابل مهاردار هوایی ۱۰/۰۴ به متراژ ۳۰۰۰ متر ۲- کابل مهاردار هوایی ۲۰/۰۴ به متراژ ۳۰۰۰ متر ۳- کابل مهاردار هوایی ۳۰/۰۴ به متراژ ۳۰۰۰ متر ۴- کابل مهاردار هوایی ۷۰/۰۴ به متراژ ۸۰۰۰ متر ۵- کابل مهاردار هوایی ۱۰۰/۰۴ به متراژ ۶۰۰۰ متر
تضمین شرکت در مناقصه	پیشنهاد دهندگان بایستی تضمینی به مبلغ ۶۶,۲۰۰,۰۰۰ ریال به صورت ضمانت‌نامه بانکی یا واریزی نقدی به حساب شماره ۱۶۶۰۴۶۰۴۵۲ (باکد شناسه ۱۰۰۰۰۸۰۲۸۸۱۷۳) نزد بانک ملت شعبه مرکزی اردبیل تهیه و تسلیم نماید ضمناً به پیشنهادهای فاقد سپرده، سپرده‌های مخدوش، سپرده‌های کمتر از میزان مقرر، چک شخصی و نظایر آن ترتیب اثر داده نخواهد شد.
مدت فروش اسناد مناقصه	پس از چاپ آگهی نوبت دوم به مدت ۷ روز کاری شرکت
آخرین مهلت تحویل مدارک و اسناد مناقصه	۱۰ روز کاری شرکت پس از آخرین مهلت فروش اسناد مناقصه
چگونگی و محل دریافت اسناد مناقصه	با ارائه فیش واریزی به مبلغ ۳۰,۰۰۰ ریال به حساب ۱۶۶۰۲۶۰۲۳۲ (باکد شناسه ۱۰۰۰۰۸۰۱۱۹۱۲۰) نزد بانک ملت شعبه مرکزی اردبیل به مدیریت تدارکات و خدمات واقع در اردبیل- خیابان جمهوری اسلامی، میدان مخابرات، ساختمان شرکت مخابرات استان، طبقه دوم مراجعه و اسناد را دریافت نمایند و یا با واریز مبلغ ۱۰,۰۰۰ ریال به حساب فوق در مهلت مقرر از طریق اینترنت به سایت این شرکت به آدرس www.Ardabil-tci.ir مراجعه و اسناد را دریافت دارند و جهت اطلاع از آخرین تغییرات احتمالی در اسناد مناقصه بایستی تا پایان مهلت تحویل پیشنهادات به سایت مذکور مراجعه نمایند. در ضمن به پیشنهادهای فاقد امضاء، مشروط، مخدوش، فاقد لاک و مهر و پیشنهادهایی که بعد از انقضای مدت مقرر و اصل شود مطلقاً ترتیب اثر داده نخواهد شد.
محل تحویل پیشنهادات	اردبیل- خیابان جمهوری اسلامی، میدان مخابرات، ساختمان شرکت مخابرات استان، طبقه همکف، دبیرخانه
شماره تلفن تماس	۰۴۵-۳۳۳۶۳۲۱۸ دورنگار ۰۴۵-۳۳۳۶۳۵۵۵

بازگشایی پاکتها دومین روز کاری شرکت پس از اتمام مهلت تحویل مدارک و اسناد راس ساعت ۱۰ صبح در دفتر مدیریت تدارکات و خدمات انجام خواهد شد و حضور پیشنهاد دهندگان در جلسه بلامانع می‌باشد.

شرکت مخابرات استان اردبیل

مجتبی قدیری
mojtaba2452@gmail.com

سوژه

ادامه تزریقات مالی دولت به طرح‌های زیربنایی وزارت راه

تلاش برای بازگرداندن پیمانکاران ادامه دارد

هیأت وزیران در یکی از جلسات اخیر خود بار دیگر مبلغی را به عنوان کمک به بودجه وزارت راه‌وشهرسازی به منظور پرداخت مطالبات پیمانکاران تخصیص داد که این کمک در چند ماه گذشته نیز بارها تکرار شده و نشان از اهمیتی که دولت برای بازگرداندن سرعت به اجرای طرح‌های زیربنایی دارد.

به گزارش ایسنا، طبق مصوبه اخیر هیأت وزیران مبلغ ۱۰ هزار میلیارد ریال به صورت تملک دارایی‌های سرمایه‌ای بابت پرداخت مطالبات پیمانکاران در اختیار وزارت راه‌وشهرسازی قرار می‌گیرد تا برابر قوانین و مقررات مربوط هزینه شود. طبق این مصوبه که از محل اعتبارات جدول شماره ۸ قانون بودجه سال ۱۳۹۳ تخصیص یافته اعتبارات موضوع فروش سهام، اموال، دارایی‌ها و حقوق مالی شرکت‌های دولتی وابسته و تابعه بابت پرداخت مطالبات پیمانکاران هزینه خواهد شد.

این رقم که پس از تأیید سازمان حسابرسی کل کشور و توسط معاونت برنامه‌ریزی هزینه خواهد شد سومین کمک مشخص هیأت وزیران در طول چند ماه گذشته برای بهبود اوضاع بدهی وزارت راه‌وشهرسازی است. در سال‌های گذشته این وزارتخانه با توجه به کلنگ‌زنی‌های بسیاری که در دولت‌های نهم و دهم صورت گرفت زیر بار بدهی‌های بی‌شماری رفت که با توجه به کاهش درآمدهای دولت به دنبال تحریم‌های جدید و البته افزایش نرخ دلار بازگرداندن آن با مشکلات جدی مواجه شد.

عباس آخوندی چند ماه قبل اعلام کرد: وزارت راه در حال حاضر بیش از ۵۰۰۰ میلیارد تومان به پیمانکاران خود بدهی دارد هر چند در ماه‌های گذشته شرکت ساخت و توسعه زیربناهای کشور تلاش کرده در جریان مذاکرات با بخش خصوصی بخشی از بدهی‌های خود را تسویه کند، اما هنوز مشخص نیست که آیا پیمانکاران بار دیگر به وعده‌های دولت اعتماد خواهند کرد یا خیر؟

در بسته خروج از رکود تورمی دولت که بناست در آینده‌ای نزدیک در مجلس شورای اسلامی مورد نقد و بررسی قرار گیرد بخشی به پرداخت بدهی‌ها و دیون پرداخت نشده دولت در سال‌های گذشته اختصاص دارد که وزیر راو شهرسازی پیش از این اعلام کرده بود که امیدوار است بخشی از آن به بدهی‌های وزارت راه اختصاص یابد تا طرح‌های زیر بنایی باقی‌مانده و یا نیمه کاره در کشور با سرعت بیش‌تری تکمیل شوند.

مزایده اموال «کاشی گیلانا» برای پرداخت حقوق کارگران

هم‌زمان با شصت‌و نهمین روز از شروع اعتراضات صنفی کارگران کارخانه کاشی گیلانا، به تازگی بخشی از اموال این واحد تولیدی برای پرداخت مطالبات ۱۸ ماهه کارگران به مزایده گذاشته شده است. منابع خبری ایلنا در کارخانه کاشی گیلانا اعلام کردند، با نظارت نماینده کارفرما، حسابدار، مدیر تولید و کارگران کارخانه مزایده اموال کارخانه کاشی گیلانا از طریق رسانه‌های کثیر انتشار اعلام شد. براساس این گزارش اعلام شده است بخشی از اموال غیر قابل استفاده کارخانه کاشی گیلانا از طریق برگزاری مراسم مزایده حضوری به فروش می‌رسد.

به گفته این منبع خبری، تعداد ۱۲ نفر از متقاضیان خرید قیمت‌های پیشنهادی خود را برای برخی اموال اعلام کردند که در نهایت قرار شد بررسی قیمت‌های پیشنهادی تا پایان روز سه‌شنبه از جانب سازمان صنعت معدن‌و تجارت استان گیلان اعلام شود. بنابر اظهارات این کارگر، در روز مزایده قیمت‌هایی که خریداران پیشنهاد کردند بسیار پایین‌تر از ارزش واقعی آن بوده است. وی هم‌چنین تصریح کرد: اصلی‌ترین ماشین‌آلات کارخانه همانند دو دستگاه‌پرس، ۱۵ قالب‌پرس، ۴ دستگاه ژنراتور، ۲ دستگاه ترانس‌برق و یک دستگاه تراکتور و... در حالی از لیست فروش حذف شده بود که این دستگاه‌ها طی ۲۰ سال گذشته در کارخانه کاشی گیلانا غیر قابل استفاده بوده و هیچ‌گونه کاربردی نداشته‌اند. گفتنی است ۱۶۰ کارگر کارخانه کاشی گیلانا به دلیل عدم دریافت بیش از ۱۸ ماه حقوق معوقه، ۶۹ روز است که دست از کار کشیده‌اند.

رایزنی با وزیر و مدیران ارشد نفتی برای اخذ سفارش کار

رییس سازمان گسترش‌ونوسازی صنایع ایران گفت: اگر نتوانیم اعتماد سفارش دهنده‌ها را جلب کنیم آن‌ها نه بودجه در اختیار ما می‌گذارند و نه سفارشی می‌دهند. به گزارش خبرنگار مناقصه‌مزایده، سیدرضا نوروززاده با اشاره به شرایط کنونی تحریم‌ها گفت: باید تهدیدها را به فرصت تبدیل کرده و در این راستا مدیران نیز وظیفه دارند با حفظ دستاوردها به دقت به وظایف خود عمل کنند. معاون وزیر صنعت، معدن‌وتجارت راه برون رفت از بحران، را ایجاد فضای امن کاری دانست و گفت: اغلب خارجی‌ها اظهار می‌دارند به دلیل وجود زیرساخت‌های مناسب و نیروی انسانی ماهر، ایران تنها کشور منطقه است که قابلیت همکاری مشترک با شرکت‌های توانمند خارجی را داراست.

وی ادامه داد: کشور ایران یکی از بهترین مناطق برای فعالیت در عرصه ساخت کشتی در منطقه خاورمیانه است که در این راستا درخواست‌های متعددی برای همکاری به این سازمان ارجاع داده شده اما موانعی برای این امر وجود دارد. نوروززاده با بیان این که پیگیر امور کشتی‌سازی‌های داخلی و مجموعه شرکت عظیم گسترش هستیم، گفت: در راستای کمک به این صنعت با وزیر نفت و مدیران ارشد این وزارتخانه مشغول رایزنی برای جذب سفارش هستیم و چنان‌چه عملکرد کشتی‌سازی مثبت باشد وزارت نفت نیز راغب به همکاری با شرکت‌های داخلی می‌شود. وی هم‌چنین خطاب به مدیران شرکت‌های کشتی‌سازی گفت: ما پیمانکار هستیم و اگر نتوانیم اعتماد سفارش دهنده‌ها را جلب کنیم آن‌ها نه بودجه در اختیار ما می‌گذارند و نه سفارشی می‌دهند.

کارگران «خصوصی‌سازی» را مقصر می‌دانند

تبعیض در پرداخت «مزایا و تسهیلات» بین کارگران راه آهن درود

یک منبع کارگری به تبعیض‌های اعمال شده در این شرکت‌ها در خصوص پرداخت پاداش‌ها اشاره کرد و گفت: ما هم زیر مجموعه راه‌آهن هستیم. اگر شرکت‌هایی چون تراورس که وظیفه حفاظت ایمنی راه‌آهن را دارند فعال نباشند، راه‌آهن و حمل‌ونقل ریلی فلج می‌شود اما می‌بینیم علی‌رغم این مسأله، به همه کارگران راه‌آهن پاداش بهره‌وری پایان سال می‌دهند اما مزایا و پاداش‌های قانونی مربوط به کارگران حفاظت ابنیه فنی راه‌آهن قطع شده است.

کارگران شرکت خدمات مهندسی خط و ابنیه فنی راه‌آهن درود که تا سال ۸۹ تحت مسؤولیت دولت کار می‌کردند، پس از تبدیل قرارداد و انتقال به شرکت خصوصی تراورس با وجود آن‌که کارشان تغییری نکرده است، از سال ۸۹ مزایای شغلیشان را دریافت نکرده‌اند.

یکی از کارگران شرکت تراورس درود در خصوص شرایط حاکم بر روابط کار در این شرکت به ایلنا گفت: تا قبل از سال ۸۹ ما کارگر رسمی شرکت راه‌آهن بودیم ولی از ۸۹ به بعد شرکت تراورس که یکی از شرکت‌های خصوصی زیر مجموعه شرکت راه‌آهن است، در راستای سیاست‌های اصل ۴۴ به بخش خصوصی واگذار شد. از آن زمان تاکنون وضعیت قراردادهای ما مشخص نیست و به کارگران تراورس در سراسر کشور هیچ‌گونه مزایایی پرداخت نشده است. این در حالی است که به گفته این کارگر، سازمان خصوصی‌سازی در شهریور ماه ۹۲ اعلام کرده بود شرکت تراورس بدون طی مراحل قانونی به این سازمان واگذار شده است.

ردپای گروه صنعتی آریا و جریان خصوصی‌سازی تراورس

شرکت تراورس یک شرکت اقماری است که زیر مجموعه راه‌آهن است و گفته می‌شود ۹۰ درصد پروژه‌های ریلی کشور را در اختیار دارد. ۸۰ درصد کارگران آن استخدام رسمی راه‌آهن هستند. گفته می‌شود این شرکت دوبار خصوصی شده است. یک بار در سال ۸۳، و یک بار هم در سال ۸۹ که به گروه صنعتی آریا واگذار شده است. پس از آن به دنبال اختلاس عظیم میلیاردی و پیامدهای ناشی از آن شرکت‌هایی که توسط این گروه خریداری شده بودند با سؤالات جدی در مورد چگونگی خصوصی‌سازی مواجه شدند. مسؤولین شرکت معتقدند از سال ۸۹ که این شرکت به سازمان خصوصی‌سازی واگذار شده دیگر از زیر مجموعه راه‌آهن خارج شده و عملاً راه‌آهن تعهدی نسبت به این کارگران ندارد.

یک منبع کارگری به تبعیض‌های اعمال شده در این شرکت‌ها در خصوص پرداخت پاداش‌ها اشاره کرد و گفت: ما هم زیر مجموعه راه‌آهن هستیم. اگر شرکت‌هایی چون تراورس که وظیفه حفاظت ایمنی راه‌آهن را دارند فعال نباشند، راه‌آهن و حمل‌ونقل ریلی فلج می‌شود اما می‌بینیم علی‌رغم این مسأله، به همه کارگران راه‌آهن پاداش بهره‌وری پایان سال می‌دهند اما مزایا و پاداش‌های قانونی مربوط به کارگران حفاظت ابنیه فنی راه‌آهن قطع شده است.

یک منبع آگاه درباره تعهدات راه‌آهن در قبال کارگران استخدامی که پس از خصوصی‌سازی شرایطشان تغییر کرده است، به ایلنا گفت: شرایط حاکم بر روابط کار در این شرکت تابع بخش خصوصی است. شرکت دولتی مثل راه‌آهن می‌تواند به کارگرانش مزایا پرداخت کند اما شرکت خصوصی به دلیل شرایطی که در تأمین منابعش دارد، با توجه به شرایط مالی‌اش از این قاعده مستثنی است.

هنوز مشخص نیست در این میان وضعیت کارگران استخدامی شرکت تراورس که از ابتدا استخدام رسمی راه‌آهن بوده‌اند چه می‌شود؟

منابع رسمی در شرکت تراورس می‌گویند، شرکت تراورس تحت شرایط خاصی به سازمان خصوصی‌سازی واگذار شد و بعد از سال ۸۹ کارگرانی که به شرکت تراورس منتقل شدند دیگر جزء زیر مجموعه راه‌آهن نیستند و علی‌رغم این‌که بسیاری از کارگران از روز اول استخدام راه‌آهن بودند اما به دلیل این‌که به تراورس منتقل شده‌اند دیگر نمی‌توانند مانند کارگران فعلی راه‌آهن مزایا دریافت کنند.

این منبع آگاه در پاسخ به این سؤال که چرا خصوصی‌سازی به این شکل انجام شده گفت: سازمان خصوصی‌سازی‌اش را با جاش به شرکت تراورس داده است، گفته این شرکت با نیروهاییش به تراورس واگذار می‌شود پس دیگر عملاً راه‌آهن تعهدی در قبال کارگرانی که ۲۰ سال کارگر رسمی‌اش بودند و حالا به تراورس منتقل شده‌اند، ندارد.

این منبع آگاه در شرکت تراورس درخصوص شرایط سخت بازنشستگی ناشی از انتقال به بخش خصوصی به ایلنا گفت: مشکلات کارگران شرکت‌هایی از این دست تنها به عدم دریافت مزایا محدود نمی‌شود. یکی از مشکلات اصلی، بحث بازنشستگی کارگران تراورس است. قبل از واگذاری اگر کارگران بازنشسته می‌شدند چون استخدام راه‌آهن بودند، حق سنوات سال‌هایی را که در شرکت کار می‌کردند پرداخت می‌شد و مابقی آن را نقداً راه‌آهن پرداخت می‌کرد اما الان از سال ۸۹ بازنشسته‌های شرکت تراورس حقوقشان را کامل دریافت نکرده‌اند. راه‌آهن چون ردیف بودجه‌ای بابت این شرکت ندارد، با این توجیه که شرکت به بخش خصوصی واگذار شده است از خود سلب مسؤولیت می‌کند. در حالی که این کارگران از ۳۰ سال کار، ۲۷ سالش را در راه‌آهن شاغل بوده‌اند و ۳ سال است که به صورت منفک از راه‌آهن فعالیت می‌کنند.

اجرای نامناسب خصوصی‌سازی و تعارضات قانونی

ناهماهنگی بین سازمان‌هایی چون سازمان خصوصی‌سازی و شرکت راه‌آهن و عدم وجود ضمانت اجرایی برای پیگیری برخی مسایل حقوقی کارگران راه‌آهن پس از واگذاری از سوی سازمان خصوصی‌سازی، دلیل اصلی این مشکلات عنوان شده است. قانون می‌گوید در این شرایط کارگر می‌تواند زیر نظر بخش خصوصی کار کند اما کارفرما حق ندارد مزایای او را قطع کند. ماده ۱۲ قانون کار می‌گوید: هر نوع تغییر حقوقی در وضع مالکیت کارگاه، از قبیل فروش یا انتقال به هر شکل، تغییر نوع تولید، ادغام درمؤسسه دیگر، ملی شدن کارگاه، فوت مالک و امثال این‌ها، در رابطه قراردادی کارگرانی که قراردادشان قطعیت یافته است مؤثر نمی‌باشد و کارفرمای جدید، قائم مقام تعهدات و حقوق کارفرمای سابق خواهد بود. یکی از کارگران درباره شرایط نیروی کار پس از خصوصی‌سازی به ایلنا گفت: ما مشکلی با بخش خصوصی نداریم و با این واگذاری هم مخالف نیستیم. از لحاظ قانون خدمات کشوری هم این اقدام مشکل قانونی ندارد. مشکل اصلی ما این است که چرا با وجود ۲۰ سال سابقه کار شبانه روزی در راه‌آهن و تحمل شرایط سخت کار در تونل‌های عریض و طویل بالای ۴ کیلومتر، مزایای قانونی کارگران زحمت‌کش تراورس را قطع کرده‌اند.

پیگیری مطالبات حقوقی کارگران ادامه دارد

یک منبع کارگری در خصوص پیگیری‌های انجام شده درباره دریافت معوقات مربوط به مزایا به ایلنا گفت: وقتی پیگیری کردیم کارفرما گفت تمایلی به پرداخت مزایا ندارد. این در حالی است که ما کارگران رسمی هستیم و حکم کارگزینی داریم. نیروی قراردادی و پیمانی نیستیم که شرکت بخواهد با ما این‌گونه برخورد کند.

این فعال کارگری افزود: تعدادی از کارگران به اداره کار شکایت کردند و توانستند در نهایت از طریق مراجع قانونی این مسأله را حل کنند اما در حال حاضر ۱۹۲ نفر از کارگران تراورس پیگیر دریافت مزایای معوقشان هستند که البته هنوز در مرحله پیگیری است.

خطر در کمین یکی از مهم‌ترین بخش‌های سرمایه‌گذاری است

استفاده از مصالح بی کیفیت در ساخت‌و سازها

استفاده از مصالح بی کیفیت و غیراستاندارد در ساخت‌و سازها منجر شده تا ساختمان‌های با مقاومت کم با کوچک‌ترین زمین لرزه‌ای فرو ریخته و خطرات زیادی را برای ساکنین این نوع ساختمان‌ها که کم هم نیستند، به همراه داشته باشد.

به گزارش ایرنا، در سال‌های اخیر رونق ساخت‌و ساز در کشورمان باعث شده این بخش به یکی از مهم‌ترین بخش‌های سرمایه‌گذاری اقتصادی در کشور تبدل شود، اما نبود نظارت و رعایت نکردن اصول فنی و استانداردها در این بخش موجب شده ایمنی در این ساختمان‌ها به حداقل برسد.

وجود ساختمان‌های پرتعداد مسکن مهر که هنوز خیلی از آن‌ها تحویل متقاضیان داده نشده از پی تا سقف دچار ترک‌خوردگی شده‌اند، بیانگر این وضعیت است.

کارشناسان معتقدند رعایت اصول ایمنی در ساخت‌و ساز و نظارت بر آن از مهم‌ترین عوامل ساختمان‌سازی مطلوب به شمار می‌رود، اما صاحب‌نظران این بخش بر این باورند که کیفیت مصالح مصرفی و چگونگی مصرف آن‌ها نیز از با اهمیت‌ترین دلایل بهبود کیفیت ساخت‌وساز محسوب می‌شوند.

بر اساس تحقیقات انجام شده عمر ساختمان در کشور ما بین ۲۵ تا ۳۰ سال است، ولی در کشورهای اروپایی با استفاده از همین میزان مصالح، عمر ساختمان‌ها به ۱۵۰ سال نیز می‌رسد که این مسأله به نوعی هدر رفتن سرمایه‌های ملی است.

وجود مصالح نامرغوب به دلیل سود بالای تولیدات غیراستاندارد از یک‌سو و از سوی دیگر کم توجهی سازمان‌ها و فقدان نظام کنترلی بهینه موجب شده مهم‌ترین ابزار مقاوم‌سازی ساختمان‌ها از گردونه ساخت‌و ساز حذف شود.

رییس سازمان نظام مهندسی ساختمان استان کهگیلویه‌و بویراحمد در این باره به ایرنا گفت: بیش از ۷۰ درصد از مصالح به‌کار برده شده در مسکن مهر این استان بی کیفیت بوده است.

انتظام سهمگین افزود: استفاده از مصالح ساختمانی بی کیفیت و به دنبال آن ساخت‌و ساز غیر مهندسی و نامناسب، اصلی‌ترین دلیل بر کمی مقاومت این ساختمان‌ها در برابر حوادثی چون زلزله است.

وی با بیان این‌که کیفیت مصالح ساختمانی در کهگیلویه‌و بویراحمد پایین است گفت: یکی از عوامل مهم و تأثیرگذار در عمر یک ساختمان، مصالح ساختمانی مرغوب و با کیفیت است و باید سازوکاری تعریف شود تا فرایند تولید تا مصرف مصالح استاندارد باشد.

سهمگین افزود: با وجود طرح استانداردسازی مصالح ساختمانی به ویژه شن‌و ماسه در سطح استان اما هنوز شاهد تولید مصالح بی کیفیت در سطح کارگاه‌ها و مصالح فروشی‌های ساختمانی در استان هستیم.

وی استانداردسازی مصالح ساختمانی به ویژه شن‌وماسه را در راستای بهبود کیفیت ساخت‌وساز در استان ضروری دانست و گفت: با اعطای امتیازهای تشویقی به تولید کنندگان شن‌وماسه استاندارد و با کیفیت، می‌توان سایر تولیدکنندگان را به سمت تولید مصالح استاندارد نیز تشویق کرد.

سهمگین با اشاره به این‌که امروزه بیش‌تر مصالح ساختمانی که از بیرون وارد استان می‌شوند همگی درجه دو و از کیفیت پایینی برخوردارهستند، افزود: نحوه استخراج ماسه‌و شن در استان به شکل کاملاً غیراستاندارد است. این کارشناس نظام مهندسی ساختمان گفت: این مشکل به دلیل این است که آزمایشات متعدد بر روی مصالح ساختمانی به ویژه آزمایشات مربوط به ژئوتکنیک خاک‌و ماسه در سطح استان نمی‌شود.

سهمگین تصریح کرد: استفاده از تکنیک‌های نوین ساخت مصالح جدید و بهینه‌سازی روش‌های اجرا، علاوه بر صرفه‌جویی در هزینه زمان‌و انرژی، زیان‌های ناشی از حوادث طبیعی مانند زلزله را کاهش داده و صدمه‌های ناشی از وزن زیاد ساختمان را به حداقل می‌رساند.

مدیرکل استاندارد و تحقیقات صنعتی کهگیلویه‌و بویراحمد گفت: از ابتدای امسال تاکنون ۲۳۴ مورد بازرسی و نمونه‌برداری از واحدهای تولید مصالح ساختمانی استان از سوی کارشناسان این اداره کل صورت گرفته و بیش از ۱۰۰ مورد تخلف کشف شده است.

مهدی متقیان افزود: در همین راستا نظارت کارشناسان اداره کل بر واحدهای تولید مصالح ساختمانی تشدید می‌شود و تمامی این کارگاه‌ها به‌طور دایم از طریق نمونه‌برداری و انجام آزمون تحت نظارت هستند و در صورت مشاهده تخلف و عرضه محصولات بی کیفیت، طبق آیین‌نامه‌های اجرایی و مطابق قانون با آن‌ها رفتار خواهد شد.

وی گفت: پروانه واحدهایی که در طول سال نتوانند به رعایت استانداردهای تعیین شده در خط تولید خود بپردازند، تعلیق و باطل خواهند شد.

یک مهندس ناظر ساختمان نیز گفت: برخی از شهروندان برای این‌که هزینه‌های احداث مسکن کاهش یابد از مصالح بی کیفیت استفاده می‌کنند اما از این موضوع غافل هستند که ممکن است جان خود و خانواده‌شان را به خطر بیندازند.

محمد زمانی افزود: از طرفی برخی از شهروندان به جای این‌که به افراد خبره و دارای تحصیلات دانشگاهی برای احداث مسکن مراجعه کنند، احداث مسکن را به افراد غیر متخصص واگذار می‌کنند که این مسأله می‌تواند باعث ساخت مسکن‌های کم دوام شود.

وی گفت: در بعضی مواقع نوع مصالح ساختمانی غیر استاندارد است و مردم در این زمینه اطلاع چندانی ندارند.

زمانی افزود: از میان بیش از یک‌هزار نوع مصالح ساختمانی، تنها رعایت استاندارد ۱۳ نوع از آن‌ها اجباری شده است.

اما در کهگیلویه‌و بویراحمد علاوه بر پایین بودن سطح فن‌آوری تولید در بسیاری از کارگاه‌ها و کارخانه‌های مصالح ساختمانی، بی‌توجهی به استانداردهای ملی و شرایط محیطی نیز یکی از دلایل پایین بودن استاندارد مصالح ساختمانی است.

کارشناسان امور مهندسی ساخت سازه‌و مسکن معتقدند که استاندارد بودن مصالح ساختمانی سیمان، شن‌و ماسه، بلوک سیمانی تنها در سایه احساس مسؤولیت مهندسان ناظر ممکن است و این امر می‌توانند از مصرف غیراستاندارد این‌گونه مصالح و ساخت خانه‌های کم دوام جلوگیری کنند.

درد دل

حضور کم‌رنگ مجریان ذی‌صلاح و ضعف عملکرد مهندسان ناظر

عضو کمیسیون عمران مجلس با بیان این‌که برای تحقق پاسخگویی سازندگان در صنعت ساختمان باید راه درازی طی شود، گفت: پاسخگویی سازندگان یک تعهد برای آنان است، اما در مقابل دولت و مسؤولان نیز باید زمینه‌های پاسخگویی سازندگان را ایجاد کنند.

عباس فلاحی‌باباجان در گفت‌وگو با صما اظهار داشت: در حال حاضر با فقدان سازنده پاسخگو در صنعت ساختمان مواجه هستیم و متأسفانه هم دولت و هم بخش خصوصی در زمینه ایجاد زمینه‌های پاسخگویی کوتاهی کرده‌اند. وی افزود: تحقق پاسخگویی در صنعت ساختمان نیاز به پیش شرط‌ها و مؤلفه‌هایی دارد که در کشور ما هنوز محقق نشده است. فلاحی‌باباجان اجرا نشدن برخی از مواد قانون نظام مهندسی و کنترل ساختمان را از دلایل محقق نشدن پاسخگویی در صنعت ساختمان دانست و گفت: تا زمانی که تمام مفاد مندرج در قانون نظام مهندسی اجرایی نشود، نمی‌توان انتظار داشت که سازندگان مسؤولیت‌پذیر باشند. این نماینده مجلس با اشاره به این‌که تاکنون هیچ یک از تشکل‌ها اعم از انبوه‌سازان و پیمانکاران عهده‌دار وظیفه پاسخگویی نشده‌اند، عنوان کرد: گاهی این‌گونه عنوان می‌شود که صرفاً باید مهندسان در مورد آن‌چه که ساخته شده پاسخگو باشند، اما در واقع پاسخگویی فقط منحصر به مهندسان نیست بلکه کاردان‌ها، معماران، کارگران و تولیدکنندگان مصالح نیز باید پاسخگو باشند.

فلاحی‌باباجان با اشاره به کم‌رنگ بودن حضور مجریان ذی‌صلاح در پروسه ساخت‌وساز و ضعف عملکرد مهندسان ناظر گفت: حضور کم‌رنگ مجریان ذی‌صلاح از یک‌سو و عملکرد مهندسان ناظر از سوی دیگر دو مانع مهم تحقق پاسخگویی در صنعت ساختمان است، زیرا این دو موضوع نظارت بر احداث ساختمان‌ها را تحت‌الشعاع قرارداده است.

وی در ادامه افزود: اگر مهندسان ناظر و مجریان ذی‌صلاح مسؤولیت‌های خود را به درستی ایفا نکنند و ضوابط و مقررات ملی ساختمان را به مرحله اجرا نگذارند، به خودی خود پاسخگویی در صنعت ساختمان محقق نمی‌شود.

فلاحی‌باباجان ورود و حضور افراد غیرحرفه‌ای در پروسه ساخت‌وساز را یکی دیگر از موانع تحقق پاسخگویی دانست و اظهار داشت: به دلیل سودآوری بالا در صنعت ساختمان، در سال‌های اخیر افراد غیرحرفه‌ای و غیرمتخصص به صرف دارا بودن سرمایه وارد عرصه ساخت‌وساز شده‌اند و این قبیل افراد، ساختمان‌های بی‌کیفیت و فاقد استحکام و پایداری احداث می‌کنند.

ترفند

اطلاع‌رسانی از مناقصات و مزایدات شهرداری ضروری است

رییس کمیته حمل‌ونقل شورای اسلامی شهر تهران گفت: ما اعتقاد داریم تمام معاملات شهرداری به ویژه در زمینه املاک باید به‌طور شفاف به مردم اطلاع‌رسانی شود. محسن سرخو در گفت‌وگو با ایلنا اظهار کرد: عمده معاملات شهرداری از طریق مناقصات و مزایدات صورت پذیرد تا مردم دقیقاً در جریان این معاملات قرار بگیرند. وی تأکید کرد: اگر معامله‌ای در شهرداری صورت بگیرد و یک زمین تجاری مطلوب را ارزان به جایی دیگر بفروشند، باید حتماً به اطلاع مردم برسد و بر این اساس دوستان نباید در شورا برآشفته شوند که چرا می‌خواهیم به مردم اطلاع‌رسانی کنیم و یا این‌که در جلسات در مورد مسایل مختلف سؤال می‌کنیم و تذکر می‌دهیم، زیرا همه این‌ها در راستای احقاق حقوق مردم است. سرخو با بیان این‌که برخی از دوستان هر تذکری که در شورا داده می‌شود را به حساب مسایل سیاسی می‌گذارند، به‌طوری که در فاز تخصصی نیز مقداری دچار مشکل می‌شوند، افزود: اعتقاد من این است که همه عملیات شهرداری تهران باید به صورت شفاف به اطلاع مردم برسد، چرا که ما منتخبین مردم هستیم و خود را مدیون مردم می‌دانیم و اعتقاد داریم. چنان‌چه موضوعی از چشم مردم پوشیده شود، در واقع خیانت به حق مردم است.

رییس فراکسیون کارگری شورای شهر تهران خاطرنشان کرد: ما مطلقاً اعتقاد نداریم که مهندسین مشاور به‌طور انحصاری به شهرداری بیایند و خانه‌زاد شوند، لذا باید هوای تازه و مشاورین جدید وارد شهرداری شود تا مردم احساس کنند که به شکل محسوسی تغییرات به نفع آن‌ها و رفاه آن‌ها صورت می‌پذیرد.

سرخو با یادآوری این‌که امسال اولین سال برنامه ۵ ساله دوم شهرداری تهران است که اهداف کیفی‌و کمی به‌طور دقیق در آن لحاظ شده است، افزود: به ویژه در حوزه حمل‌و نقل جهت‌گیری ما در شورای چهارم این بوده که سالانه ۳۰ کیلومتر مترو به بهره‌برداری برسد، سالی ۵۰۰ دستگاه اتوبوس جدید وارد ناوگان شود و ۴۰۰ دستگاه از اتوبوس‌های فرسوده نیز به‌طور کامل نوسازی شود.

این عضو شورای شهر تهران با تأکید بر این‌که خودروهای دیزلی همانند اتوبوس‌ها و کامیون‌ها باید مجهز به فیلتر جذب دوده و موتورسیکلت‌های تهران نیز باید تبدیل به موتورهای برقی شوند، افزود: این‌ها پیش‌بینی‌هایی است که در برنامه ۵ ساله گنجانده شده و امسال نیز اولین سال این برنامه است و امیدوار هستیم که با بودجه‌هایی که اختصاص داده شده، این کار تحقق پیدا کند و از این به بعد کار نظارتی شورا قوی‌تر خواهد شد.

خبر

درنیمه نخست سال ۹۳ انجام شد

رشد ۲۱۰ درصدی پرداخت‌های عمرانی دولت

درنیمه نخست سال‌جاری میزان پرداخت‌های عمرانی دولت با رشد ۲۱۰ درصدی نسبت به دوره مشابه سال ۹۲ به بالاترین رقم طی ۵ سال اخیر رسید. به گزارش ایلنا و به نقل از پایگاه اطلاع‌رسانی دولت، براساس تازه‌ترین گزارش بانک مرکزی از عملکرد بودجه‌ای دولت طی نیمه نخست سال ۹۳ میزان پرداخت‌های عمرانی صورت گرفته از سوی دولت به رقمی معادل ۱۱,۲ هزار میلیارد تومان رسیده است که این رقم در مقایسه با عملکرد عمرانی دوره مشابه در سال ۹۲ که رقمی معادل ۳,۶ هزار میلیارد تومان بوده، رشدی معادل ۲۱۰ درصد را نشان می‌دهد. براساس همین سلسله گزارش‌های بانک مرکزی طی ۵ ساله اخیر در نیمه نخست سال‌جاری شکسته شد. پیش از این بین سال‌های ۸۸ تا ۹۳ بالاترین میزان پرداخت عمرانی صورت گرفته توسط دولت در سال ۱۳۹۰ با رقمی معادل ۹,۴ هزار میلیارد تومان بوده است که حدود ۱,۸ هزار میلیارد تومان کم‌تر از میزان پرداخت‌های عمرانی دولت یازدهم در سال‌جاری است.

مدیرعامل سازمان تأمین اجتماعی خبر داد

پرداخت ۲ هزار میلیارد تومان از بدهی‌های دولت به تأمین اجتماعی در سال‌جاری

مدیرعامل سازمان تأمین اجتماعی از پرداخت ۲ هزار میلیارد تومان از بدهی‌های دولت به تأمین اجتماعی در ۸ ماهه سال ۹۳ خبر داد. سیدتقی نوربخش در گفت‌وگو با تسنیم، در پاسخ به پرسشی مبنی بر مبلغ بدهی دولت به این سازمان و برنامه‌های بازپس‌گیری آن، اظهار داشت: بدهی‌های دولت به سازمان تأمین‌اجتماعی از یک‌سو مربوط به ۳ درصد سهم دولت بر اساس ماده ۲۸ قانون تأمین‌اجتماعی و از سوی دیگر مربوط به سهم کارفرمایی درباره بیمه‌شدگان خاص مثل قالی‌بافان، صیادان، رانندگان و اقشار دیگر تحت پوشش تأمین‌اجتماعی است. وی ادامه داد: در حال حاضر دولت در حد وسع خود مبالغی را به این مورد تخصیص داده و مساعدت خوبی انجام داده و امیدوارایم طی ماه‌های آینده براساس ردیف‌های بودجه‌ای که وجود دارد بخش بیش‌تری از بدهی‌ها تسویه شود ضمن این‌که مشغول مذاکره هستیم تا در تنظیم بودجه سال ۹۴ نیز بازپرداخت بخشی از بدهی‌ها لحاظ شود. مدیرعامل سازمان تأمین‌اجتماعی هم‌چنین گفت: این بدهی‌ها تجمیعی بوده و در طی سال‌ها افزایش یافته است اما در سال ۹۳ بیش از ۲ هزار میلیارد تومان از بدهی‌های دولت پرداخت شده است.

تجربه ۲۰ سال دور زدن قانون کار نشان می‌دهد این قانون مشکل تولید نیست

دبیر خانه کارگر استان ایلام گفت: در تمامی ۲۵ سال گذشته مخالفان قانون کار از روی بی‌انصافی این قانون را به عنوان مشکل اصلی تولید معرفی کرده‌اند. علی غیاثی به ایلنا گفت: از زمان ابلاغ قانون کار در ۲۹ آبان سال ۶۹ تاکنون این قانون به واسطه تفسیرهای سلیقه‌ای مسؤولان وقت مراجع قانونی به صورت سلیقه‌ای و دل بخواهی اجرا شده است. وی افزود: زمانی گفتند که اگر کارگاه‌های کوچک را از شمول مقررات کار و تأمین اجتماعی معاف کنیم وضعیت اشتغال درست می‌شود برهمین اساس در دو نوبت کارگاه‌های زیر ۵ و ۱۰ نفره از شمول مقررات قانون کار مستثنی شدند، البته پیش از این نیز کارگران شاغل در مناطق آزاد و ویژه اقتصادی مشمول چنین معافیت‌هایی شده بودند. این فعال کارگری بابیان این‌که در همین چند سال پیش نیز با ابلاغیه شیوه‌نامه استاد شگردی بازهم بر حلقه کارگاه‌های معاف از مقررات قانون کار افزوده شد، ادامه داد: تجربه ۲۰ سال قانون گریزی مخالفان اصلاح قانون کار نشان می‌دهد که هیچ کدام از این معافیت‌ها تأثیری بر اشتغال‌زایی نداشته است. غیاثی تأکید کرد: چطور وقتی نمی‌توان فراموش کرد که چگونه مقررات ناکارآمد مالی، بانکی و گمرگی دست در دست یکدیگر باعث شدند تا هزاران کارگر نساجی، لوازم خانگی و کفش به دلیل مشکلات ماشین‌آلات فرسوده، قاچاق گسترده و واردات بی‌رویه و سنگین بودن بهره‌های بانکی تعدیل و بیکار شوند، چگونه می‌توان قانون کار را معضل تولید معرفی کرد. وی افزود: در چنین شرایطی اگر واقعاً قانون کار معضل تولید و است پس چرا دولت سعی دارد با برون سپاری مسؤولیت‌های خود بر کارگران قراردادی و پیمانی که از نظر استخدامی مشمول قانون هستند کار اضافه کند؟

خبر

خط کشی ۱۰۰ کیلومتر راه در حوزه شهرستان کرمان

رییس راه و شهرسازی شهرستان کرمان گفت: خط کشی محورهای اصلی و روستایی شهرستان کرمان به طول ۱۰۰ کیلومتر انجام شده است. به گزارش مناقصه‌مزایده به نقل از روابط عمومی اداره کل راه و شهرسازی استان کرمان، محسن کاظمی با اعلام این خبر گفت: خط کشی باند رفت و برگشت راه‌های اصلی و شریانی چترود – زرند و کرمان- باغین انجام شده است. وی افزود: هم‌چنین خط کشی راه‌های روستایی کاظم‌آباد، کوهپایه و زنگی‌آباد نیز به اتمام رسیده است. کاظمی تصریح کرد: خط کشی سایر محورها نیز در دستور کار می‌باشد.

آغاز عملیات اجرایی اصلاح روکش آسفالت محور کرمان – بردسیر در آینده نزدیک

مدیرکل راه و شهرسازی استان کرمان گفت: عملیات اجرایی اصلاح روکش آسفالت محور کرمان – بردسیر به زودی آغاز می‌شود.

به گزارش مناقصه‌مزایده به نقل از روابط عمومی اداره کل راه و شهرسازی استان کرمان، مقبلی با اعلام این خبر گفت: محور کرمان- بردسیر محوری پرترافیک است که بردسیر را به سیرجان و سیرجان را به سمت استان هرمزگان وصل می کند.

وی با بیان این که آسفالت بخشی از این مسیر دچار مشکل است، گفت: پیمانکار این پروژه مشخص و قرارداد آن منعقد شده است.

مقبلی اظهار داشت: عملیات اجرایی لکه‌گیری واصلاح روکش آسفالت این مسیر از ۲۰ روز آینده شروع می‌شود و در مرحله نخست سعی داریم آسفالت تراشی آن را انجام دهیم.

وی ادامه داد: برنامه روکش آسفالت در این مسیر داریم که ظرف سال جاری عملیات اجرایی روکش آسفالت انجام می‌شود.

در آیین تجلیل از صادرکنندگان نمونه استان اصفهان صورت گرفت

تقدیر ویژه از ذوب آهن اصفهان به‌عنوان صادرکننده نمونه ممتاز کشور

آیین تجلیل از صادرکنندگان منتخب استان اصفهان با حضور تعدادی از مسؤولین، تجار و بازرگانان صنعتی کشور و استان در محل سالن اجتماعات اتاق بازرگانی اصفهان برگزار شد. در این آیین ویژه از ذوب‌آهن اصفهان به‌عنوان صادرکننده ممتاز ملی که بالاترین نشان صادراتی کشور را دریافت کرده، تجلیل ویژه به عمل آمد.

لوح و تندیس صادرکننده ممتاز همراه با حمایل افتخار مزین به پرچم مقدس جمهوری اسلامی ایران به منصوریزدی‌زاده معاون فروش و بازاریابی ذوب‌آهن اصفهان اهدا شد. هم‌چنین در این آیین تعداد ۸ صادرکننده ملی استان و ۲۰ صادرکننده نمونه و ۳ صادرکننده جوان استانی مورد تجلیل قرار گرفتند.

در آیین مذکور استاندار اصفهان ضمن تأکید بر صادرات غیر نفتی و توجه ویژه دولت تدبیر و امید به این مهم گفت: دولت تلاش خواهد کرد که بستر مناسب اقتصادی در جهت رشد و توسعه اقتصادی و تجاری، برای سربازان و ایثارگران جبهه اقتصادی فراهم شود و این امر نیازمند کمک و تلاش همه جانبه است.

زرگرپور با اشاره به برنامه‌ها و راهکارهای مورد نظر دولت و مسؤولین استان جهت صادرات غیرنفتی، تسریع و تصویب و عملیاتی کردن بودجه اقتصادی، توسعه پایانه باربری فرودگاه شهیدبهشتی اصفهان وتعیین تکلیف جوایز صادراتی و توسعه امکانات با سهم و جایگاه استان را ازجمله این راهکارها عنوان و گفت: برای تحقق برنامه‌های توسعه صادرات، باید همه بخش‌ها اعم از خصوصی و تشکل‌های صنفی و دولتی نسبت به اجرایی شدن راهکارهای مورد نظر توجه ویژه‌ای داشته باشیم.

فولادگر نماینده مردم اصفهان در مجلس شورای اسلامی نیز طی سخنانی به بررسی «لایحه خروج از رکود و رفع موانع تولید» پرداخت و گفت: مجلس شورای اسلامی نسبت به این موضوع توجه ویژه‌ای دارد که پس از بررسی‌های به عمل آمده در طی دو سال و نیم گذشته خوشبختانه این امر در دولت جدید محقق شد.

سهل‌آبادی رییس اتاق بازرگانی صنایع و معادن و کشاورزی ایران نیز با اظهار گلایه از کاهش صادرات استان اصفهان نسبت به مدت مشابه سال گذشته و بیان مشکلات مهم صادرکنندگان گفت: امروز با توجه به تحولات سیاسی و نظامی در منطقه، کشورهای عراق و افغانستان بهترین شرایط را برای صادرات دارند. وی با اشاره به عدم همکاری شایسته بانک‌ها با صادرکنندگان وبرخی موانع داخلی، بر تشکیل و راه‌اندازی شرکت‌های حمل و نقل بین‌المللی و ارایه تسهیلات مناسب به صادرکنندگان تأکید کرد.

افزایش ۲۵۰ درصدی عرضه بنزین یورو ۴ کرج

مدیر شرکت ملی پخش فرآورده‌های نفتی منطقه البرز از توزیع روزانه یک میلیون و ۴۰۰ هزار لیتر بنزین یورو ۴ و ۱۰۰ هزار لیتر بنزین سوپر در بخش مرکزی کلان‌شهر کرج خبر داد.

به گزارش مناقصه‌مزایده، ابراهیم‌توسلی عرضه بنزین یورو ۴ در کلانشهر کرج را از اواخر آذرماه سال ۱۳۹۲ روزانه به میزان ۴۰۰ هزار لیتر و از طریق ۷ جایگاه مستقر در بخش مرکزی شهر در راستای کاهش آلودگی هوا و تأمین بنزین مورد نیاز خودروها با استانداردهای بالاتر اعلام کرد و افزود به‌طور میانگین روزانه یک میلیون و صد و ۵۰ هزار لیتر بنزین یورو ۴ از اواخر آذر ماه سال گذشته تاکنون در کرج عرضه و مصرف شده است.

وی بیان داشت به منظور تأمین و عرضه این سوخت پاک در مکان‌های پرتردد به‌ویژه حوزه مرکزی کلان‌شهر کرج، شرکت ملی پخش فرآورده‌های نفتی منطقه البرز اقدام به ایجاد و آماده‌سازی بسترهای لازم کرده که در حال حاضر بنزین یورو ۴ از طریق ۱۷ جایگاه عرضه سوخت و روزانه به میزان یک میلیون و ۴۰۰ هزار لیتر عرضه می‌شود که در مقایسه با آذر ماه سال گذشته از رشد ۲۵۰ درصدی برخوردار بوده است. در ادامه وی با اشاره به میانگین مصرف روزانه ۶۵۰ هزار لیتری نفتگاز یورو ۴ در بخش حمل‌ونقل استان البرز گفت عرضه این فرآورده از اردیبهشت سال گذشته شروع شده و هم اکنون از طریق تمامی جایگاه‌های عرضه نفتگاز استان البرز نفتگاز یورو ۴ توزیع می‌شود.

هم‌چنین مدیر شرکت ملی پخش فرآورده‌های نفتی منطقه البرز خاطر نشان کرد؛ روزانه ۱۰۰ هزار لیتر بنزین سوپر از طریق ۶ باب جایگاه عرضه سوخت در حوزه مرکزی کلان‌شهر کرج شامل جایگاه شرکتی کرج، مهرشهر، شهدای شهرداری رجایی‌شهر، زنگنه کیانمهر، خسروی رزکان، عیدی‌فردیس و جایگاه نمونه هشتگرد شهرستان ساوجبلاغ توزیع می‌شود و در استان البرز به‌طور متوسط روزانه ۶۵۰ هزار مترمکعب CNG عرضه می‌شود که این میزان با توجه به زیرساخت‌ها و قابلیت‌های موجود به یک میلیون و ۲۰۰ هزار مترمکعب قابل افزایش است.

در حال حال حاضر سوخت مورد نیاز شهروندان و مسافرین استان البرز از طریق ۶۲ باب جایگاه عرضه بنزین و ۴۷ باب جایگاه عرضه گاز طبیعی فشرده (CNG) عرضه می‌شود.

خبر

مهم‌ترین موارد مطرح شده دربرنامه آموزشی شهرداری گرگان اعلام شد

خانواده، نظم و احترام به حقوق دیگران

بانوی روانشناس ایرانی برای داشتن شهری منظم و قانونمند پیشنهاد داد: آموزش پلیس باطنی توسط خانواده‌ها به فرزندان ارایه شود.

به گزارش مناقصه‌مزایده به نقل از مرکز ارتباطات و اطلاعات روابط عمومی شهرداری گرگان، سیمافردوسی گفت: خانواده‌پژوهی از مسایل روز دنیا است. تمام کشورهای خواهان انسان‌های سالم به داشتن خانواده سالم توجه نشان می‌دهند. زیرا آن‌ها به اهمیت این موضوع رسیده‌اند که برای داشتن شخصیت‌های سالم باید خانواده سالم داشته باشند.

استاد روانشناسی دانشگاه شهیدبهشتی تهران که به دعوت شهرداری گرگان در دهه ایمنی با موضوع خانواده، نظم و رعایت حقوق دیگران به گرگان سفر کرده بود، تصریح کرد: شخصیت‌های سالم در خانواده‌های سالم شکل می گیرد خانواده‌ها برای پروراندن شخصیت‌های سالم به روش نیاز دارند برای روش شناسی نیاز به ابزار است و این ابزار شامل داشتن الگو و آموزش‌های مستقیم است. به گفته این استاد دانشگاه، نخستین کانون آموزش برای الگوبرداری توسط فرزندان، خانواده هستند. کودکان توسط مشاهده کردن از پدر و مادری که به هم احترام می گذارند یاد می گیرند که به دیگران هم احترام بگذارند.

فردوسی اضافه کرد: کودک در تمام مراحل رشد از مکانیزم همانندسازی استفاده می کند. در واقع رفتارهای والدین به درون فرزندان افکنده می‌شود.

این بانوی روانشناس ایرانی درباره آموزش به عنوان یکی از ابزارهای مهم شخصت ساری کودک در خانواده نیز بیان کرد: رفتار، تفکر، هوشمندی و انگیزه شخصیت فرد را می‌سازد برای ساختن این ویژگی‌ها آموزش باید به گونه‌ای باشد که پلیس باطنی را در فرد ایجاد و تقویت کند.

وی در توضیح این مطلب افزود: باید و نبایدهای اخلاقی از طریق پلیس باطنی و درونی در فرد ایجاد می‌شود با این شیوه آموزشی فرد وقتی کار بدی را انجام می‌دهد احساس بدی دارد اما در خانواده‌هایی که فرد براساس آموزش درست تربیت نشده باشد هرگز از کارهای بدی که از او سر می‌زند نه نارحت می‌شود و نه احساس پشیمانی دارد در واقع پلیس باطنی او تشکیل نشده و یا بسیار ضعیف عمل می کند. فردوسی در تکمیل این پیشنهاد تصریح می کند: نمی‌شود برای هر فرد یک پلیس بیرونی گذاشت پس باید پلیس درونی و باطنی در فرد ایجاد شود و این امر در گام نخست آموزشی به عهده خانواده است.

استاد دانشگاه شهیدبهشتی تهران با تقسیم بندی خانواده اعلام کرد: خانواده باری به هر جهت خانواده‌ای است که قانونی ندارد. هر کسی هر کاری که دلش می‌خواهد انجام می‌دهد. روشی برای تشویق و تنبیه مشاهده نمی‌شود فرزندان این خانواده‌ها فقط خودشان را می‌بینند بنابراین مسلم است که در اجتماع قوانین توسط این افراد رعایت نخواهد شد.

آگهی فراخوان تجدید مناقصه عمومی

نوبت دوم

شرکت صنایع پتروشیمی خلیج فارس
شرکت پتروشیمی شهید تندگویان

مناقصه شماره ۹۳/۲۵۵ یک مرحله‌ای توام با ارزیابی کیفی

شرکت پتروشیمی شهید تندگویان در نظر دارد مناقصه با شرایط ذیل را از طریق مناقصه عمومی یک مرحله‌ای توام با ارزیابی کیفی به پیمانکار واجد شرایط و دارای صلاحیت واگذار نماید.

۱- موضوع مناقصه: تعمیر و اصلاح حوضچه بتنی A-5301 واحد CF

۲- مدت اجرای موضوع مناقصه: دو ماه

۳- مبلغ تضمین شرکت در مناقصه: ۵۵,۰۰۰,۰۰۰ ریال می‌باشد.

۴- انواع تضمین‌های معتبر برای شرکت در مناقصه:
۱-۴) ضمانت‌نامه بانکی ۲-۴) واریز وجه به حساب اعلام شده در اسناد مناقصه

۵- محل و مهلت توزیع اوراق استعلام ارزیابی کیفی و اسناد مناقصه: بندر امام خمینی، منطقه ویژه اقتصادی پتروشیمی، سایت ۴ پتروشیمی شهید تندگویان، امور حقوقی و پیمانها، تلفن ۷۲۰۴۵- ۰۶۱۵۲۱ تا ساعت ۱۶ از مورخ ۹۳/۰۹/۰۳ الی ۹۳/۰۹/۰۸

۶- محل و مهلت تسلیم پاکات پیشنهادی: آدرس فوق- تا ساعت ۱۶ مورخ ۹۳/۰۹/۲۳

۷- محل و تاریخ گشایش پاکات پیشنهادی: آدرس فوق- سالن کنفرانس ساختمان مرکزی، ساعت ۱۱ صبح مورخ ۹۳/۱۰/۱۴ و از پیشنهاد دهندگان دعوت می‌شود در جلسه گشایش پاکات حضور یابند.

تذکر ۱: پاکت پیشنهادی مناقصه‌گری گشوده خواهد شد که حد نصاب امتیاز ارزیابی کیفی را کسب نمایند.

تذکر ۲: به پیشنهادهایی که فاقد سپرده یا امضاء مشروط و مخدوش و سپرده‌های کمتر از میزان مقرر، چک شخصی و نظایر آن و پیشنهادهایی که پس از انقضاء مدت مقرر در آگهی واصل شود مطلقاً ترتیب اثر داده نخواهد شد.

تذکر ۳: سایر اطلاعات و جزییات مربوطه در اسناد مناقصه مندرج می‌باشد.

تذکر ۴: شرکت در فرآیند مناقصه جهت مناقصه‌گری فراهم خواهد شد که حضوراً نسبت به دریافت اسناد مناقصه اقدام و مشخصات خود را تسلیم دستگاه مناقصه‌گزار نماید.

ضمناً این آگهی در پورتال الکترونیکی پتروشیمی شهید تندگویان به آدرس www.stpc.ir در قسمت مناقصات/مزایدات و پایگاه ملی اطلاع رسانی مناقصات به آدرس (http://iets.mporg.ir) با کد فراخوان ۱۳۷۱۷۱۴ قابل دریافت می‌باشد.

روابط عمومی شرکت پتروشیمی شهید تندگویان

تلاش آفرینش بالندگی

آگهی مناقصه عمومی

یک مرحله‌ای

شماره ۹۳۱۵۱۰۳۸۳

شرکت توزیع نیروی برق تهران بزرگ

شرکت توزیع نیروی برق تهران بزرگ در نظر دارد اجرای عملیات انتقال نیرو و برقرسانی به شبکه‌های توزیع نیرو از طریق نصب کابل خودنگهدار درمحدوده عملیاتی منطقه برق بوعلی را به پیمانکار واجد شرایط واگذار نماید

شرح مختصری از کار:

ردیف	شرح عملیات	محدوده عملیاتی	مبلغ برآوردی (ریال)
۱	انتقال نیرو و برقرسانی به شبکه‌های توزیع نیرو از طریق نصب کابل خودنگهدار	منطقه برق بوعلی شرکت توزیع نیروی برق تهران بزرگ	۴,۸۹۵,۵۷۳,۳۶۵

مبلغ و نوع سپرده شرکت در مناقصه: مبلغ تضمین شرکت در مناقصه ۲۴۰,۰۰۰,۰۰۰ ریال می‌باشد؛ مناقصه‌گران می‌بایست مبلغ فوق را بصورت ضمانت‌نامه بانکی و یا چک تضمین شده بانکی یا واریز وجه بحساب جاری شماره ۰۱۰۱۸۰۱۱۷۱۰۰۴ بنام شرکت توزیع نیروی برق تهران بزرگ بانک صادرات شعبه ملاصدرا و یا مطالبات تایید شده نزد امور مالی شرکت توزیع نیروی برق تهران بزرگ ارائه نمایند.

به پیشنهادهای فاقد سپرده، سپرده‌های مخدوش، سپرده‌های کمتر از میزان مقرر، چک شخصی و نظایر آن ترتیب اثر داده نخواهد شد.

مهلت و محل و مبلغ فروش اسناد: از تاریخ درج آگهی نوبت دوم روز چهارشنبه مورخ ۱۳۹۳/۰۹/۰۵ لغایت دوشنبه مورخ ۱۳۹۳/۰۹/۱۰ به مدت ۵ روز کاری مبلغ ۵۰۰,۰۰۰ ریال بصورت الکترونیکی صرفاً از طریق درگاه پرداخت اینترنتی سایت شرکت به نشانی http://moamelat.tbtb.co.ir- بنر ثبت نام مناقصه و مزایده اقدام به خرید اسناد نمایند.

مهلت و محل تحویل و بازگشایی اسناد مناقصه: مهلت تحویل اسناد مناقصه تا ساعت ۱۳ روز یکشنبه مورخ ۱۳۹۳/۰۹/۲۳ و زمان بازگشائی ساعت ۱۴ همان روز می‌باشد.

تهران ـ خیابان دماوند – روبروی بیمارستان بوعلی، منطقه برق بوعلی شرکت توزیع نیروی برق تهران بزرگ- اداره دبیرخانه. محل بازگشایی سالن جلسات

به پیشنهادهای فاقد امضاء، مشروط، مخدوش و پیشنهاداتی که بعد از انقضاء مدت مقرر در فراخوان واصل می‌شود، مطلقاً ترتیب اثر داده نخواهد شد.

شرایط متقاضیان جهت شرکت در مناقصه:

-داشتن گواهینامه صلاحیت پیمانکاری در رشته نیرو از معاونت برنامه‌ریزی و نظارت راهبردی ریاست جمهوری (سازمان مدیریت و برنامه‌ریزی سابق) الزامی میباشد.

-هزینه درج دو نوبت آگهی در روزنامه دنیای اقتصاد بعهده برنده مناقصه می‌باشد.

سایر اطلاعات و جزییات مربوطه در اسناد مناقصه مندرج است.

نشانی‌های کسب اطلاعات بیشتر:

سایت شبکه اطلاع رسانی معاملات شرکت توانیر: www.tavanir.org.ir

سایت پایگاه ملی مناقصات: http://iets.mporg.ir

سایت شرکت توزیع نیروی برق تهران بزرگ: http://moamelat.tbtb.co.ir

روابط عمومی شرکت توزیع نیروی برق تهران بزرگ

کتاب‌های تدوین شده در روزنامه مناقصه مزایده

برای تهیه کتاب‌ها با دفتر روزنامه تماس بگیرید ۸۸۴۷۵۷۹۰

پیش نویس آگهی فراخوان تجدید مناقصه عمومی

نوبت اول

شرکت صنایع پتروشیمی خلیج فارس
شرکت پتروشیمی شهید تندگویان

مناقصه شماره ۹۳/۲۵۷ یک مرحله‌ای توام با ارزیابی کیفی

شرکت پتروشیمی شهید تندگویان در نظر دارد مناقصه با شرایط ذیل را از طریق مناقصه عمومی یک مرحله‌ای توام با ارزیابی کیفی به پیمانکار واجد شرایط و دارای صلاحیت واگذار نماید.

۱- موضوع مناقصه: تهیه متریال و نصب آسانسور در کارخانه PTA2

۲- مدت اجرای موضوع مناقصه: ۱۲ ماه

۳- مبلغ تضمین شرکت در مناقصه: ۱۲۴,۰۰۰,۰۰۰ ریال می‌باشد.

۴- انواع تضمین‌های معتبر برای شرکت در مناقصه:
۱-۴) ضمانت‌نامه بانکی ۲-۴) واریز وجه به حساب اعلام شده در اسناد مناقصه

۵- محل و مهلت توزیع اسناد مناقصه: بندر امام خمینی، منطقه ویژه اقتصادی پتروشیمی، سایت ۴ پتروشیمی شهید تندگویان، امور حقوقی و پیمانها، تلفن ۷۲۰۴۵- ۰۶۱۵۲۱ تا ساعت ۱۶ مورخ ۹۳/۰۹/۱۱

۶- محل و مهلت تحویل پاکات پیشنهادی: آدرس فوق- تا ساعت ۱۶ مورخ ۹۳/۰۹/۲۵

۷- محل و تاریخ جلسه گشایش پاکات پیشنهاد قیمت: آدرس فوق- سالن کنفرانس ساختمان مرکزی، ساعت ۱۱ صبح مورخ ۹۳/۱۰/۱۵ می‌باشد که از پیشنهاد دهندگان دعوت می‌شود در جلسه گشایش پاکات حضور یابند.

تذکر ۱: پاکت پیشنهادی مناقصه‌گری گشوده خواهد شد که حد نصاب امتیاز ارزیابی کیفی را کسب نماید.

تذکر ۲: به پیشنهادهایی که فاقد سپرده یا امضاء مشروط و مخدوش و سپرده‌های کمتر از میزان مقرر، چک شخصی و نظایر آن و پیشنهادهایی که پس از انقضاء مدت مقرر در آگهی واصل شود مطلقاً ترتیب اثر داده نخواهد شد.

تذکر ۳: سایر اطلاعات و جزییات مربوطه در اسناد مناقصه مندرج می‌باشد.

تذکر ۴: شرکت در فرآیند مناقصه جهت مناقصه‌گری فراهم خواهد شد که حضوراً نسبت به دریافت اسناد مناقصه اقدام و مشخصات خود را تسلیم دستگاه مناقصه‌گزار نماید.

ضمناً این آگهی در پورتال الکترونیکی پتروشیمی شهید تندگویان به آدرس www.stpc.ir در قسمت مناقصات/مزایدات و پایگاه ملی اطلاع رسانی مناقصات به آدرس (http://iets.mporg.ir) با کد فراخوان ۱۳۷۳۳۷۳ قابل دریافت می‌باشد.

روابط عمومی شرکت پتروشیمی شهید تندگویان

تلاش آفرینش بالندگی

آگهی فراخوان عمومی مناقصه

مناقصه‌گزار: اداره کل راه و شهرسازی استان بوشهر

نوع پروژه و موضوع: به شرح جدول زیر

ردیف	شماره مناقصه	شرح عملیات	برآورد تقریبی «ریال»	تضمین «ریال»	نوع ضمانتنامه	تاریخ دریافت اسناد	مهلت تحویل اسناد	تاریخ گشایش پاکات
۱	۹۳/۸۰	تکمیل بهسازی مسیر سه راهی کلمه به فاریاب	۵,۴۱۶,۶۹۰,۹۸۶	۲۲,۸۰۰,۰۰۰	بانکی	۹۳/۹/۵ الی ۹۳/۹/۹	۹۳/۹/۱۹ تا ساعت ۱۱ صبح	۹۳/۹/۱۹ ساعت ۱۳ ظهر
۲	۹۳/۶۹ تجدید	بهسازی قطعه دوم محور گورکات–دلوار	۸,۳۷۰,۳۹۰,۹۰۵	۳۱,۶۵۰,۰۰۰	بانکی	۹۳/۹/۵ الی ۹۳/۹/۹	۹۳/۹/۱۹ تا ساعت ۱۱ صبح	۹۳/۹/۱۹ ساعت ۱۳ ظهر
۳	۹۳/۷۵ تجدید	دکور اسیون و تجهیزات صوتی و تصویری سالن فاز ۲ مجتمع فرهنگی و هنری برازجان	۶,۰۷۱,۵۰۰,۰۰۰	۲۴,۸۰۰,۰۰۰	بانکی	۹۳/۹/۵ الی ۹۳/۹/۹	۹۳/۹/۱۹ تا ساعت ۱۱ صبح	۹۳/۹/۱۹ ساعت ۱۳ ظهر

محل دریافت اسناد مناقصه: بوشهر ابتدای بلوار سپهبد قرنی- اداره کل راه و شهرسازی استان بوشهر – اداره پیمان و رسیدگی

محل تحویل اسناد مناقصه: دبیرخانه اداره کل

حداقل شرایط مجاز برای دریافت اسناد:

داشتن گواهی احراز رتبه ۵ راه و ترابری برای ردیف ۱و۲

دارا بودن پروانه کسب مجاز برای ردیف ۳

مهلت تحویل اسناد تا ساعت ۱۱ صبح مورخ ۹۳/۹/۱۹ می‌باشد.

برای کسب اطلاعات بیشتر به تارنمای http://iets.mporg.ir مراجعه نمایید.

در ضمن هزینه درج آگهی بر عهده برنده یا برندگان مناقصه خواهد بود.

قوانین کالایی {قسمت ۶۴}

قانون بازار اوراق بهادار جمهوری اسلامی ایران

بورس کالای ایران، بورسـی که پاسخ دهنده نیازهای اساسی اقتصاد ملـی با الهام از تجـارب جهانی اسـت. اهمیت قوانین و مقـررات در این بورس ما را بر آن داشـت تا بنا بـه وظیفه خود مجموعـه مطالبی را برای شـناخت هر چه بهتر بـورس کالا تقدیـم حضورتان کنیـم. در روزهای گذشـته مطالبی در خصوص قوانین و مقررات حاکم در بورس کالا از نظر گرامیتان گذشـت. ادامه قوانین حاکم در بـازار اوراق بهادار اکنون پیش روی شماست.

ضوابط اجرایی شناسایی و پذیرش مشتریان در شرکت بورس کالای ایران

در راسـتای اجرایی نمودن مفاد بند ۴ ماده ۴ دستورالعمل ثبت سفارش کالا در بورس کالای ایران، دستورالعمل شناسایی مشـتریان در بازار سرمایه مصوب دهمین جلسه شورای عالی مبارزه با پولشویی مورخ ۱۳۹۰/۰۷/۱۹، ضوابط زیر به تصویب هیأت‌مدیره شرکت بورس کالای ایران رسید.

ماده ۱: تعاریف اصطلاحات و عبارات به‌کار رفته در این دسـتورالعمل به شرح زیر است:

۱. دستورالعمل: دستورالعمل ثبت سفارش کالا در بورس کالای ایران

۲. سازمان: سازمان بورس اوراق بهادار

۳. بورس: شرکت بورس کالای ایران

۴. مشـتری: شخصی اسـت که متقاضی یا فروش کالا یا اوراق بهادار مبتنی بر کالا در بورس می‌باشد.

۵. شناسـایی مشـتری: شـناخت و تأیید هویت مشتری با اسـتفاده از منابع اطلاعاتی

۶. پرونده اطلاعاتی مشتری: پرونده‌ای که حاوی اطلاعات مربوط به شناسایی مشتری می‌باشد این اطلاعات در هنگام شناسایی مشتری جهت صدور کد و یا در حین فعالیت وی توسط بورس کالا جمع‌آوری یا تکمیل می‌شود.

۷. کمیته: منظور کمیته پذیرش مشتری است که طبق مواد این دستورالعمل تشکیل و انجام وظیفه می‌نماید.

۸. کد معاملاتی: شناسـه منحصربه‌فردی اسـت که هر شـخص بـرای انجام معاملات در بورس کالا بایستی اخذ نماید.

۹. حد تخصیص یا حد خرید:

محدودیت خرید در نظر گرفته شـده برای کالای معیـن از نظر مبلغ، حجم یا زمان طبق مقررات بورس.

۱۰. پذیرش مشتری: تطبیق وضعیت موجود مشتری با شرایط مندرج در این دستورالعمل جهت فراهم شدن امکان معامله وی در بورس.

۱۱. مسـؤول پذیرش مشـتری: از پرسنل بورس اسـت که از طرف مدیرعامل بورس به عنوان مسؤول پذیرش مشتریان و دبیر کمیته پذیرش مشتری منصوب و وظایف محوله را به انجام می‌رساند.

ماده ۲: ساختار و وظایف کمیته پذیرش مشتری

۲-۱. جهت بررسی تقاضای مشتریان برای دریافت کد معاملاتی خاص کالا و خاص گروه کالا کمیته‌ای تحت عنوان کمیته پذیرش مشتری تشکیل می‌شود.

۲-۲. کمیتـه دارای ۵ نفر عضو و یک دبیر می‌باشـد. اعضای کمیته و دبیر آن توسط مدیرعامل بورس منصوب می‌شوند.

۲-۳. جلسـات کمیته با حضور حداقل ۳ عضو رسمیت می‌یابد و مصوبات آن بـا رای موافق حداقل ۳ عضو معتبر و نافذ خواهد بود. برنامه زمان‌بندی جلسـات درجلسه اول کمیته به تصویب کمیته خواهد رسید.

۲-۴. دبیر کمیته هم‌زمان مسـؤول پذیرش مشـتریان نیز می‌باشد. آموزش، سـازماندهی، همکاری با کارگزاران و مدیران بورس کالا، تکمیل اسناد و مدارک لازم جهت ارایه به کمیته به منظور اخذ کد معاملاتی، نگهداری و بایگانی اسـناد، شـرکت در جلسات مقرر، شرکت در جلسـات کمیته، تهیه گزارشات لازم و اجرا مصوبات کمیته از جمله وظایف مسؤول پذیرش مشتریان می‌باشد.

۲-۵. کمیته می‌تواند برای اجرای مفاد این دسـتورالعمل مـوارد مورد نیاز را جهت تصویب هیأت‌مدیره به مدیرعامل پیشنهاد دهد.

منبع: کتاب مجموعه قوانین و مقررات بورس کالای ایران

یک مرحله‌ای

آگهی مناقصه عمومی

شرکت آب و فاضلاب استان یزد سهامی خاص

شـرکت آب و فاضلاب اسـتان یزد در نظر دارد نسـبت به برگزاری مناقصه، انجـام عملیات احداث سـوله مجـاور مخازن جمـع‌آوری در شـهر یزد با بـرآورد اولیـه ۱،۱۵۴،۳۰۸،۹۷۹ ریـال همراه بـا ارزیابی کیفی اقدام نماید. بدینوسـیله از کلیه پیمانکاران دارای رتبه در رشـته ابنیـه و همچنین داشـتن ظرفیـت انجـام کار دعوت بعمـل می‌آید از روز شـنبه مورخ ۹۳/۰۹/۰۸ جهـت اخذ اسـناد به دفتـر قراردادهای این شـرکت واقع در یزد- خیابان آیت ا... کاشـانی و یا پایـگاه اینترنتی **www.abfayazd.com** مراجعـه فرمایند.آخریـن مهلـت جهت ارایه پیشـنهادات تا پایـان وقـت اداری (۱۴/۴۵) روز دوشـنبه مورخ ۹۳/۰۹/۱۷ می‌باشـد. (تلفن تمـاس ۳۶۱۱۴۱۵۵-۰۳۵) نوع تضمین براسـاس آیین‌نامه تضمین مصوب هیئـت دولت و اصلاحیـه آن مبلغ ۵۸،۰۰۰،۰۰۰ ریال می‌باشـد. ضمنـاً هزینه انتشـار دو نوبت آگهی در روزنامه بعهده برنده مناقصه می‌باشد.

م الف/ ۳۲۷۰

شرکت آب و فاضلاب استان یزد سهامی خاص

یک مرحله‌ای

نوبت اول

آگهی مناقصه عمومی

وزارت صنایع و معادن
سازمان صنایع کوچک و شهرکهای صنعتی ایران
شرکت شهرکهای صنعتی سیستان و بلوچستان
(سهامی خاص)

شرکت شهرکهای صنعتی استان سیستان و بلوچستان در نظر دارد مناقصه زیرسـازی ورودی و اجرای دو دهنه پل ناحیه صنعتی نوک آباد را از طریق برگزاری مناقصه عمومـی اقدام نماید. لذا از کلیـه پیمانکاران واجد شرایط دعوت می‌شود تا نسبت به خرید اسناد براساس اطلاعات اعلام شده ذیل اقدام نمایند.

۱ – زمـان فـروش اسـناد مناقصـه: از تاریـخ ۱۳۹۳/۰۹/۰۳ لغایـت ۱۳۹۳/۰۹/۰۹

۲ – آخرین مهلت تحویل اسـناد به دبیرخانه: پایان وقت اداری مورخ ۱۳۹۳/۰۹/۲۴

۳ – تاریخ و ساعت بازگشـایی پاکات مناقصه: سـاعت ۹ صبح مورخ ۱۳۹۳/۰۹/۲۵

۴ – سپرده شرکت در مناقصه: مبلغ ۱۵،۰۰۰،۰۰۰ ریال

۵ – مدت زمان پیش بینی شـده اجـرا پروژه و مبلغ بـر آورد اولیه:
۶ ماه و مبلغ برآورد پروژه به مبلغ ۱،۱۵۹،۰۶۷،۱۸۶ ریال

۶ – مقدار پروژه:
عملیات زیرسازی به متراژ ۱ کیلومتر و اجرای دو دهنه پل بتنی

۶ – محل دریافت اسناد:
سایت ملی مناقصات کشور به آدرس **http://iets.mporg.ir**
امور فنی شرکت شهرکهای صنعتی استان

۷ – محل تحویل اسـناد تکمیل شـده مناقصه: زاهدان - بلوار شهید مطهری – خیابان امداد – دبیرخانه شرکت شهرکهای صنعتی استان

تلفن تماس: ۰۵۴-۳۳۲۱۸۹۳۰-۳۳۲۱۸۹۳۳

نمابر: ۰۵۴-۳۳۲۱۸۹۳۱-۳۳۲۱۸۹۳۳

سقوط مجدد طلا به پایین ۱۲۰۰ دلار

طلا در بازار جهانی تحـت تأثیر صعود دلار، کاهش نگرانی‌های تورمی در آمریکا و همه‌پرسی طلا در سوییس، از بالاترین رکورد ۳ هفته گذشته سقوط کرد.

به گزارش ایسـنا، هر اونس طلا برای تحویل فوری در معاملات صبح سه‌شنبه بازار سنگاپور ۱۱۹۷ دلار معامله شد.

در بازار نیویـورک هر اونس طلا برای تحویـل در فوریه با ۰،۲ درصد افزایش، به ۱۱۹۹ دلار رسید.

طلا روز جمعه به دنبال اعلام تدابیر محرک مالی در چین، ژاپن و اروپا، به ۱۲۰۷ دلار صعود کرده و سـومین رشد قیمت هفتگی را پشت سر گذاشت.

هدف از همه‌پرسـی طـلای سـوییس جلوگیـری از کاهش ذخایـر طـلای بانـک مرکـزی این کشـور و ملـزم کـردن آن بـه نگهـداری ۲۰ درصـد از ذخایـرش بـه طـلا اسـت. بازارها معتقدنـد رأی آری در ایـن همه‌پرسی ممکـن اسـت قیمت طلا را افزایـش دهد با این همه نظرسـنجی اخیر نشـان داده که حمایت مردم سـوییس از ایـن ابتکار به ۳۸ درصـد کاهش یافته است.

بـا دورنمای افزایش نرخ‌هـای بهره در آمریکا در شـرایطی که بانک‌های مرکـزی چین، ژاپن و اروپا تدابیر محـرک مالی را برای تقویت رشد اقتصادی گسـترش می‌دهند، دلار در برابری سبدی از ۱۰ ارز بـزرگ به بالاترین سـطح از مارس سـال ۲۰۰۹ صعود کرده است.

طـلا تمام رشـد قیمتـی را کـه در ابتـدای سـال از افزایش ناآرامی‌های سیاسـی در اوکراین و خاورمیانه به دسـت آورده بود از دسـت داده و در مقایسـه با رکورد ۱۳۹۲ دلار کـه در ۱۷ مارس به آن رسـیده بود، ۱۴ درصد کاهش یافته اسـت. در مقابل دلار ۸ درصد در برابر سبد ارزی صعود کرده است. دلار قوی معاملات طلا به دلار را بـرای خریدارانی که از ارزهای دیگر اسـتفاده می‌کنند، گران‌تر می‌کند.

بر اسـاس گزارش بلومبرگ، طلا در فاصله دسامبر سال ۲۰۰۸ تا ژوئن سـال ۲۰۱۱ که بانـک مرکزی آمریکا برای پشـتیبانی از اقتصاد رکود زده این کشـور اقدام به خرید ماهانه اوراق قرضه کرد و هزینه‌های اسـتقراض را به نزدیک صفر کاهـش داد، ۷۰ درصد جهش کرد اما از رکورد ۱۹۲۳ دلار که ششم سپتامبر سال ۲۰۱۱ به آن رسـید، ۳۸ درصد نزول کرده اسـت. این فلز ارزشـمند پس از سـقوط ۲۸ درصدی در سـال ۲۰۱۳، از ابتدای امسال تاکنون ۰،۵ درصد کاهش نشـان می‌دهد و به سوی دومین کاهش سالانه پیش می‌رود که طولانی‌ترین کاهش از سال ۱۹۹۸ تاکنون خواهد بود.

در بازار فلزات ارزشـمند دیگر، هر اونس نقـره برای تحویل در مارس ۰،۱ درصـد کاهش یافت و به ۱۶،۴۳۵ دلار رسـید. قیمت این فلز از ابتدای امسال تاکنون ۱۵ درصد کاهش نشان می‌دهد.

هر اونس پالادیم برای تحویل در مـارس در بازار بورس کالای نیویورک ۰،۶ درصد کاهش یافت و به ۷۹۱ دلار رسـید و هر اونس پلاتین برای تحویـل در ژانویه ۱،۶ درصد کاهش یافت و به ۱۲۰۷ دلار رسید که بزرگ‌ترین کاهش از ۳۰اکتبر بود.

پالادیم از ابتدای امسـال تاکنون ۱۰ درصد صعود داشـته در حالیکه پلاتیـن ۱۲ درصد نزول کرده اسـت. ایـن دو فلز کاربرد صنعتی داشـته و در دسـتگاه‌های کنترل آلودگـی در خودروها استفاده می‌شوند.

اطلاعات کل بازار

تابلو	حجم(تن) داخلی	ارزش (میلیون ریال) رینگ صادراتی	ارزش (میلیون ریال) داخلی	تعداد خریداران رینگ صادراتی	تعداد خریداران داخلی	تعداد فروشندگان رینگ صادراتی	تعداد فروشندگان داخلی	تعداد کالاهای معامله شده رینگ صادراتی	تعداد کالاهای معامله شده داخلی	رینگ صادراتی
پتروشیمی و فرآورده های نفتی	۱۲۵	۱۵۰	۵،۵۲۳	۱،۷۶۹	۴	۱	۲	۱	۲	۱
کل بازار	۱۲۵	۱۵۰	۵،۵۲۳	۱،۷۶۹	۴	۱	۲	۱	۲	۱

آمار معاملات

نام کالا	تولید کننده	نوع قرارداد	کمترین قیمت (ریال)	قیمت پایانی (ریال)	بیشترین قیمت (ریال)	عرضه (تن)	قیمت پایه عرضه (ریال)	تقاضا (تن)	حجم معامله (تن)	ارزش معامله (هزار ریال)
شمش آلیاژ ۳/۳۸۰	آلومینیوم ایران(ایرالکو)	نسیه	۹۶،۰۳۹	۹۶،۰۳۹	۹۶،۰۳۹	۱۰۰	۹۶،۰۳۹	۱۰۰	۱۰۰	۹،۶۰۳،۹۰۰
شمش آلیاژ ADC۱۲	آلومینیوم ایران(ایرالکو)	نسیه	۹۳،۵۱۲	۹۳،۵۱۲	۹۳،۵۱۲	۲۰۰	۹۳،۵۱۲	۲۰۰	۲۰۰	۱۸،۷۰۲،۴۰۰
شمش آلیاژ ADC۱۲	آلومینیوم ایران(ایرالکو)	نقدی	۹۰،۷۸۸	۹۰،۷۸۸	۹۰،۷۸۸	۱۰۰	۹۰،۷۸۸	۱۰۰	۱۰۰	۹،۰۷۸،۸۰۰
شمش آلیاژ ALSI۱۲	آلومینیوم ایران(ایرالکو)	نقدی	۹۶،۵۱۳	۹۶،۵۱۳	۹۶،۵۱۳	۲۰	۹۶،۵۱۳	۲۰	۲۰	۱،۹۳۰،۲۶۰
شمش آلیاژ AS۵U۳R	آلومینیوم ایران(ایرالکو)	نقدی	۹۳،۲۴۲	۹۳،۲۴۲	۹۳،۲۴۲	۱۰۰	۹۳،۲۴۲	۱۰۰	۱۰۰	۹،۳۲۴،۲۰۰
شمش آلیاژ AS۷GO۳	آلومینیوم ایران(ایرالکو)	نقدی	۹۴،۰۶۰	۹۴،۰۶۰	۹۴،۰۶۰	۵۰	۹۴،۰۶۰	۵۰	۵۰	۴،۷۰۳،۰۰۰
شمش آلیاژ AS۷U۳G	آلومینیوم ایران(ایرالکو)	نقدی	۹۴،۰۶۰	۹۴،۰۶۰	۹۴،۰۶۰	۶۰	۹۴،۰۶۰	۶۰	۶۰	۵،۶۴۳،۶۰۰
شمش آلیاژ AS۹U۳R	آلومینیوم ایران(ایرالکو)	نقدی	۹۳،۲۴۲	۹۳،۲۴۲	۹۳،۲۴۲	۱۵۰	۹۳،۲۴۲	۱۵۰	۱۵۰	۱۳،۹۸۶،۳۰۰
شمش آلیاژ AS۹U۳S	آلومینیوم ایران(ایرالکو)	نقدی	۹۰،۷۸۸	۹۰،۷۸۸	۹۰،۷۸۸	۱۸۰	۹۰،۷۸۸	۱۸۰	۱۸۰	۱۶،۳۴۱،۸۴۰
شمش آلیاژ I۹MGM	آلومینیوم ایران(ایرالکو)	نسیه	۹۶،۸۸۱	۹۶،۸۸۱	۹۶،۸۸۱	۲۰	۹۶،۸۸۱	۲۰	۲۰	۱،۹۳۷،۶۲۰
شمش آلیاژ LM۴S	آلومینیوم ایران(ایرالکو)	نقدی	۸۹،۹۷۰	۸۹،۹۷۰	۸۹،۹۷۰	۲۰	۸۹،۹۷۰	۲۰	۲۰	۱،۷۹۹،۴۰۰
بیلت ۶۰۶۳-۷	آلومینیوم ایران(ایرالکو)	نقدی	۸۸،۶۲۷	۸۸،۷۲۷	۸۹،۶۲۶	۴۰۰	۸۶،۰۱۲	۷۸۰	۴۰۰	۳۵،۴۹۰،۷۶۰
ذرت دانه ای	کرمانشاه	نقدی	۸،۵۰۰	۸،۵۰۰	۸،۵۰۰	۱،۷۰۰	۸،۵۰۰	۷۰۰	۷۰۰	۵،۹۵۰،۰۰۰
ذرت دانه ای	اردبیل	نقدی	۹،۲۰۰	۹،۲۰۰	۹،۲۰۰	۲۰۰	۹،۲۰۰	۲۰۰	۲۰۰	۱،۸۴۰،۰۰۰
ذرت دانه ای	همدان	نقدی	۸،۵۰۰	۸،۵۰۰	۸،۵۰۰	۲۰۰	۸،۵۰۰	۲۰۰	۲۰۰	۱،۷۰۰،۰۰۰
قیر ۶۰۷۰	نفت جی	نقدی	۱۰،۳۱۳	۱۰،۳۱۳	۱۰،۳۱۳	۲،۰۰۰	۱۰،۳۱۳	۶۰	۶۰	۶۱۸،۷۸۰
قیر ۶۰۷۰-صادراتی	نفت جی	نقدی ($)	۱۴،۴۸۱	۱۴،۴۸۱	۱۴،۴۸۱	۱،۰۰۰	۵۴۰	۱،۰۰۰	۱،۰۰۰	۱۴،۴۸۱،۱۸۰
قیر ۶۰۷۰-صادراتی	نفت جی	نقدی ($)	۰	۰	۰	۲،۰۰۰	۵۰۷	۰	۰	۰
قیر ۶۰۷۰-صادراتی	نفت جی	نقدی ($)	۱۱،۸۵۳	۱۱،۸۵۳	۱۱،۸۵۳	۴۰،۰۰۰	۴۴۲	۳۰،۰۰۰	۳۰،۰۰۰	۳۵۵،۵۹۳،۴۲۰
قیر ۶۰۷۰-صادراتی	قیر شرق	نقدی ($)	۱۱،۸۵۳	۱۱،۸۵۳	۱۱،۸۵۳	۲۰۰	۴۴۲	۵۰	۵۰	۵۹۲،۶۵۶
قیر ۶۰۷۰-صادراتی	قیران پخش ستاره ایرانیان	نقدی ($)	۱۰،۷۲۶	۱۰،۷۲۷	۱۰،۷۲۶	۴۰۰	۴۲۰	۴۰۰	۴۰۰	۴،۲۹۰،۷۲۰
قیر ۶۰۷۰-صادراتی	عایق بام باستان	نقدی ($مچینگ)	۱۱،۷۹۹	۱۱،۷۹۹	۱۱،۷۹۹	۰	۴۴۰	۱۵۰	۱۵۰	۱،۷۶۹،۹۲۲
قیر ۶۰۷۰-صادراتی	فراشیمی روز	نقدی ($)	۱۳،۳۲۸	۱۳،۳۲۸	۱۳،۳۲۸	۳،۳۰۰	۴۹۷	۳،۳۰۰	۳،۳۰۰	۴۳،۹۸۲،۵۶۲
آروماتیک سنگین	پتروشیمی بوعلی سینا	سلف (مچینگ)	۲۵،۸۵۹	۲۵،۸۵۹	۲۵،۸۵۹	۰	۲۸،۴۱۰	۲۰	۲۰	۵۱۷،۱۸۰
گوگرد کلوخه	پالایش نفت تبریز	نقدی	۳،۲۳۸	۳،۲۳۹	۳،۲۴۲	۴۵۰	۳،۲۳۸	۹۲۰	۴۵۰	۱،۴۵۷،۳۴۰
پلی وینیل کلراید S۶۵	پتروشیمی بندرامام	نقدی	۲۹،۱۷۰	۲۹،۳۴۷	۳۰،۲۰۲	۲،۰۰۰	۲۸،۸۹۰	۴،۴۷۰	۲،۰۰۰	۵۸،۶۹۳،۸۹۰
پلی وینیل کلراید S۷۰	پتروشیمی بندرامام	نقدی	۳۱،۷۷۹	۳۱،۷۷۹	۳۱،۷۷۹	۴،۰۰۰	۳۱،۷۷۹	۳۸۰	۳۳۰	۱۰،۴۸۷،۰۷۰
پلی وینیل کلراید S۷۰	پتروشیمی بندرامام	نقدی (مچینگ)	۳۱،۷۷۹	۳۱،۷۷۹	۳۱،۷۷۹	۰	۳۱،۷۷۹	۲۳۰	۲۳۰	۷،۳۰۹،۱۷۰
پلی وینیل کلراید S۶۵	پتروشیمی غدیر	نقدی	۲۸،۸۹۰	۲۸،۸۹۰	۲۸،۸۹۰	۲،۲۰۰	۲۸،۸۹۰	۱۸۰	۱۸۰	۵،۲۰۰،۲۰۰
پلی وینیل کلراید S۵۷	پتروشیمی آبادان	سلف	۳۱،۷۷۹	۳۱،۷۷۹	۳۱،۷۷۹	۵۰۰	۳۱،۷۷۹	۸۰	۸۰	۲،۵۴۲،۳۲۰
پلی وینیل کلراید S۵۷	پتروشیمی آبادان	سلف (مچینگ)	۳۱،۷۷۹	۳۱،۷۷۹	۳۱،۷۷۹	۰	۳۱،۷۷۹	۴۰	۴۰	۱،۲۷۱،۱۶۰
پلی وینیل کلراید S۶۵-OFF درجه ۲	پتروشیمی اروند	نقدی	۲۳،۱۱۲	۲۳،۱۱۲	۲۳،۱۱۲	۲۱۰	۲۳،۱۱۲	۱۲۰	۱۲۰	۲،۷۷۳،۴۴۰
پلی وینیل کلراید S۶۵	پتروشیمی اروند	نقدی	۲۸،۸۹۰	۲۸،۸۹۰	۲۸،۸۹۰	۲،۹۹۲	۲۸،۸۹۰	۴۴۰	۴۱۸	۱۲،۰۷۶،۰۲۰
پلی وینیل کلراید S۶۵	پتروشیمی اروند	نقدی	۲۷،۸۰۰	۲۷،۹۳۰	۲۸،۵۰۰	۱،۰۰۰	۲۷،۴۴۶	۱،۹۹۰	۱،۰۰۰	۲۷،۹۲۹،۷۰۰
پلی وینیل کلراید S۶۵-OFF درجه ۲	پتروشیمی اروند	نقدی (مچینگ)	۲۳،۱۱۲	۲۳،۱۱۲	۲۳،۱۱۲	۰	۲۳،۱۱۲	۹۰	۹۰	۲،۰۸۰،۰۸۰
پلی وینیل کلراید S۶۵	پتروشیمی اروند	نقدی (مچینگ)	۲۸،۸۹۰	۲۸،۸۹۰	۲۸،۸۹۰	۰	۲۸،۸۹۰	۵۹۴	۵۹۴	۱۷،۱۶۰،۶۶۰
پلی اتیلن سنگین اکستروژن EX۳	پتروشیمی امیرکبیر	نقدی	۴۷،۰۶۰	۴۷،۰۶۰	۴۷،۰۶۰	۱،۰۰۰	۴۷،۰۶۰	۷۶۰	۷۰۰	۳۲،۹۴۲،۰۰۰
پلی اتیلن سنگین اکستروژن EX۳	پتروشیمی امیرکبیر	نقدی (مچینگ)	۴۷،۰۶۰	۴۷،۰۶۰	۴۷،۰۶۰	۰	۴۷،۰۶۰	۱۹۰	۱۹۰	۸،۹۴۱،۴۰۰
پلی اتیلن سنگین اکستروژن EX۳	پتروشیمی شازند	نقدی (مچینگ)	۴۶،۷۵۰	۴۶،۷۵۰	۴۶،۷۵۰	۰	۴۶،۷۵۰	۲۰۰	۲۰۰	۹،۳۵۰،۰۰۰
پلی اتیلن سنگین اکستروژن EX۲	پلیمر کرمانشاه	نقدی	۰	۰	۰	۵۸۸	۴۹،۳۴۳	۰	۰	۰
پلی اتیلن سنگین اکستروژن ۵۰۰۰S	پتروشیمی ایلام	نقدی	۴۹،۳۴۳	۴۹،۳۴۳	۴۹،۳۴۳	۱،۲۱۰	۴۹،۳۴۳	۲۲	۲۲	۱،۰۸۵،۵۴۶
پلی اتیلن سنگین فیلم ۷۰۰۰F	پتروشیمی مهر	نقدی	۴۷،۴۸۶	۴۷،۴۸۶	۴۷،۴۸۶	۱،۰۳۴	۴۷،۴۸۶	۲۲۰	۱۹۸	۹،۴۰۲،۲۲۸
پلی اتیلن سنگین فیلم ۷۰۰۰F	پتروشیمی مهر	نقدی (مچینگ)	۴۷،۴۸۶	۴۷،۴۸۶	۴۷،۴۸۶	۰	۴۷،۴۸۶	۸۳۶	۸۳۶	۳۹،۶۹۸،۲۹۶
پلی اتیلن سنگین فیلم ۷۰۰۰F-OFF درجه ۱	پتروشیمی ایلام	نقدی	۴۶،۵۰۹	۴۶،۶۶۸	۴۶،۹۰۷	۶۸۲	۴۲،۷۳۷	۴،۸۱۸	۶۸۲	۳۱،۸۲۷،۸۴۰
پلی اتیلن سنگین تزریقی I۳	پلیمر کرمانشاه	نقدی (مچینگ)	۴۷،۶۷۹	۴۷،۶۷۹	۴۷،۶۷۹	۰	۴۷،۷۲۰	۱۰۵	۱۰۵	۵،۰۰۶،۲۹۵
پلی اتیلن سنگین بادی BL۳	پتروشیمی مارون	نقدی (مچینگ)	۴۸،۶۰۸	۴۸،۶۰۸	۴۸،۶۰۸	۰	۴۸،۶۰۸	۱۷۶	۱۷۶	۸،۵۵۵،۰۰۸
پلی اتیلن سنگین بادی ۰۰۳۵	پتروشیمی بندرامام	نقدی	۴۸،۶۰۸	۴۸،۶۰۸	۴۸،۶۰۸	۴،۰۰۰	۴۸،۶۰۸	۱،۲۵۰	۹۶۰	۴۶،۶۶۳،۶۸۰
پلی اتیلن سنگین بادی ۰۰۳۵	پتروشیمی بندرامام	نقدی (مچینگ)	۴۸،۶۰۸	۴۸،۶۰۸	۴۸،۶۰۸	۰	۴۸،۶۰۸	۸۵۰	۸۵۰	۴۱،۳۱۶،۸۰۰
پلی اتیلن سنگین بادی BL۳	پلیمر کرمانشاه	نقدی	۴۸،۶۰۸	۴۸،۶۰۸	۴۸،۶۰۸	۲،۱۰۰	۴۸،۶۰۸	۲۱	۲۱	۱،۰۲۰،۷۶۸
پلی اتیلن سنگین دورانی ۳۸۴۰UA	پتروشیمی تبریز	نقدی (مچینگ)	۵۰،۰۶۳	۵۰،۰۶۳	۵۰،۰۶۳	۰	۵۰،۰۶۳	۴۰	۴۰	۲،۰۰۲،۵۲۰
پلی اتیلن سبک فیلم ۲۴۲۰D	پتروشیمی امیرکبیر	نقدی	۴۸،۵۳۱	۴۸،۵۳۱	۴۸،۵۳۱	۵۰۰	۴۸،۵۳۱	۳۵۰	۲۹۰	۱۴،۰۷۳،۹۹۰
پلی اتیلن سبک فیلم ۲۴۲۰H	پتروشیمی امیرکبیر	نقدی	۴۸،۵۳۱	۴۸،۵۳۱	۴۸،۵۳۱	۵۰۰	۴۸،۵۳۱	۴۸۰	۴۰۰	۱۹،۴۱۲،۴۰۰
پلی اتیلن سبک فیلم ۲۴۲۰D	پتروشیمی امیرکبیر	نقدی (مچینگ)	۴۸،۵۳۱	۴۸،۵۳۱	۴۸،۵۳۱	۰	۴۸،۵۳۱	۲۱۰	۲۱۰	۱۰،۱۹۱،۵۱۰
پلی اتیلن سبک فیلم ۲۴۲۰H	پتروشیمی امیرکبیر	نقدی (مچینگ)	۴۸،۵۳۱	۴۸،۵۳۱	۴۸،۵۳۱	۰	۴۸،۵۳۱	۱۰۰	۱۰۰	۴،۸۵۳،۱۰۰
پلی اتیلن سبک فیلم ۰۰۷۵	پتروشیمی بندرامام	نقدی	۴۹،۷۹۹	۵۰،۰۵۵	۵۰،۹۰۰	۱،۰۰۰	۴۸،۵۳۱	۴،۵۹۰	۱،۰۰۰	۵۰،۰۵۴،۸۱۰
پلی اتیلن سبک فیلم ۰۲۰۰	پتروشیمی بندرامام	نقدی	۵۰،۰۰۰	۵۰،۰۲۷	۵۰،۱۵۸	۱،۰۰۰	۴۸،۵۳۱	۳،۸۱۰	۱،۰۰۰	۵۰،۰۲۶،۸۶۰
پلی اتیلن سبک فیلم OFF-۰۰۷۵ درجه ۱	پتروشیمی بندرامام	نقدی	۴۸،۰۴۵	۴۸،۰۴۵	۴۸،۰۴۵	۱۰۰	۴۳،۶۷۸	۲،۱۷۰	۱۰۰	۴،۸۰۴،۵۰۰
پلی اتیلن سبک فیلم OFF-۰۲۰۰ درجه ۱	پتروشیمی بندرامام	نقدی	۴۸،۰۴۵	۴۸،۰۴۵	۴۸،۰۴۵	۱۰۰	۴۳،۶۷۸	۸۹۰	۱۰۰	۴،۸۰۴،۵۰۰
پلی اتیلن سبک فیلم ۲۱۰۰TN۰۰	پتروشیمی لاله	نقدی	۴۸،۵۳۱	۴۸،۵۳۱	۴۸،۵۳۱	۶۰۴	۴۸،۵۳۱	۳۰۲	۱۷۲	۸،۳۸۶،۱۵۷
پلی اتیلن سبک فیلم ۲۱۰۲TX۰۰	پتروشیمی لاله	نقدی	۴۸،۵۳۱	۴۸،۵۳۱	۴۸،۵۳۱	۶۰۴	۴۸،۵۳۱	۱۵۱	۱۲۹	۶،۲۸۹،۶۱۸
پلی اتیلن سبک فیلم ۲۱۰۰TN۰۰	پتروشیمی لاله	نقدی (مچینگ)	۴۸،۵۳۱	۴۸،۵۳۱	۴۸،۵۳۱	۰	۴۸،۵۳۱	۴۳۲	۴۳۲	۲۰،۹۶۵،۳۹۲
پلی اتیلن سبک فیلم ۲۱۰۲TX۰۰	پتروشیمی لاله	نقدی (مچینگ)	۴۸،۵۳۱	۴۸،۵۳۱	۴۸،۵۳۱	۰	۴۸،۵۳۱	۴۷۵	۴۷۵	۲۳،۰۶۱،۹۳۱
پلی اتیلن سبک خطی ۰۲۰۹AA	پتروشیمی امیرکبیر	نقدی	۴۹،۵۱۹	۴۹،۵۱۹	۴۹،۵۱۹	۵،۰۰۰	۴۹،۵۱۹	۲،۹۶۰	۲،۲۷۰	۱۱۲،۴۰۸،۱۳۰
پلی اتیلن سبک خطی ۰۲۰۹AA	پتروشیمی امیرکبیر	نقدی (مچینگ)	۴۹،۵۱۹	۴۹،۵۱۹	۴۹،۵۱۹	۰	۴۹،۵۱۹	۲،۷۳۰	۲،۷۳۰	۱۳۵،۱۸۶،۸۷۰
پلی اتیلن سبک خطی ۰۲۰۹AA	پتروشیمی شازند	نقدی	۴۹،۵۱۹	۴۹،۵۱۹	۴۹،۵۱۹	۵۰۰	۴۹،۵۱۹	۱۲۰	۸۰	۳،۹۶۱،۵۲۰
پلی اتیلن سبک خطی ۰۲۰۹AA	پتروشیمی شازند	نقدی (مچینگ)	۴۹،۵۱۹	۴۹،۵۱۹	۴۹،۵۱۹	۰	۴۹،۵۱۹	۴۲۰	۴۲۰	۲۰،۷۹۷،۹۸۰
پلی اتیلن ترفتالات بطری BG۷۸۱	پتروشیمی تندگویان	سلف	۳۴،۹۸۸	۳۴،۹۸۸	۳۴،۹۸۸	۱،۰۰۱	۳۴،۹۸۸	۴۴۰	۳۷۴	۱۳،۰۸۵،۵۱۲
پلی اتیلن ترفتالات بطری BG۷۸۱	پتروشیمی تندگویان	سلف	۳۴،۹۸۸	۳۴،۹۸۸	۳۴،۹۸۸	۱،۰۰۱	۳۴،۹۸۸	۳۹۶	۳۵۲	۱۲،۳۱۵،۷۷۶
پلی اتیلن ترفتالات بطری BG۷۸۵	پتروشیمی تندگویان	سلف	۳۴،۱۸۸	۳۴،۱۸۸	۳۴،۱۸۸	۱،۰۰۱	۳۴،۱۸۸	۱۳۲	۱۳۲	۴،۵۱۲،۸۱۶
پلی اتیلن ترفتالات بطری BG۸۲۱	پتروشیمی تندگویان	سلف	۳۶،۷۸۶	۳۶،۷۸۶	۳۶،۷۸۶	۱،۵۰۷	۳۶،۷۸۶	۱،۲۸۷	۱،۲۸۷	۴۷،۳۴۳،۵۸۲
پلی اتیلن ترفتالات بطری BG۸۲۱	پتروشیمی تندگویان	سلف	۳۶،۷۸۶	۳۶،۷۸۶	۳۶،۷۸۶	۱،۰۰۱	۳۶،۷۸۶	۳۶۳	۳۶۳	۱۳،۳۵۳،۳۱۸
پلی اتیلن ترفتالات بطری BG۸۲۵	پتروشیمی تندگویان	سلف	۳۵،۹۸۶	۳۵،۹۸۶	۳۵،۹۸۶	۵۰۶	۳۵،۹۸۶	۱۸۷	۱۸۷	۶،۷۲۹،۳۸۲
پلی اتیلن ترفتالات بطری BG۸۲۵	پتروشیمی تندگویان	سلف	۳۵،۹۸۶	۳۵،۹۸۶	۳۵،۹۸۶	۱،۰۰۱	۳۵،۹۸۶	۱۸۷	۱۶۵	۵،۹۳۷،۶۹۰
پلی اتیلن ترفتالات بطری BG۷۸۱	پتروشیمی تندگویان	سلف (مچینگ)	۳۴،۹۸۸	۳۴،۹۸۸	۳۴،۹۸۸	۰	۳۴،۹۸۸	۱۵۴	۱۵۴	۵،۳۸۸،۱۵۲
پلی اتیلن ترفتالات بطری BG۷۸۱	پتروشیمی تندگویان	سلف (مچینگ)	۳۴،۹۸۸	۳۴،۹۸۸	۳۴،۹۸۸	۰	۳۴،۹۸۸	۹۹	۹۹	۳،۴۶۳،۸۱۲
پلی اتیلن ترفتالات بطری BG۸۲۱	پتروشیمی تندگویان	سلف (مچینگ)	۳۶،۷۸۶	۳۶،۷۸۶	۳۶،۷۸۶	۰	۳۶،۷۸۶	۱۵۴	۱۵۴	۵،۶۶۵،۰۴۴
پلی اتیلن ترفتالات بطری BG۸۲۱	پتروشیمی تندگویان	سلف (مچینگ)	۳۶،۷۸۶	۳۶،۷۸۶	۳۶،۷۸۶	۰	۳۶،۷۸۶	۱۱۰	۱۱۰	۴،۰۴۶،۴۶۰
پلی اتیلن ترفتالات بطری BG۸۲۵	پتروشیمی تندگویان	سلف (مچینگ)	۳۵،۹۸۶	۳۵،۹۸۶	۳۵،۹۸۶	۰	۳۵،۹۸۶	۱۵۴	۱۵۴	۵،۵۴۱،۸۴۴
پلی اتیلن ترفتالات بطری BG۸۲۵	پتروشیمی تندگویان	سلف (مچینگ)	۳۵،۹۸۶	۳۵،۹۸۶	۳۵،۹۸۶	۰	۳۵،۹۸۶	۸۸	۸۸	۳،۱۶۶،۷۶۸
پلی اتیلن ترفتالات نساجی PET-CD	پتروشیمی تندگویان	سلف	۳۳،۵۰۰	۳۳،۵۰۰	۳۳،۵۰۰	۲۰۰	۳۳،۵۰۰	۱۴۰	۱۴۰	۴،۶۹۰،۰۰۰

منبع: سایت بورس کالای ایران

ضرابخانه

نوع	قیمت خرید	قیمت فروش
بهار آزادی	۹،۱۷۰،۰۰۰	۹،۲۹۰،۰۰۰
امامی	۹،۱۸۰،۰۰۰	۹،۳۰۰،۰۰۰
نیم	۴،۵۵۰،۰۰۰	۴،۶۶۰،۰۰۰
ربع	۲،۵۶۰،۰۰۰	۲،۶۶۰،۰۰۰
گرمی	۱،۵۹۵،۰۰۰	۱،۶۹۵،۰۰۰
گرم طلای ۱۸	–	۹۵۰،۲۱۰
اونس طلا	–	۱،۱۹۷،۸

فلزات پایه

#	قیمت
آلومینیم	۲،۰۶۰
آلیاژ آلومینیم	۲،۰۲۵
آلیاژ ویژه آلومینیم	۲،۰۸۷
مس	۶،۷۳۱
سرب	۲،۰۴۶
نیکل	۱۶،۵۳۵
قلع	۲۰،۴۸۰
روی	۲،۳۰۰
کبالت	۳۱،۰۰۰
مولیبدن	۲۰،۷۳۰
فولاد	۵۰۰

www.eghtesadnews.com

اخبار

عرضه ۲۳۲ هزار تن انواع کالا در بورس کالا

دیروز حـدود ۲۳۲ هزار تن انواع ماده پلیمری، قیـر، وکیوم باتـوم، گوگـرد، آلومینیـوم، ذرت، کنجاله، شـکر، قند و گندم در بورس کالای ایران عرضه شـد. به گـزارش مناقصه مزایـده به نقل از روابـط عمومی و امـور بین‌الملل شـرکت بورس کالای ایـران، در این روز و در تـالار فرآورده‌های نفتی و پتروشـیمی، ۴۲ گرید انـواع ماده پلیمری مجتمع‌هـای اروند، امیرکبیـر، ایـلام، آبادان، بندرامام، تندگویان، شـازند، غدیـر، لاله، مارون، مهر، پلی‌پروپیلن جم و شـرکت پلیمر کرمانشـاه عرضـه می‌شـود؛ مهم‌ترین مـواد پلیمری عرضه شـده در این تالار می‌تـوان به اسـتایرن بوتادین رابـر، پلی‌اتیلن ترفتـالات، پلی‌اتیلـن، PVC و پلی‌پروپیلن اشـاره کـرد. علاوه بر ایـن، ۴۵ هزار تن انـواع قیر، ۵هزار تن وکیـوم باتوم و ۳۴۵۰ تن گوگرد در تالار مذکور عرضه شد.

شـرکت نفت جی نیز بـا ۱۰۲ هزار تـن انواع قیـر در تـالار صادراتـی حضـور می‌یابـد. دیگر عرضه‌کنندگان قیر در تالار مذکور، شـرکت‌های قیر و عایق جنت‌آباد، قیران پخش ستاره ایرانیان، قیر شـرق و فراشیمی روز، با حجم ۴۱۵۰ تن انواع قیر هسـتند. این گزارش حاکی اسـت، ۴۰۰ تن بیلـت ۶۰۶۳-۷ و یکهزار تن انواع شـمش آلیاژی شـرکت آلومینیـوم ایـران (ایرالکو) راهـی تالار محصولات صنعتی و معدنی شـد. تالار کشاورزی نیز شاهد عرضه ۱۷۰۰ تن ذرت دانه‌ای کرمانشاه، ۲۰۰ تـن ذرت دانـه‌ای همـدان و ۲۰۰ تن ذرت دانه‌ای اردبیل بود. علاوه بر این، یک‌هزار تن گندم دروم کهگیلویه‌وبویراحمد، ۳۰۰ تن شکرسـفید خراسان رضوی، ۲۵۰ تن قند کارخانه قند بردسیر کرمان به همراه ۵۰۰ تن کنجاله آفتابگردان پرک و ۵۰۰ تن کنجاله سـویا پرک شـرکت سـویابین روی تابلوی عرضه رفت.

امسال ۱۲ میلیون تن تولید خواهیم داشت

برنامه امسـال چادرملو تولیـد ۱۲ میلیون تن تولید کنسـانتره، گندله و سـنگ آهن دانه‌بندی اسـت. محمودنوریان مدیرعامل مجتمع معدنی و صنعتی چادرملو در گفت‌وگـو با معدن۲۴ با بیان این مطلب گفت: با توجه به پرداخت حقوق دولتی در سال جاری فشـار زیادی به سودآوری مجتمع معدنی و صنعتی چادرملو وارد شده است.

وی در ادامـه افزود: امسـال ۳۰ درصد درآمد حاصـل از فـروش بایـد به عنـوان بهـره مالکانه پرداخت شـود بنابراین سود آوری مجموعه پایین خواهد آمد. مدیرعامـل مجتمع معدنی و صنعتی چادرملو با اشاره به افتتاح پروژه فولاد چادرملو در ابتدای سال ۹۴ گفت: برنامه تولید ۹۳ این شرکت در ۷ ماهه نخسـت سـال جاری نسـبت به مدت مشابه سال قبل تغییر چندانی ندارد.

نوریان تولید کنسانتره آهن در ۸ ماهه نخست سال جاری را ۷ میلیون و ۵۵ هزار و ۱۵۸ تن اعلام کرد و گفت: در سـال ۹۲ این میزان ۱۰ میلیون و ۵۶۹ هزار و ۳۰۶ تن بوده اسـت. هم‌چنین میزان تولیـد گندله در ۸ ماهه نخسـت سـال جاری دو میلیـون و ۱۲۱ هزار و ۷۷۶ تن و در کل سـال ۹۲ میزان تولید گندله ۳ میلیـون و ۵۴۶ هزار و ۴۸۰ تن بوده است.

مسعود طاهری
masoudtaheri_st@yahoo.com

کوتاه بانکی

تسهیلات مسکن مهر بانک مسکن خراسان شمالی

بانک مسکن استان خراسان شمالی به ۶۰۸۷ طرح مسکن مهر در قالب ۲۵ هزار و ۸۳۹ واحد مسکونی تسهیلات پرداخت کرد. به گزارش مناقصه‌مزایده به نقل از روابط عمومی بانک مسکن، مجیداسدی‌فر، مدیر شعب بانک مسکن در استان خراسان شمالی با بیان این مطلب گفت: در استان خراسان شمالی برای ساخت واحدهای مسکونی ۵۴۶۳ میلیارد ریال تسهیلات پرداخت شده است. وی یادآور شد: تاکنون تسهیلات مسکن مهر بالغ بر ۱۲ هزار و ۹۰۴ واحد مسکونی مهر به میزان ۲۵۵۸ میلیارد ریال می‌باشد. اسدی فر افزود: علاوه بر آن در سال جاری برای تکمیل یک هزار و ۵۲۷ واحد مسکونی مهر نیز در قالب تسهیلات متمم بالغ بر ۱۸۴ میلیارد ریال وام تکمیلی پرداخت شد. وی اضافه کرد: بانک مسکن برای نوسازی در بافت فرسوده این استان نیز برای ساخت ۷۵۰ واحد مسکونی ۱۳۵ میلیارد و ۲۴۷ میلیون ریال تسهیلات در اختیار سازندگان قرارداده است.

حمایت بانک سینا از اقتصاد فرهنگ

مدیرعامل بانک سینا در راستای سیاست‌های این بانک مبنی بر حمایت از اقتصاد فرهنگ، در آیین افتتاحیه آثار استاد خوشنویسی ایران حضور یافت. به گزارش مناقصه‌مزایده، کوروش پرویزیان ضمن حضور در مراسم افتتاحیه نمایشگاه انفرادی استاد غلامحسین‌امیرخانی و دیدار و گفت‌وگوی صمیمی با وی، از بخش‌های مختلف این نمایشگاه و آثار به نمایش گذاشته شده، بازدید کرد. در این مراسم جمعی از اساتید و چهره‌های سرشناس جامعه فرهنگ و هنر حضور نیز داشتند که طی آن از جدیدترین آثار استاد خوشنویسی ایران رونمایی شد. گفتنی است در میان استادان معروف خوشنویسی در ایران غلامحسین‌امیرخانی نامی آشنا است. وی سال‌های طولانی در انجمن خوشنویسان ایران به‌کار تعلیم خط پرداخته و بسیاری از خوشنویسان صاحب نام و اساتید معاصر شاگرد او هستند.

بانک تجارت با «شستا» تفاهم‌نامه امضا کرد

تفاهم‌نامه همکاری بانک تجارت با شرکت سرمایه‌گذاری تأمین اجتماعی (شستا) به امضا رسید. به گزارش مناقصه‌مزایده، مدیرعامل بانک تجارت طی سخنانی در مراسم امضای این تفاهم‌نامه با اشاره به حجم قابل توجه فعالیت‌های مجموعه بزرگ «شستا» گفت: بانک تجارت به عنوان یکی از بانک‌هایی که «شستا» در آن صاحب سهم است همواره در تلاش بوده که همکاری خود با این مجموعه بزرگ اقتصادی - مالی کشور را افزایش دهد و می‌کوشیم با ارایه آخرین و بهترین خدمات بانکی، حداکثر رضایتمندی از خدمات خرد و کلان بانکی را برای مجموعه «شستا» ایجاد کنیم. گفتنی است به موجب این تفاهم‌نامه، بانک تجارت خدماتی هم‌چون پرداخت انواع تسهیلات از محل صندوق ذخیره ارزی، ایجاد شعبه تخصصی شستا، ارایه خدمات متنوع بانکی و انواع کارت‌های الکترونیکی به‌کارکنان شرکت سرمایه‌گذاری تأمین اجتماعی و دیگر خدمات در چارچوب قوانین بانک مرکزی به شرکت مذکور ارایه خدمات خواهد کرد.

رییس کل بانک مرکزی

پیش‌بینی دلار ۲۸۵۰ تومانی در بودجه ۹۴

رییس کل بانک مرکزی با بیان این‌که شرایط فعلی مهیا یکسان‌سازی نرخ ارز نیست، از پیش‌بینی دلار ۲۸۵۰ تومانی در لایحه بودجه ۱۳۹۳ خبر داد.

به گزارش ایسنا، ولی‌ا...سیف در حاشیه همایش بانکداری و استانداری در وزارت کشور در مورد پیش‌بینی نرخ دلار در بودجه سال آینده گفت: پیش‌بینی فعلی ما نرخ ۲۸۵۰ تومانی است که با توجه به شرایط موجود در نظر گرفته‌ایم.

پیش‌بینی ما کاهش نرخ ارز است

رییس کل بانک مرکزی در مورد نوسانات اخیر که در بازار ارز ایجاد شده گفت: ما فکر می‌کنیم شرایط نرمالی برپاست و نگاه ما به بازار کاملاً مثبت بوده و پیش‌بینی می‌کنیم که آرامش در بازار حکمفرما باشد.

وی با بیان این‌که عرضه و تقاضا به عنوان مبنای تأثیرگذار در بازار را کنترل می‌کنیم بیان کرد: با توجه به این که اکنون عرضه تا حدودی بر تقاضا نیز غلبه کرده است برآیند ما تعادل بازار بوده و اگر هم نوسانی وجود دارد تحت‌تأثیر مسایل بین‌المللی و گاها بازار قرار گرفته است.

به گفته سیف، شرایط به گونه‌ای پیش رفته که ممکن است، حتی نرخ ارز هم با کاهش مواجه شود.

فعلاً یکسان‌سازی نرخ ارز در دست کار نیست

رییس کل بانک مرکزی با اشاره به این که یکسان‌سازی نرخ ارز یکی از اهداف اصلی بانک مرکزی بوده و است، گفت: اما با توجه به این که این مسأله تحت‌تأثیر شرایط بین‌المللی قرار داشته و نقل و انتقالات در این سطح برای یکسان‌سازی مورد توجه است، بنابراین در حالی که فضای بین‌الملل هنوز به ثبات کافی نرسیده و ما نتیجه محکمی از آن نگرفته‌ایم به نظر می‌رسد که باید فعلاً در مورد اقدام برای یکسان‌سازی صبر کرده و منتظر شرایط بهتری باشیم.

مراقب مؤسسات و بانک‌های غیرمجاز باشید

وی در پاسخ به سؤالی مبنی بر تأیید یا رد شایعات اخیر درباره قرار گرفتن برخی از بانک‌ها در آستانه ورشکستگی توضیح داد: با توجه به این که باید در فعالیت کلی بازار پولی و مالی انضباط برقرار باشد بانک مرکزی مسؤول آن بوده و همواره در مورد آن اقدام کرده‌اند.

رییس کل بانک مرکزی ادامه داد: مهم‌ترین اقدام ما ساماندهی و نظارت بر بخش‌ها و مؤسسات غیرمجاز بوده که بانک مرکزی بر آن نظارتی ندارد، بر این اساس همواره به سپرده‌گذاران دراین مؤسسات هشدار داده‌ایم که فقط سود سپرده را در نظر نگرفته و جذب آن نشوند چرا که ممکن است با سوءمدیریت‌ها که اغلب در آن‌ها وجود دارد برای مشتریان مشکل ساز شود.

سیف با تأکید بر این‌که شاید در بانک‌ها و مؤسسات مجاز برخی سوءمدیریت‌ها وجود داشته باشد اما به هر حال حوزه نظارت بانک مرکزی کاملاً آن‌ها را رصد می‌کند تصریح کرد: هیچ بانکی که تحت نظارت بانک مرکزی قرار دارد در آستانه ورشکستگی نیست.

دولت از بانک مرکزی استقراض نکرد

وی در پاسخ به سؤالی مبنی بر این که آیا با کاهش درآمدهای نفتی دولت به سمت استقراض از بانک مرکزی روی نیاورده است، تصریح کرد: خوشبختانه دولت در این باره بهترین نوع رفتار با بانک مرکزی داشته و تاکنون هیچ استقراضی برای تأمین منابع بودجه‌ای نکرده است.

رییس کل بانک مرکزی افزود: اما برخی از اقلامی که قبلا هم با بانک مرکزی مورد تبادل بوده وجود داشته که آن‌ها نیاز مالی نیستند.

مزایده سهام کارخانه‌های کابل‌سازی ایران و بیمه میهن در فرابورس

سهام دو شرکت کارخانه‌های کابل‌سازی ایران و بیمه میهن ۱۷ آذر در بازارهای فرابورس ایران واگذار می‌شود. به گزارش مناقصه‌مزایده به نقل از روابط عمومی فرابورس ایران، شرکت سرمایه‌گذاری پارس توشه، ۸ میلیون و ۲۹۶ هزار و ۵۹۰ سهم معادل ۲۱,۹۵ درصد سهام شرکت کارخانه‌های کابل‌سازی ایران را به قیمت پایه هر سهم ۹۹۴۱ ریال دوشنبه ۱۷ آذر به صورت نقد یا نقد و اقساط روی میز فروش می‌گذارد. ارزش این بلوک ۸۲,۴ میلیارد ریال بوده و توسط کارگزاری سهم آذین عرضه می‌شود.

هم‌چنین در این روز، ۱۹,۹ درصد معادل ۷۹ میلیون و ۹۹۹ هزار سهم شرکت بیمه میهن توسط لیزینگ امید به صورت یک‌جا و شرایطی به فروش می‌رود. قیمت پایه هر سهم معادل قیمت پایانی سهام در روز قبل از عرضه به شرط آن که از مبلغ ۱۸۵۰ ریال کم‌تر نباشد تعیین شده است. طی معاملات این روز، در مجموع ۱۳۶ میلیون اوراق به ارزش ۱,۵ هزار میلیارد ریال در ۲۶ هزار و ۸۳۲ نوبت مورد معامله قرار گرفت. هم‌چنین شاخص فرابورس با افت ۲۰ واحد به رقم ۸۳۶,۲ واحد رسید. بر اساس پیام ناظر، مدت اعتبار اوراق گواهی حق تقدم استفاده از تسهیلات مسکن دی ماه ۹۰ و تیر ۹۱ برای نقل و انتقال (خرید و فروش و هبه) روز شنبه ۱۵ آذر ۹۳ به اتمام می‌رسد. هم‌چنین نماد معاملاتی اوراق گواهی حق تقدم استفاده از تسهیلات مسکن آبان ماه ۹۳، در بازار عادی با محدودیت دامنه نوسان ۵ درصدی قیمت گشایش می‌یابد. گفتنی است، امتیاز تسهیلات مسکن با کاهش قیمت ۰,۱ تا ۳,۹ درصدی همراه بود به‌طوری که اوراق تسهیلات آبان ۹۳ با ۳,۹ درصد کاهش به ۸۵۰ هزار و ۲ ریال رسید.

شاخص‌های بازار

شاخص کل	۷۴,۷۴۰,۹۰
شاخص صنعت	۶۲,۱۲۲,۶۰
شاخص آزاد شناور	۸۶,۴۵۴,۱۰
شاخص بازار اول	۵۵,۳۴۴,۲۰
شاخص بازار دوم	۱۴۵,۱۳۷,۰۰

صرافی

#	قیمت خرید	قیمت فروش
دلار آمریکا	۳۲,۵۴۰	۳۲,۶۵۰
یورواروپا	۴۰,۷۲۰	۴۰,۹۰۰
پوندانگلیس	۵۰,۸۵۰	۵۱,۱۵۰
دلار کانادا	۲۹,۰۵۰	۲۹,۳۰۰
دلار استرالیا	۲۸,۱۵۰	۲۸,۵۵۰
فرانک سوئیس	۳۳,۴۵۰	۳۳,۹۰۰
ین ژاپن	۲۷۴	۲۷۹.۵
درهم امارات	۸,۸۵۰	۸,۹۴۰

تالار شیشه‌ای

وین، حافظ را منفی کرد

اتمام ضرب‌الاجل هسته‌ای و تمدید دوباره زمان مذاکرات موج منفی را در بورس تهران به راه انداخت و موجب ریزش سنگین شاخص بورس شد. به گزارش ایسنا، بورس اوراق بهادار تهران که پیش‌بینی می‌کرد این دور از مذاکرات هسته‌ای حتما به نتیجه مثبت ختم می‌شود، روند روبه‌رشدی در پیش گرفت و با استقبال گسترده سهامداران و افزایش قیمت سهام شرکت‌ها روبه‌رو شد. به‌طوری که در آخرین روز مذاکرات هسته‌ای، امید به مثبت بودن نتیجه مذاکرات موجب برقراری صف‌های خرید در بورس تهران شد تا جایی که اکثر شرکت‌های حاضر در بورس تهران با افزایش قیمت مواجه شدند و رشد قیمت‌ها و افزایش تقاضا در تالار شیشه‌ای شاخص بورس را حدود ۶۰۰ واحد افزایش داد و به کانال ۷۶ هزار واحد رساند. این روند تا جایی ادامه پیدا کرد که در معاملات این روز دماسنج بازار سرمایه بزرگ‌ترین افت پاییزی خود را تجربه کرد و با ریزش ۱۲۰۰ واحدی مواجه شد؛ این اتفاق شاخص بورس را که تا کانال ۷۶ هزار واحد پیش رفته بود، تا سطح ۷۴ هزار واحد عقب کشاند و موجب افزایش ۱,۶ درصدی زیان سهامداران شد.

نوبت اول

آگهی مزایده عمومی

شماره (۵/۹۳) بصورت نقد

نام مزایده‌گذار: بانک سپه استان اردبیل

موضوع مزایده: فروش املاک تملیکی

ردیف	پلاک ثبتی	نوع ملک	کاربری	عرصه (مترمربع)	اعیان (مترمربع)	قیمت پایه به ریال	آدرس ملک	توضیحات
۱	۵۱۵ فرعی از ۱۳۲ اصلی مفروز و مجزی از ۵۰۰ فرعی از اصلی قطعه ۱۶	سوله	صنعتی	۱۹۵۹/۵۹	۴۸۴/۵	۳,۰۷۶,۲۱۳,۰۰۰	اردبیل- شهرک صنعتی شماره ۲ ورودی شهرک میدان صنعت، سمت راست، انتهای خیابان، خیابان سرو ۷ شرکت بسته‌بندی حبوبات	متصرف دارد فروش با وضع موجود

زمان: مهلت و محل دریافت اسناد مزایده

علاقه‌مندان به شرکت در مزایده می‌توانند پس از نشر آگهی جهت دریافت برگ شرایط مزایده با در دست داشتن فیش واریزی به مبلغ ۵۰,۰۰۰ ریال به حساب شماره ۴۶۰۹۱۰۰۰۰ به نام بانک سپه مدیریت منطقه اردبیل واقع در اردبیل- شهرک رضوان، روبروی ورزشگاه حسین رضازاده، ساختمان مدیریت بانک سپه دایره پشتیبانی و خدمات مراجعه نمایند.

مهلت دریافت اسناد تا آخر وقت اداری روز پنجشنبه مورخ ۹۳/۰۹/۱۳

مهلت تحویل پیشنهادات حداکثر تا آخر وقت اداری روز پنجشنبه مورخ ۹۳/۰۹/۲۷

مدیریت شعب بانک سپه منطقه اردبیل

آگهی دعوت به ارزیابی کیفی فراخوان عمومی

شماره ۱۲۴۸۵/ص ۴۰-۹۳/۰۹/۰۳

اداره کل راه آهن اراک در نظر دارد بنابر آئین‌نامه اجرائی بند ج ماده ۱۲ قانون برگزاری مناقصات نسبت به ارزیابی کیفی پیمانکاران واجد شرایط صاحب صلاحیت جهت دعوت به مناقصه به شرح زیر اقدام نماید.

ردیف	موضوع مناقصه	مدت اجرا	محل اجرا
۱	اپراتوری تلفنخانه و دپوی تحویل و تحول بی‌سیم و اپراتوری دیسپچر ناحیه اراک	دو ساله	اداره کل راه آهن اراک

۱- مهلت و محل دریافت اسناد ارزیابی کیفی: متقاضیان میتوانند از تاریخ چاپ آگهی حداکثر تا ساعت ۱۲ روز پنجشنبه مورخه ۹۳/۰۹/۱۳ با در دست داشتن معرفی‌نامه کتبی جهت دریافت اسناد ارزیابی به نشانی: اراک -میدان راه آهن- ساختمان اداره کل راه آهن اراک - امور قراردادها مراجعه نمایند.

۲- مهلت و محل تحویل اسناد تکمیل شده: حداکثر تا ساعت ۱۲ روز پنج شنبه مورخه ۹۳/۰۹/۲۷ اداره کل راه آهن اراک بنشانی فوق.

۳- متقاضیان می‌توانند جهت دریافت اسناد ارزیابی کیفی مبلغ یکصد هزار (۱۰۰,۰۰۰) ریال بحساب (۰۲۱۷۶۴۰۵۳۵۱۰۰۵) نزد بانک ملی شعبه راه آهن اراک قابل پرداخت در کلیه شعب بانک ملی واریز و به امور قراردادهای این اداره کل به نشانی فوق مراجعه نمایند.

۴- نوع کار (طبق شرح خدمات) حجم کار (طبق اسناد مناقصه) واحد کار (طبق اسناد مناقصه)

۵- دریافت اسناد ارزیابی کیفی از طریق سایت http://Iets.mporg.ir (پایگاه ملی مناقصات ایران) امکان پذیر می‌باشد.

۶- پس از ارزیابی کیفی، از پیمانکاران واجد شرایط صاحب صلاحیت که حداقل امتیاز لازم را کسب نموده باشند، جهت دریافت اسناد مناقصه دعوت بعمل خواهد آمد.

۷- کلیه شرکت کنندگان می‌بایست دارای گواهی تایید صلاحیت از اداره کل تعاون، کار و رفاه اجتماعی باشند.

۸- هزینه چاپ آگهی مناقصه در دو نوبت در روزنامه کثیرالانتشار به عهده برنده مناقصه می‌باشد.

روابط عمومی اداره کل راه آهن اراک

م الف / ۲۰۳۱

دو مرحله‌ای

آگهی مناقصه عمومی

۱- نام دستگاه مناقصه‌گزار: شرکت توزیع نیروی برق استان اردبیل

۲- آدرس مناقصه‌گزار: اردبیل - شهرک اداری بعثت (کارشناسان) - شرکت توزیع نیروی برق استان اردبیل

۳- موضوع مناقصه: خرید ۲۹۰۰۰ دستگاه انواع کنتور دیجیتالی شامل:

الف: ۲۵۰۰۰ دستگاه کنتور دیجیتالی تکفاز چند تعرفه

- تعداد ۱۵۰۰۰ دستگاه (با قاب و بدون فیوز مینیاتوری)
- تعداد ۱۰۰۰۰ دستگاه (بدون قاب و بدون فیوز مینیاتوری)

ب: ۴۰۰۰ دستگاه کنتور دیجیتالی سه فاز چند تعرفه اتصال مستقیم

تعداد ۳۰۰۰ دستگاه پایه بلند (با قاب و بدون فیوز مینیاتوری)

تعداد ۱۰۰۰ دستگاه پایه کوتاه (بدون قاب و بدون فیوز مینیاتوری)

۴- محل خرید اسناد مناقصه:

الف - تهران - میدان ونک - خیابان برزیل - جنب بانک تجارت ساختمان شهید عباسپور بلوک ۲، نیم طبقه دوم دفتر برق آذربایجان تلفن ۸۸۸۸۷۰۸۶-۰۲۱

ب - اردبیل - شرکت توزیع نیروی برق استان اردبیل - امور تدارکات (گروه کارشناسان مناقصات و قراردادها) - طبقه اول اتاق ۹ تلفنهای ۹-۳۳۷۴۱۶۰۱-۰۴۵

۵- مدارک لازم جهت خرید اسناد مناقصه:

الف- معرفی‌نامه کتبی

ب- فیش واریزی به مبلغ ۲۰۰۰۰۰ ریال به حساب سیبای شماره ۰۱۰۳۸۱۵۸۲۲۰۰۱ دستگاه مناقصه‌گزار نزد بانک ملی ایران شعبه کارشناسان اردبیل

۶- مهلت خرید اسناد مناقصه: از روز شنبه مورخه ۹۳/۹/۸ لغایت روز چهارشنبه مورخه ۹۳/۹/۱۲ در اوقات اداری

۷- محل تحویل پیشنهادات: اردبیل - دبیر خانه شرکت توزیع نیروی برق استان اردبیل واقع در طبقه همکف شرکت

۸- محل برگزاری جلسه مناقصه: اتاق جلسه واقع در طبقه سوم شرکت

۹- زمان برگزاری جلسه اول مناقصه: ساعت ۱۱ صبح روز یکشنبه مورخه ۹۳/۹/۲۳

۱۰- زمان برگزاری جلسه نهایی: در جلسه اول مناقصه مشخص و طی نامه به اطلاع پیشنهاددهندگان خواهد رسید

۱۱- آخرین مهلت ارائه پیشنهاد: یک ساعت قبل از شروع جلسه اول مناقصه (ساعت ۱۰ صبح روز یکشنبه مورخه ۹۳/۹/۲۳)

۱۲- حضور پیشنهاد دهندگان یا نماینده آنها در جلسه نهایی مناقصه (گشایش قیمتهای پیشنهادی) با ارائه معرفی‌نامه کتبی آزاد می‌باشد.

۱۳- مناقصه در ۲ مرحله برگزار می‌گردد.

۱۴- دستگاه مناقصه‌گزار در رد یا قبول یک یا کلیه پیشنهادات مختار خواهد بود.

۱۵- پرداخت کسورات قانونی متعلقه و هزینه درج آگهی‌های مناقصه و حمل و بیمه کالا به عهده برنده مناقصه خواهد بود.

۱۶- رعایت استانداردهای وزارت نیرو و مشخصات فنی ارائه شده الزامیست.

۱۷- آگهی مناقصه در سایت شرکت توانیر به آدرس www.tavanir.org.ir و شبکه اطلاع‌رسانی مناقصات کشور به آدرس http.//iets.mporg.ir و سایت شرکت توزیع نیروی برق استان اردبیل به آدرس www.aped.ir قابل مشاهده و دسترسی می‌باشد.

روابط عمومی شرکت توزیع نیروی برق استان اردبیل

نوبت دوم

آگهی مناقصه عمومی

اداره کل آموزش و پرورش استان مرکزی درنظر دارد خرید شیر استرلیزه مدارس در سال ۹۴-۹۳ به مدت یکسال تحصیلی را از طریق مناقصه عمومی به شرکت‌های واجد شرایط واگذار نماید. لذا از تمامی شرکت‌های متقاضی که حداقل دارای ۲ سال سابقه کار و توانایی لازم می‌باشند دعوت می‌گردد از زمان انتشار آگهی جهت دریافت و تکمیل اسناد و اوراق مربوطه به آدرس اراک خیابان شهید شیرودی اداره کل آموزش و پرورش استان مرکزی (اداره پشتیبانی و تدارکات و خدمات) مراجعه و جهت کسب اطلاعات بیشتر با شماره تماس ۳۳۱۳۸۰۸۲-۰۸۶ تماس حاصل نمایند.

ضمناً زمان و مکان بازگشایی اوراق مناقصه، میزان و نوع تضمین و سایر شرایط به شرح ذیل می‌باشد.

نام مناقصه‌گزار: اداره کل آموزش و پرورش استان مرکزی

موضوع مناقصه: خرید شیر استرلیزه مدارس

نوع و مبلغ تضمین یا سپرده: نوع تضمین برای شرکت در مناقصه ضمانت‌نامه بانکی و ضمانت‌نامه صادر شده از سوی موسسات اعتباری غیر بانکی که دارای مجوز لازم از طرف بانک مرکزی جمهوری اسلامی ایران هستند می‌باشد که می‌بایست طبق فرمت جدید مصوب هیات وزیران باشد.

مبلغ تضمین شرکت در مناقصه ۲,۷۰۸,۴۰۰,۰۰۰ ریال می‌باشد.

مبلغ برآوردی اولیه: ۵۴,۱۶۸,۰۰۰,۰۰۰ ریال می‌باشد.

مهلت دریافت اسناد مناقصه: شرکت کنندگان میتوانند اسناد مناقصه را از طریق سایت www.markazi.medu.ir و یا با مراجعه به اداره کل آموزش و پرورش استان مرکزی کارشناسی تغذیه و شیر مدارس از تاریخ درج آگهی اول لغایت ۹۳/۹/۸ نسبت به دریافت اسناد اقدام نمایند.

مهلت تحویل پیشنهادات: تا پایان وقت اداری روز دوشنبه تاریخ ۹۳/۰۹/۱۷ می‌باشد

نشانی محل تسلیم پیشنهاد: اداره کل آموزش و پرورش استان مرکزی (اداره پشتیبانی، تدارکات و خدمات)

زمان بازگشایی پیشنهادات: روز سه‌شنبه ۹۳/۰۹/۱۸ راس ساعت ۹ صبح در محل اتاق معاون پشتیبانی و توسعه منابع این اداره کل می‌باشد.

اداره اطلاع رسانی و روابط عمومی آموزش و پرورش استان مرکزی

م الف / ۲۰۲۸

روزنامه مناقصه مزایده

صاحب امتیاز و مدیر مسؤول: جلیل قنادزاده ■ سردبیر و مدیر اجرایی: علی قره‌داغلی
رایانگار مدیر اجرایی: emonaqeseh@gmail.com ■ رایانگار سردبیر: mozayedeh@gmail.com
رایانگار بازرگانی: monaqeseh1@gmail.com ■ رایانگار تحریریه: emonaqeseh1@gmail.com
توزیع: موسسه راه زندگی ■ لیتوگرافی و چاپ: روزناب

نشانی: تهران، خیابان کریم‌خان زند، خیابان ایرانشهر شمالی، روبه‌روی دانشگاه آزاد اسلامی واحد تهران جنوب، پلاک ۲۳۴، طبقه ۲، واحد ۴
تلفن: ۸۳۸۳۵۷۵۷ و ۲-۸۸۴۷۵۷۹۰

چاپ مقالات و نظرات در این نشریه به معنای تأیید یا رد آن مطالب نبوده و «مناقصه مزایده» دارای مشی مستقل خود می‌باشد.

راهنمای مناقصه مزایده
اطلاعات مناقصات و مزایدات سراسر کشور فقط در سایت
www.2rooznameh.com

چراغ خانه عطاا... بهمنش روشن است

چراغ خانه عطاا... بهمنش روشن است و این استاد این روزها زندگی‌اش را به نوشتن می‌گذراند. عطاا... بهمنش، هر چند در حال گذراندن روزهای ۹۳ سالگی خود است، اما او هم‌چنان فرهیخته و استوار، عاشق و دلسوز ورزش ایران است. مردی که در حرفه گزارشگری هیچ‌گاه گاف نداد و اسم بازیکنان را به اشتباه به زبان نیاورد. حال عمومی استاد عطاا... بهمنش این روزها خوب است. استاد در این روزها زندگی‌اش را به نوشتن می‌گذراند و در حال نگارش المپیک‌ها و کشتی‌هاست. البته دوستان ورزشی استاد بهمنش در رشته‌های مختلف ورزشی نیز برای جویا شدن از احوالش به او سر می‌زنند. گفتنی است، پیش از این مراسم تجلیل از استاد عطاا... بهمنش، پیشکسوت ورزش، نویسنده، کارشناس و گزارشگر باسابقه ورزشی به مناسبت نود و یکمین سال‌روز تولدش در ایسنا برگزار شده بود.

جدید ترین اظهارات رضاداد درباره جشنواره فیلم فجر

دبیر جشنواره فیلم فجر در پاسخ به نگرانی‌های فیلمسازانی که این‌روزها فیلمشان جلوی دوربین است و ممکن تا مهلت مقرر نسخه نهایی آن آماده نشود، گفت: فیلم‌ها باید نهایتاً تا ۲۰ دی در شرایط قابل تحویل باشند و فیلمسازان طبیعتاً بعد از این تاریخ می‌توانند روی صدا، تصویر و... کار بیش‌تری کنند. به گزارش ایسنا، علیرضا رضاداد درباره این که در حال حاضر چندین فیلم جلوی دوربین است و ممکن است در مهلت تعیین‌شده به دبیرخانه جشنواره نرسد، گفت: همان‌طور که اعلام کردیم ۱۰ دی‌ماه آخرین زمان جمع‌بندی هیأت انتخاب است. ما در آن تاریخ، دقیقاً همان کاری که سال قبل انجام دادیم را انجام می‌دهیم و وضعیت فنی فیلم‌ها را ارزیابی می‌کنیم. آن زمان، بر مبنای آن ارزیابی، تصمیم می‌گیریم که چه کنیم. رضاداد درباره عدم حضور «محمد(ص)» در بخش مسابقه جشنواره اظهار کرد: شأن پیامبر(ص) و شأن فیلم بالاتر از این است که بخواهیم آن را به قالب بخش مسابقه جشنواره فجر بیاوریم.

دوچرخه‌ای برقی که در کیف جا می‌شود

طراحان چینی دوچرخه برقی تاشویی طراحی کرده‌اند که در ۴ مرحله جمع شده و به راحتی دورن کوله پشتی قرار می‌گیرد. دوچرخه‌های تاشوفن‌آوری جدیدی محسوب نمی‌شوند، اما نمونه جدید یک گام رو به جلو محسوب شده و مجهز به یک موتور برقی کوچک است. دوچرخه Impossible مجهز به موتور اختصاصی‌ساز شده DC است که پس از هر بار شارژ باتری، مدت ۴۵ دقیقه با سرعت ۲۰ کیلومتر در ساعت حرکت می‌کند.

رییس کانون عالی بازنشستگان و مستمری بگیران تأمین اجتماعی تشریح کرد

چگونگی مناقصه بیمه تکمیلی بازنشستگان تأمین اجتماعی

رییس کانون عالی بازنشستگان و مستمری بگیران تأمین اجتماعی به اعلام جزییات قرارداد جدید بیمه تکمیلی بازنشستگان پرداخت و چگونگی بهره‌مندی این اقشار را از این قرارداد تشریح کرد.

علی اصغر بیات در گفت‌وگو با ایسنا، به اعلام جزییات قرارداد جدید بیمه تکمیلی برای بازنشستگان تأمین اجتماعی پرداخت و اظهار کرد: در ابتدا قرارداد را به مناقصه گذاشته و به ۲۷ شرکت نامه زدیم و وارد یک چانه‌زنی جدی با شرکت‌ها شدیم زیرا می‌خواستیم قیمتی که بر سر آن به توافق می‌رسیم در حد توان مجموعه باشد و هم سرویس خوبی خریداری کنیم.

وی افزود: در نهایت با شرکت بیمه آتیه‌سازان حافظ با قیمت ۲۳ هزار و ۲۰۰ تومان قرارداد بستیم. مبلغ تعهدات سال گذشته ۲۰ هزار و ۲۰۰ تومان بود که در قرارداد جدید سقف این تعهدات برای اعمال جراحی از ۸ به ۱۰ میلیون تومان رسید و تعهد ارایه خدمت به بیماران خاص تا سقف ۱۰ میلیون تومان ارتقا یافت.

بیات در پاسخ به این که بازنشستگان برای دریافت خدمات بیمه تکمیلی و یا انصراف از آن باید چه کنند؟ اظهار کرد: افرادی که در لیست آبان ماه قرار داشتند به صورت اتوماتیک تحت پوشش قرار گرفتند و نیازی به مراجعه ندارند.

کدام گروه از بازنشستگان برای قرارداد بیمه تکمیلی یا انصراف از آن اقدام کنند؟

رییس کانون عالی بازنشستگان و مستمری بگیران تأمین اجتماعی تصریح کرد: اما افرادی که در سنوات گذشته به هر علتی تحت پوشش بیمه تکمیلی قرار نگرفته‌اند و بازنشسته جدید هستند از تاریخ اول آذر به مدت ۳ ماه فرصت دارند تا در صورت تمایل وارد این قرارداد شوند. این افراد می‌توانند به کانون‌های بازنشستگی شهرستان‌های محل سکونت خود مراجعه و ثبت نام کرده، فرم رضایت پر کنند و ثبت نام خود را انجام دهند. وی اعلام کرد: از سوی دیگر افرادی که تمایل ندارند تحت پوشش بیمه تکمیلی باشند، ۳ ماه فرصت دارند تا به کانون‌های بازنشستگی شهرستان محل سکونت خود مراجعه و فرمی را پر کرده و از ادامه قرارداد خود انصراف دهند. بر این اساس، اگر مبلغی به عنوان حق سرانه طی این ۳ ماه از حقوقشان کسر شود، به آن‌ها عودت داده خواهد شد.

قطعه هنرمندان یا تفرجگاه؟!

دختر محمود استادمحمد از وضعیت نابسامان قطعه هنرمندان بهشت زهرا (س) اظهار تأسف کرد و گفت: این قطعه برای عده‌ای از مردم به تفرجگاه تبدیل شده است!

مانا استادمحمد در گفت‌وگویی با ایسنا، با اشاره به وضعیت فعلی قطعه هنرمندان و مراجعات بسیاری که به این قطعه می‌شود، اضافه کرد: این روزها در قطعه هنرمندان اتفاقاتی می‌افتد که به هیچ وجه نمی‌توان آن را نشانگر عشق مردم به یک هنرمند دانست. بسیار خوب است مردم جامعه‌ای که هنرمندی را دوست دارند، بر سر مزارش حاضر شوند و برایش فاتحه بخوانند و به یاد او باشند، اما متأسفانه در قطعه هنرمندان چنین اتفاقی نمی‌افتد و اگر سری به این قطعه بزنید می‌بینید که مردم بیش‌تر تفریح می‌کنند.

استادمحمد اظهار تاسف کرد: یکی از مشکلات ما نداشتن تفریح است و متأسفانه بخشی از جوانان ما با این شیوه، این کمبود را جبران می‌کنند که از نظر فرهنگی و اخلاقی به هیچ‌وجه زیبا نیست.

او که سال گذشته پدرش را از دست داده است، یادآور شد: به عنوان مثال شخصی مثل من حق ندارد برای دقایقی با عزیزی که از دست داده است، خلوت داشته باشد. البته این مسأله شخصی من نیست هم‌چنان که خانواده‌ها و بازماندگان دیگر هنرمندان پیش از من هم به این مسأله اعتراض کرده بودند.

استادمحمد خواستار سروسامان دادن به این ماجرا از سوی شهرداری یا بهشت زهرا (س) شد و خاطرنشان کرد: نمی‌دانم مسؤولیت سامان‌دهی به این وضعیت برعهده چه کسی است، اما اطمینان دارم که باید فکری به حال قطعه هنرمندان بشود. اگر من سال گذشته پیش‌بینی می‌کردم که در این قطعه ممکن است چه اتفاقاتی بیفتد، هرگز نمی‌پذیرفتم که پدرم در قطعه هنرمندان دفن شود. ترجیح می‌دادم او را در گورستانی بی‌نام و نشان به خاک بسپارم اما با آرامش گاهی با او خلوت کنم.

وی ادامه داد: پایین‌تر از مزار پدر من مزار زنده یاد فردین است که بیش‌تر اوقات در مزار او تقویم و لیوان و وسایلی از این دست می‌فروشند! کمی آن طرف‌تر هم مزار زنده‌یاد عسل بدیعی است. متأسفانه فقط به این دلیل که عکس او بر سنگ مزارش قرار گرفته، مردم با سنگ مزارش عکس یادگاری می‌گیرند! حتی یک بار جوانی را دیدم که روی زمین کنار مزار عسل دراز کشیده بود و با سنگ قبر او عکس یادگاری می‌گرفت!

او با اشاره به دیگر مشکلات قطعه هنرمندان بهشت زهرا (س)، توضیح داد: علاوه بر این‌ها، در حال حاضر رفت و آمد تاکسی‌ها از فاصله میان مترو تا این قطعه باعث شده این قطعه حالت ترمینال پیدا کند و دایم صدای مسافرکش‌ها که به دنبال مسافر هستند، بلند است.

دختر استاد محمد ابراز تأسف کرد: شرایط بسیار بدی در این قطعه وجود دارد. بازماندگان هنرمندان هم مانند هر خانواده‌ای که عزیزی را از دست می‌دهد، این حق را دارند که لحظاتی با عزیز از دست رفته خود خلوت کنند، اما چنین امکانی در قطعه هنرمندان نیست. مردم دائماً لابه لای قبرها می‌چرخند و تفریح می‌کنند و حتی دیده‌ام عده‌ای در این قطعه غذا می‌خورند که مسلماً باغبان‌های بهشت زهرا (س) بهتر از همه ما می‌توانند داستان‌های عجیب این قطعه را تعریف کنند.

وی ادامه داد: اگر در قطعه هنرمندان حاضر شوید، مدام این دیالوگ‌ها را می‌شنوید که چه جالب قبر فلانی هم این‌جا است یا نمی‌دانستم فلانی هم مرده است و ...

مانا استادمحمد با اشاره به علاقه پدرش به گل و گیاه یادآور شد: پدرم عاشق گل و گیاه بود. من هم تلاش کردم باغچه کوچکی کنار مزارش درست کنم، اما در این مدت ناچار شدم چندین بار این باغچه را درست کنم چون مردم متأسفانه رعایت نمی‌کنند و دایم گل‌ها را خراب می‌کنند.

دختر استادمحمد بار دیگر خواستار رسیدگی مسؤولان به این وضعیت شد و به ایسنا تأکید کرد: هر یک از ما هر کمکی که برای ساماندهی این قطعه بتوانیم انجام دهیم، دریغ نخواهیم کرد تا قطعه هنرمندان از این وضعیت تفرجگاهی بیرون بیاید.

رییس سازمان بهزیستی کشور

اجرای کشوری طرح کاهش طلاق از هفته آینده

رییس سازمان بهزیستی کشور از اجرای طرح سراسری پیشگیری و کاهش طلاق طی هفته آینده خبر داد و گفت: تدوین سند جامع سالمندی در محورهای مختلف به اتمام رسید و پس از تصویب شورای ملی سالمندان اجرایی می‌شود.

همایون هاشمی در گفت‌وگو با مهر با بیان این مطلب افزود: طرح کاهش طلاق به صورت آزمایشی سال گذشته در استان یزد اجرا شد به طوری که باعث رضایت زوجین و هم‌چنین کاهش ۵۰ درصدی آمار طلاق شد.

وی تأکید کرد: بر همین اساس قصد داریم طرح جامع مداخله در حوزه کاهش طلاق و پیشگیری از آن را تا پایان آذر در همه استان ها و شهرستان‌های کشور اجرایی کنیم.

رییس سازمان بهزیستی در مورد تدوین پیش‌نویس سند ملی سالمندان نیز گفت: تدوین نهایی این سند با همکاری دستگاه‌های مرتبط و سازمان ملل و هم‌چنین تشکل های غیردولتی در حوزه بین‌الملل انجام شد و این سند آماده برای ارایه و رونمایی در شورای ملی سالمندان است.

وی با اشاره به این که این سند جامع منزلت سالمندان با افق چشم‌انداز است گفت: بخش پزشکی مبحث کوچکی از موضوع سالمندی است که در این سند دیده شده است.

به گفته وی دبیرخانه دایمی شورای ملی سالمندان که در سازمان بهزیستی است تدوین نهایی پیش‌نویس را انجام داده و بخش‌های اجتماعی، منزلت، پیشگیری از بیماری‌های سالمندان، آگاه‌سازی و ایجاد زیرساخت‌های مناسب برای این افراد در سند جامع سالمندان در نظر گرفته شده است.

هاشمی با اشاره به این که تاکنون سند جامعی در حوزه سالمندان نداشتیم گفت: یک سند ناقص در گذشته برای سالمندان وجود داشت و هم‌چنین سندی نیز درخصوص مباحث پزشکی سالمندان از سوی وزارت بهداشت تعیین شده بود و به همین دلیل بعد از دو سال کار کارشناسی توسط اساتید دانشگاه و اعضای هیأت علمی سند جامع سالمندان تدوین شد که بسیار فراگیر است.

وی اظهار داشت: وظیفه تمامی دستگاه‌های مرتبط به امور سالمندان در این سند مشخص و از تجربیات سایر کشورها مبتنی بر شعائر دینی و نظامات فرهنگی کشورمان نیز استفاده شده است.

به گفته رییس سازمان بهزیستی این سند نهایی شده اما تصویب و اجرایی شدن آن حتماً نیاز به مصوبه شورای ملی سالمندان دارد که آن نیز به زودی عملیاتی خواهد شد.

اخبار کوتاه

مستندات آلودگی آب تهران آماده شد

رییس کمیسیون سلامت، محیط‌زیست و خدمات شهری شورای شهر تهران گفت: در دو هفته گذشته بحث آلودگی آب شهر تهران در افکار عمومی مطرح شده است که بنده مستنداتی را در خصوص آلودگی آب تهران تهیه کردم که با توجه به مستنداتی که طبقه‌بندی شده است مجاز به انتشار عمومی آن‌ها نیستم و آن را در اختیار نهادهای نظارتی قرار می‌دهم. به گزارش ایلنا، رحمتا... حافظی هم‌چنین از ریاست شورا درخواست کرد که در جلسات بعدی از استاندار تهران، معاونت بهداشتی وزارت بهداشت و مدیرکل آبفای تهران برای ارایه گزارش در شورا دعوت کند.

گران شدن برخی داروهای ایرانی تا پایان سال

رییس سازمان غذا و دارو گفت: کاهش سهم پوشش بیمه از برخی داروهای خارجی در نیمه اول امسال عامل گران شدن دارو برای بیماران است در حالی که خود دارو گران نشده است البته در مورد داروهای ایرانی احتمال افزایش قیمت برخی اقلام وجود دارد. رسول دیناروند در گفت‌وگو با فارس درباره تغییر قیمت داروها در سال جاری توضیح داد: تغییر قیمت داروها برای بیماران به طور کلی به دو صورت رخ می‌دهد یکی این که قیمت خود دارو تغییر کند و دوم زمانی که میزان حمایت و پوشش بیمه‌ای از داروها تغییر کند، بدون این که قیمت دارو تغییر کرده باشد. معاون غذا و داروی وزیر بهداشت گفت: بسیاری از بیماران هستند که حتی به خود من مراجعه می‌کنند و از گران شدن قیمت داروها گلایه دارند. این اتفاق متأسفانه ناشی از تغییر پوشش بیمه‌ای است و وزارت بهداشت نمی‌تواند در این زمینه دخالت کند البته می‌توانیم از سازمان‌های بیمه‌گر موضوع را پیگیری کنیم ولی در نهایت مردم ناراضی، این گران شدن دارو را از چشم وزارت بهداشت می‌بینند.

برف و باران جاده‌های نیمی از استان‌های کشور را درنوردید

رییس مرکز فرماندهی و کنترل ترافیک پلیس راهور ناجا با تشریح آخرین وضعیت جوی و ترافیکی جاده‌های کشور از بارش برف و باران در محورهای بیش از نیمی از استان‌های کشور خبر داد. محمدحسین حمیدی در گفت‌وگو با ایسنا، درباره آخرین وضعیت جوی جاده‌های کشور اظهار کرد: برابر آخرین اطلاعات دریافتی از مراکز کنترل ترافیک، اکثر محورهای استان‌های اصفهان، خوزستان، مرکزی، همدان، یزد، تهران، گیلان، فارس، کهگیلویه و بویراحمد، کرمانشاه، قزوین، قم، چهارمحال و بختیاری و کرمان با بارش باران همراه بوده است. وی با اعلام شماره تلفن ۸۸۲۵۵۵۵۵ و شماره ۳ رقمی ۱۲۰ از رانندگان و مسافران خواست برای اطلاع از آخرین وضعیت جوی و ترافیکی جاده‌های کشور و هم‌چنین امدادرسانی به حوادث احتمالی با این شماره تماس بگیرند.

روی خط ورزش

قلعه‌نویی: در دو، ۳ پست تقویت می‌شویم

سرمربی تیم فوتبال استقلال خیلی زود از تغییرات قطعی در تیمش برای نیم فصل دوم خبرداد.

قلعه‌نویی که میزبان مراسم یادبود غلامحسین مظلومی در مسجد نور تهران بود وعده داد دو یا ۳ بازیکن تیمش را تغییر می دهد. این تصمیم در پی شکست استقلال در دربی قطعی شده است. قلعه‌نویی در حالی این خبر را در اولین مصاحبه بعد دربی به زبان آورده که هیچ نامی را مشخص نکرده است اما به گفته او دو یا ۳ نفر از استقلال بیرون خواند رفت. این در حالی است که استقلال پنجشنبه بازی مهمی با ذوب آهن دارد. قلعه‌نویی که از برنامه‌ریزی این مسابقه راضی نیست می‌گوید: دیدار روز پنجشنبه ما با تیم ذوب آهن در مرحله یک چهارم نهایی جام حذفی با فاصله کم برگزار می‌شود و این تیم اصفهانی تیم بسیار خوبی است و نتایج خوبی هم در هفته‌های اخیر گرفته است، در حالی که ما مشکلات خاص خود را داریم.

سیاسی: می‌خواهم در ۳ جام قهرمان شویم

مدیرعامل جدید باشگاه پرسپولیس می‌گوید باید حکمش به تأیید وزیر ورزش و جوانان می‌رسید. حمیدرضا سیاسی، درباره انتخابش به عنوان مدیرعامل باشگاه پرسپولیس، اظهار کرد: در جلسه هیأت مدیره باشگاه مقرر شد من به عنوان مدیرعامل باشگاه فعالیت کنم. البته پیشنهادمان این بود که منتقمی، پست مدیرعاملی را بپذیرد اما وی این کار را انجام ندادند و اعضای هیأت مدیره من را انتخاب کردند.

وی در ادامه تأکید کرد: وزیر ورزش و جوانان باید روی مدیر عاملی من نظر می‌داد. به خاطر همین موضوع بود تصمیم هیأت مدیره را کمی دیر اعلام کردیم. سیاسی هم‌چنین درباره جذب بازیکن در نیم‌فصل هم گفت: برنامه ویژه‌ای برای جذب بازیکن دارم. مطمئناً پرسپولیس را تقویت می‌کنم. زیرا می‌خواهم در ۳ جام به قهرمانی برسیم.

رونالدو در یک قدمی رکوردزنی

آرسنال برای قطعی کردن صعود خود به مرحله بعد لیگ قهرمانان اروپا باید حداقل یک امتیاز از دیدار با دورتموند کسب کند. رونالدو نیز امیدوار است با گلزنی برابر بازل به برترین گلزن لیگ قهرمانان اروپا تبدیل شود. دور گروهی لیگ قهرمانان اروپا با برگزاری ۸ دیدار دیگر ادامه می‌یابد که در حساس‌ترین بازی آرسنال در خانه پذیرای دورتموند است. رئال مادرید که صعودش را به عنوان تیم نخست گروه به مرحله بعد قطعی کرده است باید در خانه بازل به میدان برود.

این دیدار اهمیت زیادی برای کریستیانو رونالدو دارد تا بتواند با زدن دو گل به برترین بازیکن لیگ قهرمانان اروپا تبدیل شود. او در حال حاضر یک گل کم‌تر از رائول و مسی در کارنامه خود دارد. البته بهترین گلزن رئال در این فصل کریم بنزما بوده است که توانسته ۵ گل به ثمر برساند. بازی رفت دو تیم در سانتیاگوبرنابئو با پیروزی پرگل رئال همراه شد. رئالی ها موفق شدند با نتیجه پرگل ۵ بر یک بازل را در بازی رفت شکست دهند. شاگردان آنچلوتی ۱۴ بازی اخیر خود را با پیروزی پشت سر گذاشتند و با قدرت در صدر جدول لیگا و لیگ قهرمانان اروپا قرار گرفتند.

بازل در طرف دیگر رقابت سختی برای صعود به مرحله بعد دارد و تلاش خواهد کرد تا از این بازی امتیاز بگیرد.

دعوت از ۲۰ ژیمناست به اردوی تیم ملی

نخستین اردوی تیم ملی ژیمناستیک با حضور ۲۰ ژیمناست در خانه ژیمناستیک برگزار می‌شود. نخستین اردوی تیم ملی ژیمناستیک با حضور ۲۰ ژیمناست و ۱۰ مربی از ۱۹ تا ۲۳ آذر ماه در خانه ژیمناستیک برگزار می‌شود.

نفرات دعوت شده به این اردو که ترکیبی از جوانان و بزرگسالان هستند، عبارتند از: محمد رمضانپور (تهران)، سعیدرضا کیخواه (شیراز)، محمدرضا حمیدی (اراک)، رضا فرنیا (مازندران)، حمید قاق‌زانی (قزوین) ایمان خاموشی (تهران)، میثم جعفری (تبریز)، کیوان انصاری (اردبیل)، یونس ضیغمی، وحید یعقوبی (مشهد)، امیر غلام زادگان (مشهد)، نیما عزیزی (مازندران)، فردین عبدالقادری (سنندج)، پدرام زاهدی (کردستان)، محمدرضا خسرو نژاد (تهران)، رضا بهلول زاده (تهران)، مهدیار سلمانی(تهران)، علی علیاری (کیش) و محمد حسن رشیدی (کیش).

رضازاده: با مرادی اختلاف ندارم

رییس فدراسیون وزنه برداری گفت: از آن جا که علی مرادی اتوماتیک‌وار می‌توانست کاندیدا شود، من هم خودم را برای انتخابات کنفدراسیون آسیا معرفی کردم تا اگر او رأی نیاورد ایران در پست‌های دیگر هیأت اجرایی نماینده داشته باشد. حسین رضازاده درباره این که چرا تنها خود را از ایران برای انتخابات کنفدراسیون وزنه‌برداری آسیا معرفی کرده است، اظهار کرد: برای هیأت اجرایی از هر کشور تنها یک نفر می‌تواند کاندیدا شود. علی مرادی ۱۲ سال دبیر کنفدراسیون وزنه‌برداری آسیا بوده است بنابراین به لحاظ قانونی و اتوماتیک‌وار می‌تواند کاندیدا شود.

از آن‌جا که در هیأت اجرایی تنها یک نفر از هر کشور می‌تواند کاندیدا و انتخاب شود بنابراین خواستم از فرصتی که ایران دارد استفاده کنیم. یعنی مرادی اتوماتیک‌وار کاندیدا شود و من نیز خودم را از ایران معرفی کردم تا به نحو احسن از این فرصت استفاده کنیم اما در نهایت نیز هر دو نفر ما نماینده ایران هستیم. در واقع خواستم با یک تیر دو نشان بزنیم. رییس فدراسیون وزنه‌برداری در پاسخ به پرسش دیگری مبنی بر این که فکر نمی‌کند اختلافات او و علی مرادی به ضرر وزنه‌برداری تمام شود، تصریح کرد: من با کسی اختلافی ندارم به ویژه علی‌مرادی. ۵ سال پیش که به فدراسیون آمدم از همه خواستم بیایند کمک کنند. متأسفانه یک عده برای کارهای شخصی آمدند. علی مرادی برای من حسین‌رضازاده چندین سال زحمت کشیده بنابراین او را به عنوان بزرگ‌تر و استاد قبول دارم اما به عنوان شاگرد هم انتظار دارم در فدراسیون یا جاهای دیگر به ما کمک کند.

شاعرانه

شیخ بهایی

زمغروری کلاه از سر شود دور
مبادا کس به زور خویش مغرور
بسا دهقان که صد خرمن بکارد
ز صد خرمن یکی را بر ندارد

سخن بزرگان

فیثاغورث

■ اگر دوست تو مرتکب خطایی شد، از دوستی او صرف‌نظر مکن، زیا که انسان در معرض خطاست.